LEDVANCE.PL

LEDVANCE

PREZENTACJA NOWEJ OFERTY

OPRAWY OŚWIETLENIOWE LED

MARZEC 2024

WYJAŚNIENIE SYMBOLI I SKRÓTÓW

LISTA SKRÓTÓW

ASYM	Asymetryczny rozsył światła
AT	Funkcja automatycznego testowania
BK	Czarny
CCT	Temperatura barwowa najbliższa
D	Bezpośredni
DA	Podwójnie asymetryczny rozsył światła
D/I	Bezpośredni/pośredni
DEG	Stopień (dot. kąta wiązki światła)
DK	Dark Light (odcięcie)
DL	Oprawa typu Downlight
DN	Średnica nominalna
DP	Oprawa Damp Proof
DS	Podwójnie symetryczny rozsył światła
EM	Oświetlenie awaryjne
ER	Szyna zasilająca
FL	Wiązka Flood (kąt wiązki)
Flood	Naświetlacz
FP	Odporność na ogień (do poziomu...)
GY	Szary
HB	Oprawa typu High Bay
HO	Wysoki strumień świetlny
IND	Pośredni
INDV	IndiviLED
LN	Oprawa liniowa
MT	Kontrola ręczna
MP	Mikropryzmatyczny (= UGR < 19)
N	Wąski (kąt wiązki światła)
NFL	Wąska wiązka Flood (kąt wiązki światła)
O	Zewnętrzne
OP	Mleczny
PFM	Klasa Performance
RD	Okrągła
S	Czujnik
SF	Oprawa do montażu powierzchniowego
SI	Srebrny
SP	Oprawa punktowa
SQ	Oprawa kwadratowa
Surface-C	Okrągła oprawa do montażu powierzchniowego
SYM	Symetryczny rozsył światła
TH	Okablowanie wewnętrzne
Track	Oprawa do systemów szynowych
UGR	Ujednolicony wskaźnik olśnienia
UO	Ultrawysoka wartość strumienia świetlnego
VAL	Klasa Value
VN	Bardzo wąski kąt wiązki światła
VW	Bardzo szeroki kąt wiązki światła
W	Szeroki (90° kąt wiązki światła)
WT	Biały
WW	Naświetlacz = asymetryczny

IP	Stopień ochrony
IP 20 / IP 44	Rodzaj ochrony, tył/przód
IK	Stopień odporności na uderzenie mechaniczne IK
R_a	Wskaźnik oddawania barw
SDCM ≤3	Spójność barw w obrębie elipsy MacAdama
	Możliwość ściemnienia lub system DALI
lm	Strumień świetlny [lm]
W	Moc [W]
K	Temperatura barwowa światła [K]
lm/W	Skuteczność świetlna
LEDVANCE 5 year guarantee	Gwarancja
	Wersje czujników
	Czujnik ruchu/światła
	Otwór w suficie
RE-PLACE-MENT FOR	Zamiennik lamp w tradycyjnej technologii
L70	t [h]: L70 przy 25°C (T_a)

L80	t [h]: L80 przy 25°C (T_a)
L90	t [h]: L90 przy 25°C (T_a)
	Kąt wiązki światła [°]
g	Masa
	Opakowanie jednostkowe
No.	Nr rys.
W W	Wybór mocy
	Klasa ochrony: I
	Klasa ochrony: II
	Certyfikat ENEC
TÜV SÜD	Certyfikat TÜV Süd
TÜV Rheinland CERTIFIED	Certyfikat TÜV Rheinland
VIVA RES	Kompatybilność z systemami sterowania oświetleniem
IoT READY *	Kompatybilność z usługami w chmurze
HCL	Oświetlenie zintegrowane (HCL – Human Centric Lighting)
TW	Tunable White

*IoT = Internet rzeczy. Oznacza to, że systemy mogą dostarczać oceny w postaci pulpitów nawigacyjnych lub mogą być połączone z rozwiązaniami w chmurze, które monitorują na przykład zużycie energii i cykle konserwacji.

MOC DZIĘKI ŚWIATŁU

TWÓJ GLOBALNY GRACZ

LEDVANCE

Nasza firma ma swoje korzenie w mającej długie tradycje marce OSRAM. Dzięki ponad 100-letniemu doświadczeniu w branży, jesteśmy obecnie drugą co do wielkości firmą na rynku oświetlenia ogólnego. Razem z Grupą MLS, do której należymy od 2016 roku, działamy na rzecz bardziej zrównoważonej przyszłości, tworząc zaawansowane i energooszczędne rozwiązania oświetleniowe.

NA POTRZEBY TWOICH PROJEKTÓW

NAJLEPSZE WSPARCIE

Niezależnie od tego, czy chodzi o doradztwo w zakresie oświetlenia, rozwiązania niestandardowe, analizy energetyczne czy badania wykonalności, specjaliści od oświetlenia zawsze mogą polegać na wsparciu firmy LEDVANCE, obecnej w ponad 140 krajach i wielu sektorach: od rozwiązań dla biur, edukacji, obiektów sportowych i hoteli, po oświetlenie sklepów, obiektów przemysłowych i logistycznych oraz oświetlenie uliczne.

OŚWIETLENIE, KTÓRE JESZCZE BARDZIEJ

ZRÓWNOWAŻONY ROZWÓJ

Nasze hasło „From line to loop" („Od linii do pętli") odzwierciedla wizję działania dla dobra planety i lepszego życia dzięki inteligentnym rozwiązaniom oświetleniowym. Nasze nowe linie produktów EVERLOOP i NATURELOOP ułatwiają przejście od liniowych procesów gospodarczych do gospodarki o obiegu zamkniętym, w której produkuje się mniej odpadów, zużywa mniej energii i zasobów.

PEŁNA GAMA OŚWIETLENIA

WSZYSTKO W JEDNYM MIEJSCU

LEDVANCE oferuje użytkownikom profesjonalnym i prywatnym wszystko z jednego źródła – od lamp, opraw i pasków LED po innowacyjne systemy sterowania oświetleniem i rozwiązania inteligentnego domu. Do naszego portfolio wszechstronnych, imponujących rozwiązań oświetleniowych dodaliśmy niedawno pionierskie produkty fotowoltaiczne.

Z DUMĄ PREZENTUJEMY NASZE

OPRAWY OŚWIETLENIOWE LED

W tej broszurze znajdziesz nasze oprawy oświetleniowe LED do zastosowań profesjonalnych. Szeroka gama i liczne akcesoria zapewniają najlepsze oświetlenie w niemal każdym zastosowaniu wewnętrznym i zewnętrznym, a także łatwą integrację z systemami sterowania oświetleniem, takimi jak VIVARES. Nasze oprawy oświetleniowe są nie tylko łatwe w projektowaniu, instalacji i łączeniu. Łączą one również wysoką funkcjonalność z wydajnością i zrównoważonym rozwojem. Najlepszym przykładem są nowe oprawy EVERLOOP Linear IndiviLED, które wspierają wymianę niezbędnych komponentów, a tym samym oszczędzają cenne zasoby.

Więcej informacji prezentujemy na kolejnych stronach!

WIĘCEJ INFORMACJI:
ledvance.com/professional

SPIS TREŚCI

OFERTA OPRAW OŚWIETLENIOWYCH LEDVANCE: CO NOWEGO? 06

OPRAWY TYPU DOWNLIGHT 22

BIOLUX HCL Downlight DALI 24
BIOLUX HCL Downlight Zigbee 26
Downlight UGR19 28
Downlight Comfort 30
Downlight Surface IP65 32
Downlight Alu 34
Downlight Slim Alu 36

STANDARDOWE ZASTOSOWANIA: Przestrzenie publiczne I Sklepy I Klatki schodowe I Korytarze I Hole I Łazienki I Kuchnie

PANELE OŚWIETLENIOWE 90

BIOLUX HCL Panel DALI Gen 2 92
BIOLUX HCL Panel Zigbee Gen 2 94
Panel IndiviLED 96
Panel Protect 98
Panel Comfort CRI 90 102
Panel Comfort 104
Panel Compact 108
Akcesoria do paneli 112

STANDARDOWE ZASTOSOWANIA: Wewnętrzne oświetlenie ogólne I Biura w budynkach użyteczności publicznej I Sale konferencyjne I Korytarze

OPRAWY PUNKTOWE 38

Spot Vario 42
Spot Multi 44
Spot Combo 46
Akcesoria Spot Combo 48
Spot Fix 50
Spot Adjust 52
Spot Darklight 54
Spot Fire Rated 56
Spot Air Fix 58
Spot Air Adjust 60
Akcesoria do lamp punktowych 62

STANDARDOWE ZASTOSOWANIA: Oświetlenie ogólne I Hotele I Restauracje I Kawiarnie I Oświetlenie akcentujące I Galerie I Muzea I Wnętrza mieszkań

OPRAWY DO MONTAŻU PODWIESZANEGO I NATYNKOWEGO 116

Linear IndiviLED Direct/Indirect Gen 2 118
Linear IndiviILED Direct Gen 2 120
Linear IndiviLED
Akcesoria Gen 2 122
Panel Direct/Indirect 124

STANDARDOWE ZASTOSOWANIA: Wewnętrzne oświetlenie ogólne I Biura I Biblioteki I Szkoły I Korytarze I Wejścia

SZYNOWE SYSTEMY OŚWIETLENIOWE 64

Tracklight Spot Zoom DIM 66
Tracklight Spot 68
Tracklight Spot Reflector 70

STANDARDOWE ZASTOSOWANIA: Sklepy I Sklepy odzieżowe I Butiki I Domy towarowe I Hotele I Kawiarnie I Galerie I Muzea I Salony wystawowe

OPRAWY LINIOWE 126

Linear Surface IP44 Gen 2 128
Linear Ultra Output 130
Linear Compact 132
Linear Magnetic Batten T5 134

STANDARDOWE ZASTOSOWANIA: Budynki użyteczności publicznej I Korytarze I Wejścia I Klatki schodowe I Oświetlenie wnęk I Oświetlenie półek

OPRAWY ŚCIENNE I SUFITOWE 72

Oprawy Compact IK10 74
Surface Circular 76
Akcesoria Surface Circular 80
Surface Square 82
Osłona Surface Square 85
Surface Circular 86
Akcesoria do opraw Surface Bulkhead 89

STANDARDOWE ZASTOSOWANIA: Przestrzenie publiczne I Pasaże I Klatki schodowe I Łazienki I Hole

SYSTEMY DO ŁĄCZENIA W LINIE ŚWIETLNE 136

TruSys Performance 138
Szyny zasilające i akcesoria do systemów TruSys Performance 146

STANDARDOWE ZASTOSOWANIA: Fabryki I Magazyny | Supermarkety I Warsztaty

DODATKOWE INFORMACJE O FIRMIE LEDVANCE 236

OPRAWY OŚWIETLENIOWE ODPORNE NA WILGOĆ 152

Damp Proof Compact Gen 1 154
Damp Proof Compact Gen 2 156
Damp Proof Gen 2 158
Damp Proof Sensor 162
Damp Proof Special Gen 2 164
Damp Proof Housing 166
Akcesoria do opraw Damp Proof Housing 169
Damp Proof Slim Value 170
Damp Proof Value 172

STANDARDOWE ZASTOSOWANIA: Fabryki i magazyny I Parkingi I Przejścia podziemne I Garaże I Warsztaty I Linie produkcyjne I Rolnictwo

OPRAWY OŚWIETLENIOWE TYPU HIGH BAY 174

High Bay Gen 4 176
High Bay Gen 3 DALI 178
Akcesoria do opraw typu High Bay 180
High Bay Compact 182
Akcesoria do opraw High Bay Compact 184

STANDARDOWE ZASTOSOWANIA: Magazyny I Centra logistyczne I Obiekty przemysłowe I Wysokie sufity (np. na lotniskach)

OPRAWY OŚWIETLENIOWE TYPU LOW BAY 186

Low Bay Flex 188
Akcesoria do opraw Low Bay Flex 190

STANDARDOWE ZASTOSOWANIA: Magazyny I Centra logistyczne I Obiekty przemysłowe i magazyny I Dyskonty, supermarkety

NAŚWIETLACZE 192

Floodlight 10 W – 50 W 194
Floodlight 65 W – 200 W 196
Floodlight Sensor 198
FLOODLIGHT PHOTOCELL 200
Floodlight Compact 202
Floodlight Max 206
Floodlight Max Power Supply 209
Floodlight Performance 210
Floodlight Performance DALI 213
Floodlight Area 216

STANDARDOWE ZASTOSOWANIA: Fasady budynków I Przestrzenie publiczne
Obiekty przemysłowe I Oświetlenie dużych przestrzeni I Obiekty sportowe I Place budowy
Parkingi I Przejścia podziemne

OŚWIETLENIE ULICZNE 218

Streetlight Flex Small 220
Streetlight Flex Medium 222
Streetlight Flex Large 224
Akcesoria do opraw Streetlight Flex 226

STANDARDOWE ZASTOSOWANIA: Drogi klasy M, C i P zgodnie z normą EN 13201 I Parkingi I Przestrzenie publiczne I Obiekty przemysłowe

OŚWIETLENIE AWARYJNE 228

Oprawy oświetlenia awaryjnego zasilane jedną baterią 229
Moduł konwersji na oświetlenie awaryjne 231

STANDARDOWE ZASTOSOWANIA: Drogi ewakuacyjne (korytarze) I Otwarte przestrzenie (zapobieganie panice) I Budynki użyteczności publicznej I Sklepy I Biura

STAŁOPRĄDOWE ZASILACZE LED 232

LED Driver DALI Performance 233
LED Driver Phase-Cut Performance 234
LED Driver Dip-Switch 235

OFERTA UZUPEŁNIAJĄCA 236

Panel 4in1 236
Panel ECO 238
Panel Lntegrated 240
Panel Louver 242
Dampproof Gen 3 E-series 244
Dampproof Slim 246
Linear Combo 248
Downlight IP44 250
Downlight IP65 252
Surface Slim 254
Streetlight Area 256
Eco Area Lighting 258
Eco Area Lighting SPD 260
Urban Lite 262
Urban Lantern 264
High Power Floodlight 266
High Mast Floodlight 268
Canopy Compact 270

Wszystkie podane niżej wartości stopni ochrony IP i IK dotyczą wyłącznie opraw oświetleniowych (z wyłączeniem akcesoriów).

LEPSZE OŚWIETLENIE – SZYBKA
OPRAWY OŚWIETLENIOWE LED

KONCENTRACJA UWAGI NA TWOICH POTRZEBACH

LEDVANCE to silny partner u Twojego boku, jeśli chcesz zainspirować swoich klientów doskonałymi rozwiązaniami oświetleniowymi. Uważnie słuchamy instalatorów i specjalistów z branży oświetleniowej. Nieustannie pracujemy nad ulepszeniem naszych produktów i usług. Naszym celem nie jest tylko spełnienie Twoich oczekiwań, ale ich znaczne przewyższenie – w zakresie wyboru produktów, jakości oświetlenia oraz prostej, przyjaznej dla użytkownika instalacji.

Kolejny raz udowadniamy to dzięki naszemu ulepszonemu i znacznie rozszerzonemu wyborowi opraw oświetleniowych. Ulepszony pod względem wydajności i efektywności produktów, obejmuje szereg nowych produktów i oferuje teraz jeszcze więcej opcji do zastosowań w biurach, przemyśle, na parkingach, w sklepach i na ulicach miast.

Dzięki temu możesz w przekonujący sposób udzielić odpowiedzi swoim klientom na współczesne wyzwania dotyczące dowolnego projektu, oferując odnawialne rozwiązania oświetleniowe, które oszczędzają energię i zasoby, obniżają koszty konserwacji oraz łączą wysoką funkcjonalność z wysoką jakością oświetlenia.

RAZEM DLA LEPSZEGO ŚWIATŁA

LEDVANCE zapewnia wszechstronną ofertę oświetlenia jednego producenta, znakomitą proporcję cen do wydajności oraz okresy gwarancyjne[1] do pięciu lat. Nasze usługi są doskonale dopasowane do potrzeb użytkowników profesjonalnych. Nasza globalna sieć dostawców i sprzedaży oznacza, że jesteśmy zawsze przy Tobie stronie, gdziekolwiek jesteś. Możesz na nas liczyć na wszystkich etapach realizacji swoich projektów oświetleniowych – od wstępnych konsultacji po serwis posprzedażowy.

[1] Szczegółowe zasady i warunki znajdziesz na stronie internetowej www.ledvance.com/guarantee

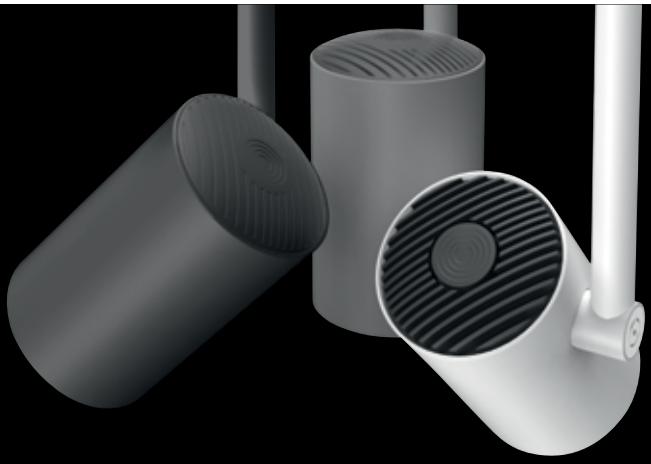

SCALE – NAGRADZANA STYLISTYKA OPRAW OŚWIETLENIOWYCH

To konstrukcja sprawia, że produkt jest niepowtarzalny – tak jak nasza wyjątkowa, estetyczna i funkcjonalna konstrukcja utrzymana w stylistyce SCALE. Łączy ona unikalną obudowę oprawy z rzeczywistą wartością w każdym produkcie oraz wprowadza nowoczesną tonację marki LEDVANCE na nowy poziom. SCALE to urzekające połączenie formy i funkcjonalności, które kochają nie tylko nasi klienci, czego dowodzi zdobyta przez nas nagroda 2019 German Design Award.

I ŁATWA INSTALACJA LEDVANCE

ZALETY W SKRÓCIE

- Globalna sieć
- Szeroka oferta od jednego producenta
- Wyjątkowe usługi

PEŁNY ZAKRES USŁUG ZAPEWNIAJĄCY POWODZENIE TWOJEGO PROJEKTU

Oprócz produktów o najwyższym standardzie i kompetentnej obsłudze klienta (contact@ledvance.com) wspieramy realizację Twoich projektów oświetleniowych na wiele różnych sposobów. Więcej informacji możesz znaleźć na stronie internetowej

www.ledvance.com i zapoznać się z koncepcjami nieocenionych usług, np. narzędziem do szybkiego obliczania oświetlenia, naszymi modułami e-learningowymi lub oprogramowaniem do planowania oświetlenia DIALux/RELUX.

OPRAWY OŚWIETLENIOWE NA INDYWIDUALNE ZAMÓWIENIE

Potrzebujesz opraw oświetleniowych dopasowanych do swojego projektu? Chętnie opracujemy rozwiązanie oświetleniowe dostosowane do Twoich potrzeb.
Skontaktuj się z nami, aby przedstawić swoje wymagania.

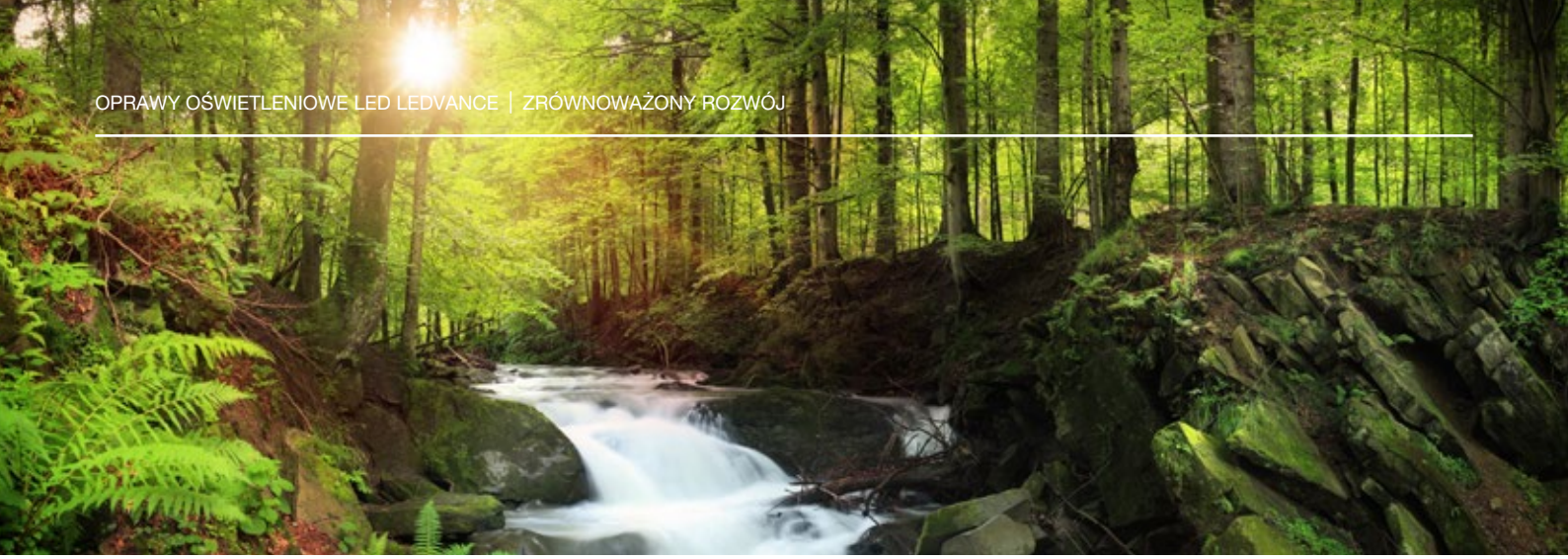

ZRÓWNOWAŻONY ROZWÓJ NASZA STRATEGIA

ZRÓWNOWAŻONY SUKCES – WIELE DRÓG W JEDNYM KIERUNKU

Zrównoważony rozwój to w dzisiejszych czasach gorący temat. Ale samo mówienie o nim nie wystarczy. Zamiast tego musimy poprzeć nasze dobre intencje konkretnymi działaniami. Właśnie dlatego LEDVANCE opracowało nową, kompleksową strategię zrównoważonego rozwoju, aby stworzyć solidne podstawy do dostosowania firmy do zrównoważonej przyszłości.

W LEDVANCE zrównoważony rozwój nie jest celem, ale ciągłą podróżą. Chodzi o coś więcej niż tylko bycie świadomymi ekologicznie; chodzi o przekształcenie naszych praktyk, zmniejszenie śladu węglowego, tworzenie przestrzeni współpracy i promowanie etycznego postępowania w biznesie. Obejmuje to nowe gamy produktów, zmniejszenie poziomu CO2 o milion ton rocznie w transporcie i poprawę planowania popytu za pomocą sztucznej inteligencji.

OD LINII DO PĘTLI

NIEDAWNO WPROWADZILIŚMY „LEDVANCE LOOP", NOWĄ MARKĘ, KTÓRA KONSOLIDUJE WSZYSTKIE NASZE GLOBALNE WYSIŁKI I DZIAŁANIA NA RZECZ ZRÓWNOWAŻONEGO ROZWOJU.

Nasz slogan zrównoważonego rozwoju „od linii do pętli" odnosi się do przejścia LEDVANCE od procesów liniowych (weź-wyprodukuj-wyrzuć) do procesów cyrkularnych (weź-wyprodukuj-użyj ponownie + powtórz).

ZRÓWNOWAŻONY ORZWOJ Z NASZYM CERTYFIKATEM

Firma LEDVANCE jest świadoma swojej odpowiedzialności jako przedsiębiorstwo globalne.

O tym, jak poważnie traktujemy nasze zaangażowanie, świadczy srebrny medal przyznany przez EcoVadis, jednego z najbardziej renomowanych dostawców ocen zrównoważonego rozwoju na świecie.

SILVER 2023 ecovadis Sustainability Rating

Wyniki LEDVANCE w rankingu zrównoważonego rozwoju biznesu EcoVadis

LEDVANCE EVERLOOP
PRZYSZŁOŚĆ TO OBIEG ZAMKNIĘTY

WYMIEŃ, NIE MARNUJ

Oprawy EVERLOOP zostały zaprojektowane w taki sposób, aby ich źródła światła i zasilacze można było łatwo wymieniać, co oznacza, że same oprawy mogą być używane niemal bezterminowo.

Wprowadzając serię innowacyjnych opraw EVERLOOP, LEDVANCE promuje transformację od liniowego do zamkniętego cyklu eksploatacji takich produktów. Kluczowa cecha takich produktów polega na tym, że ich wszystkie krytyczne podzespoły można wygodnie wymieniać. Oprawy oraz stworzona z ich wykorzystaniem instalacja może pozostawać sprawna i aktualna, co zapewnia praktycznie nieograniczony okres eksploatacji.

ZALETY W SKRÓCIE

MNIEJ ODPADÓW
Wymieniane są tylko te komponenty, które są wadliwe lub przestarzałe. Zmniejsza to ilość odpadów elektronicznych – zgodnie z przyszłymi wymogami UE. Oszczędności rosną, ponieważ stare komponenty są poddawane recyklingowi, a materiały wykorzystywane do produkcji nowych produktów.

DŁUGA TRWAŁOŚĆ
Raz zainstalowana oprawa EVERLOOP może być używana niemal bezterminowo. To nie tylko dobry przykład zrównoważonego rozwoju, ale także długoterminowa oszczędność kosztów.

OPCJE PRZYSZŁOŚCIOWE
W coraz większej liczbie przetargów, projektów i programów finansowania jednym z wymogów jest możliwość naprawy. Dzięki EVERLOOP zawsze jesteś po bezpiecznej stronie.

WYGODNE MODERNIZACJE
Źródła światła LED i sterowniki można łatwo wymienić, dzięki czemu oprawy EVERLOOP można błyskawicznie dostosować do zmieniających się warunków.

Zobacz pierwszą rodzinę opraw EVERLOOP, Linear IndiviLED Gen 2 na str. 117.

JAK DOKŁADNIE DZIAŁA EVERLOOP LINEAR INDIVILED

Oprawy EVERLOOP są przemyślane w najdrobniejszych szczegółach i wysoce funkcjonalne. Sprawia to, że ich instalacja i modernizacja komponentów jest szczególnie łatwa, jak pokazano na tym przykładzie Linear IndiviLED Gen 2.

WIDEO EVERLOOP
Zobacz, jak prosta jest zasada działania EVERLOOP.

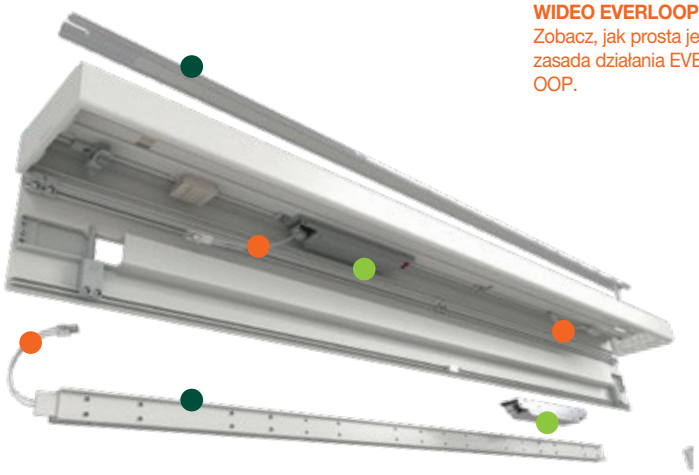

ŹRÓDŁO ŚWIATŁA LED
Łatwa wymiana

ZASILACZ LED Z mechanizmem szybkiego zwalniania

ZŁĄCZA
Łatwe podłączenie

PRZEJDŹ NA LED JUŻ TERAZ!
ELASTYCZNE ROZWIĄZANIA DLA ŁATWEJ ZMIANY

Zakaz stosowania nieefektywnych lamp zawierających rtęć obowiązuje od 2023 roku. Przy wysokich kosztach energii i rosnącym zapotrzebowaniu na zrównoważone oświetlenie, teraz jest najlepszy czas na przejście na zgodne z wymogami UE, energooszczędne i opłacalne oświetlenie LED.

LEDVANCE oferuje alternatywę dla każdej potrzeby dzięki szerokiej gamie opraw oświetleniowych, inteligentnych produktów oświetleniowych i zaawansowanych lamp LED. Rozwiązania z lampami LED są proste i atrakcyjne ekonomicznie, ponieważ oprawę można zachować. Przejście na oprawy LED może również zoptymalizować moc i jakość oświetlenia, co może również znacznie zwiększyć produktywność.

CZTERY ROZWIĄZANIA MODERNIZACYJNE – ZMIANA TECHNOLOGII

ROZWIĄZANIA WYKORZYSTUJĄCE LAMPY LED

ZAMIENNIK

KONWERSJA

Przejście z tradycyjnych świetlówek na lampy LED w istniejących oprawach oświetleniowych jest szybkie, łatwe i ekonomiczne – zarówno w przypadku modernizacji, jak i konwersji.

Prosty zamiennik 1:1

- Szeroki wybór tub LED zapewniających łatwą, szybką i bezpieczną wymianę
- Brak konieczności modyfikacji instalacji elektrycznej
- Jako zamiennik świetlówek do pracy ze statecznikiem magnetycznym lub kompatybilnym statecznikiem elektronicznym
- Znajdź odpowiednią tubę LED w kilku krokach za pomocą wygodnej aplikacji Tube Finder

Przejdź bezpośrednio do aplikacji Tube Finder: **ledvance.com/tubefinder**

W przypadku braku odpowiednika lub jeśli klient ceni sobie maksymalną energooszczędność i niskie koszty konserwacji, rozwiązaniem jest modyfikacja instalacji elektrycznej.

1. **Tuba LED do bezpośredniego zasilania sieciowego 230 V:** szczególnie szybka i zorientowana na zastosowanie dzięki zestawowi konwersji i dopasowanemu wyborowi tub LED T5 i T8
2. **System LED Tube External: tuba LED T5/T8 i zewnętrzny zasilacz:** doskonałe rozwiązanie umożliwiające przejście od starych świetlówek i stateczników DALI z możliwością ściemniania do wydajnej technologii LED z możliwością ściemniania.

ROZWIĄZANIA WYKORZYSTUJĄCE OPRAWY OŚWIETLENIOWE LED

MODERNIZACJA

NOWA INSTALACJA

Jeśli koncentrują się Państwo na optymalnym strumieniu i jakości światła, maksymalnej wydajności i być może dodatkowych korzyściach, warto zmodernizować oprawy oświetleniowe lub zainstalować nowe.

Modernizacja zgodna z zasadą oprawa-w-oprawę:

- Jeśli istniejąca oprawa oświetleniowa musi zostać zachowana, ale interfejsy elektryczne lub mechaniczne są zbyt stare na modernizację lub konwersję.
- Ustawienie i montaż za pomocą regulowanych magnesów
- Szybka modyfikacja instalacji elektrycznej bez użycia narzędzi dzięki puszce podłączeniowej
- Zaprojektowane do użytku z tubami LED T5 AC
- Dostępna w trzech różnych długościach

Całkowita wymiana na nowoczesne oprawy oświetleniowe LED:

- Jeśli istniejąca obudowa lub inne komponenty osiągnęły koniec okresu trwałości
- Jeśli zmieniły się wymagania dotyczące charakterystyki oświetlenia (np. rozsył światła lub jakość)
- Jeśli konieczna jest integracja systemu sterowania oświetleniem lub modernizacja do oświetlenia skoncentrowanego na człowieku
- Jeśli uległy zmianie wymagania estetyczne lub funkcjonalne
- Długa trwałość i maksymalny potencjał oszczędności energii

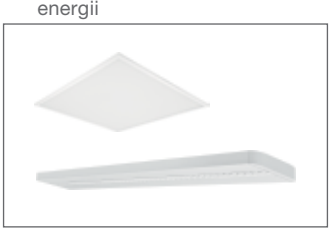

TWÓJ SKRÓT DO WŁAŚCIWEJ ALTERNATYWY Z LAMPĄ LED

Przejdź bezpośrednio do aplikacji Tube Finder: **ledvance.com/lampfinder**

NIE SĄ PAŃSTWO PEWNI, CO WYBRAĆ?

Firma LEDVANCE zajmuje się indywidualnymi obliczeniami i oferuje rozwiązania dostosowane do indywidualnych wymagań dotyczących oświetlenia – wszystko z jednego źródła. Prosimy o kontakt

e-mail: contact@ledvance.com
tel: +49 89 780673-660

STEROWANIE OŚWIETLENIEM TO VIVARES

WSZECHSTRONNE I WYDAJNE ROZWIĄZANIA

Bardziej zrównoważone i wydajne przy mniejszym zużyciu energii?

Systemy sterowania oświetleniem VIVARES firmy LEDVANCE pozwalają zaoszczędzić do

80 %

CO_2 i energii w oświetleniu biurowym przy jednoczesnej modernizacji rozwiązań ze świetlówkamina produkty LED [1].

Więcej informacji na temat systemu VIVARES znajdą Państwo na stronie

ledvance.com/lms

Szukasz wydajnego, inteligentnego i przyjaznego dla środowiska oświetlenia? Jedno jest pewne: maksymalne oszczędności energii można osiągnąć tylko dzięki sterowaniu oświetleniem – po przejściu na LED. Dzięki systemom sterowania oświetleniem VIVARES, LEDVANCE oferuje zarówno rozwiązania dla pojedynczych pomieszczeń o powierzchni do 200 m², jak i rozwiązania dla całych kondygnacji o powierzchni do 1 000 m². Korzyści:

- jednostki sterujące, oprawy oświetleniowe, tuby i lampy LED, czujniki i złącza przyciskowe od jednego dostawcy
- prosta konfiguracja i uruchomienie, od plug and play po bardziej złożone, konfigurowalne rozwiązania lub sterowanie za pomocą aplikacji
- indywidualne wsparcie – od projektowania oświetlenia po uruchomienie systemu i instruktaż na miejscu
- kompleksowa obsługa posprzedażowa
- 5-letnia gwarancja na system

ZNACZĄCE ZMNIEJSZENIE POTENCJAŁU GLOBALNEGO OCIEPLENIA

Około 90% wpływu oprawy oświetleniowej na środowisko ma miejsce w fazie jej użytkowania. Przejście ze świetlówek na lampy LED jest zatem kluczowym krokiem w kierunku zmniejszenia współczynnika ocieplenia globalnego (GWP) oświetlenia. **Co ważne:** im bardziej wydajna oprawa oświetleniowa (lm/W), tym niższy jej GWP. Wydajność rozwiązania oświetleniowego można dodatkowo zwiększyć w połączeniu z systemami sterowania oświetleniem sterowanymi czujnikami, nawet jeśli wydajność poszczególnych opraw została już w pełni wykorzystana.

Źródło: biała księga LEDVANCE www.ledvance.com/gwp

[1] Potencjalne oszczędności zoptymalizowanego, sterowanego czujnikami systemu oświetlenia LED w porównaniu do konwencjonalnego systemu ze świetlówkami

JEDNO POMIESZCZENIE, WIELE ROZWIĄZAŃ

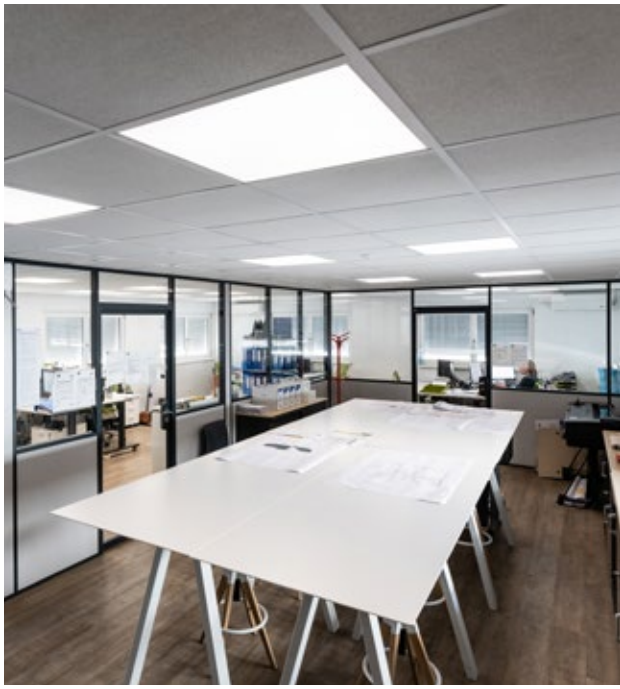

VIVARES oferuje rozwiązania dla pojedynczych pomieszczeń o powierzchni do 200 m² w oparciu o indywidualnie skonfigurowane systemy sterowania oświetleniem, obejmujące do 50 komponentów i opraw DALI lub 40 Zigbee. Proste, intuicyjne sterowanie, od ręcznego i automatycznego sterowania oświetleniem za pomocą czujników po rozwiązania oparte na aplikacjach.

ZALETY:
- Przejrzystość: jedno pomieszczenie, jeden system – zainstaluj i zapomnij
- Proste: w pełni funkcjonalny LMS po instalacji
- Elastyczność: ręczne i automatyczne sterowanie oświetleniem
- Energooszczędność: optymalna oszczędność energii uzyskana dzięki sterowaniu oświetleniem – po przejściu na oświetlenie LED
- Dobre samopoczucie: system oświetlenia BIOLUX HCL skoncentrowany na człowieku, zapewniający pozytywny efekt biologiczny i możliwy wzrost produktywności.
- Konfigurowalność: Rozwiązania Tunable White z regulowanymi barwami światła dzięki szerokiej gamie jednostek sterujących VIVARES

DLA ISTNIEJĄCYCH I NOWYCH BUDYNKÓW DZIĘKI TECHNOLOGII DALI LUB BEZPRZEWODOWEJ TECHNOLOGII ZIGBEE

SYSTEMY VIVARES ZIGBEE, BEZPRZEWODOWE
- Idealne do stosowania w istniejących budynkach
- Oparte na międzynarodowym standardzie Zigbee 3.0
- Szybka i łatwa instalacja; uruchomienie za pomocą kodu QR
- Nieskomplikowana rekonfiguracja komponentów w przypadku zmiany sposobu użytkowania pomieszczeń

SYSTEMY VIVARES DALI, PRZEWODOWE
- Szczególnie odpowiednie dla nowych budynków
- Komponenty certyfikowane zgodnie ze standardem DALI-2
- Rozszerzona oferta produktów do zastosowań biurowych
- Proste uruchomienie dzięki intuicyjnemu oprogramowaniu
- Opcjonalnie: zintegrowana bramka IoT*

WIELE POMIESZCZEŃ, JEDNO ROZWIĄZANIE

Jeden system sterowania oświetleniem dla całego piętra? Dla jednostek sterujących VIVARES DALI i Zigbee to żaden problem. Jeden centralnie sterowany system może być używany w wielu pomieszczeniach (do 1 000 m²) z opcjonalnymi funkcjami IoT*. Jednak oświetlenie każdego pomieszczenia w ramach rozwiązania kondygnacyjnego może być nadal sterowane i regulowane oddzielnie. Opcje oświetlenia, takie jak sceny lub Tunable White i oświetlenie zorientowane na człowieka, personalizują światło w pomieszczeniach.

ZALETY:
- Wszechstronność: jeden system dla wszystkich potrzeb
- Niezależność: zdalny dostęp bez konieczności obecności w celu skonfigurowania systemu sterowania oświetleniem
- Przejrzystość: opcjonalne usługi w chmurze VIVARES z monitorowaniem zużycia energii i zarządzaniem konserwacją – koszty zawsze pod kontrolą
- W samą porę: ustawienia czasu dla poszczególnych scen świetlnych
- Wszystkie opcje: od standardowego światła monochromatycznego i Tunable White do biologicznie efektywnego światła z systemem oświetlenia BIOLUX HCL zorientowanym na człowieka poprzez jednostkę sterującą DALI Pro2 IoT.

*IoT = Internet rzeczy. Oznacza to, że systemy mogą dostarczać oceny w postaci pulpitów nawigacyjnych lub mogą być połączone z rozwiązaniami w chmurze, które monitorują na przykład zużycie energii i cykle konserwacji.

Znajdź odpowiednie oprawy oświetleniowe i komponenty na naszej stronie internetowej: **ledvance.com/lms**

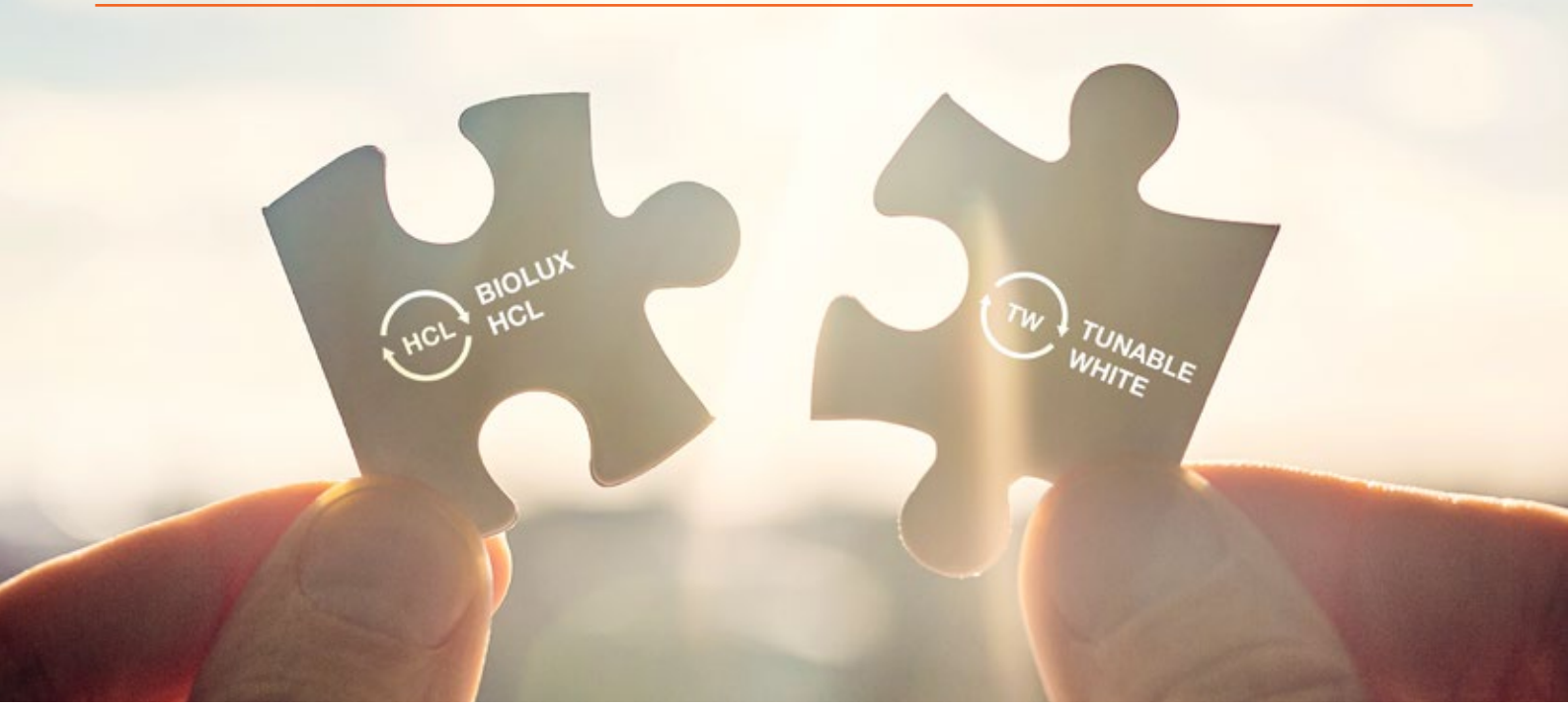

STEROWANIE OŚWIETLENIEM MOŻE BYĆ TAKIE ŁATWE!

TERAZ DWA RAZY LEPSZE!

NASZA NOWA GENERACJA OPRAW DALI-2 DO TUNABLE WHITE I ZASTOSOWAŃ HCL.

Nasza nowa generacja opraw oświetleniowych DALI-2 IoT1 sprawia, że zachwycenie klientów nowoczesnymi rozwiązaniami do sterowania oświetleniem jest łatwiejsze niż kiedykolwiek. Rodzina opraw stała się bardziej wszechstronna, wydajna i wydajna, i nadaje się zarówno do zastosowań Tunable White, jak i BIOLUX HCL. Odkryj możliwości!

OPRAWY DALI-2 IOT[1] GEN 2 – PASUJĄ DO ZASTOSOWAŃ BIOLUX HCL LUB TUNABLE WHITE

Nazwa produktu	Segmentation	GTIN (EAN)	W	lm	lm/W	K	∠°	WARM COOL	DALI-2	UGR <19	R_a >90	SDCM ≤3	5 YEARS GUARANTEE[2]	D × Sz × W [mm] Ø × W [mm]
BIOLUX HCL PANEL TW DALI														
BIOLUX HCL PL 600 S 40W TW DALI	■	4099854**140068**	40	4600	115	2700...6500	90		DALI2					595 × 595 × 11
BIOLUX HCL PL 625 S 40W TW DALI	■	4099854**140167**	40	4600	115	2700...6500	90		DALI2					620 × 620 × 11
BIOLUX HCL PL 625 S 40W TW CSW[3] DALI	■	4099854**140273**	40	4600	115	2700...6500	90		DALI2					620 × 620 × 11
BIOLUX HCL PL 1200 S 37W TW DALI	■	4099854**140228**	37	4100	102	2700...6500	90		DALI2					1195 × 295 × 11
BIOLUX HCL DOWNLIGHT TW DALI														
BIOLUX HCL DL DN150 S 21W TW DALI	■	4099854**140310**	21	2200	105	2700...6500	60		DALI2					175 × 99

Wszystkie oprawy obsługują DALI-2 Energy Data (DALI część 252) i DALI-2 Diagnostic Data (DALI część 253). Oprawy Panel można łączyć z akcesoriami, np. do montażu natynkowego i podwieszanego. Znajdziesz je tutaj: ledvance.com/panel-accessories

[1] IoT = Internet rzeczy. Oznacza to, że systemy mogą dostarczać oceny w postaci pulpitów nawigacyjnych lub mogą być połączone z rozwiązaniami w chmurze, które monitorują na przykład zużycie energii i cykle konserwacji. | [2] Szczegółowe warunki gwarancji można znaleźć na stronie www.ledvance.com/guarantee | [3] Z fabrycznie zamontowanym złączem Wago

OŚWIETLENIE ZINTEGROWANE (HCL – HUMAN CENTRIC LIGHTING)

ŚWIATŁO DLA LEPSZEGO SAMOPOCZUCIA

- Symulacja krzywej naturalnego światła tworząca pozytywny efekt biologiczny
- Sterowanie automatyczne, ale regulowane w razie potrzeby
- Oszczędność energii/kosztów dzięki mniejszej jasności wymaganej rano i wieczorem
- Do 30% dodatkowych oszczędności dzięki czujnikom światła/obecności

ZALECANY KONTROLER: DALI PRO2 IOT LDVV

- Zaprogramowany przy użyciu danych z krzywej świetlnej opartej na badaniach naukowych
- Uzupełnia oprawy DALI-2 IoT, tworząc system HCL dla pojedynczych i otwartych biur.

System symuluje naturalną krzywą światła, która może poprawić samopoczucie człowieka.

SYSTEMY TUNABLE WHITE

ŚWIATŁO, KTÓRE MOŻNA SPERSONALIZOWAĆ

- Kolor i jasność światła można regulować ręcznie w zależności od preferencji i aktywności.
- Wybór barwy światła od 2 700 K do 6 500 K
- Jasność regulowana w zakresie 1-100 %
- Większa oszczędność energii w połączeniu z czujnikami światła/obecności

ZALECANE KONTROLERY FIRMY OSRAM: DALI MCU TW, DALI PCU TW, DALI ECO BT, DALI ACU BT

- Oprawy DALI-2 kompatybilne z wieloma innymi kontrolerami DALI-2 obsługującymi Tunable White
- Z jednego źródła w LEDVANCE lub od zewnętrznych dostawców
- Od rozwiązań dla całych kondygnacji po rozwiązania dla pojedynczych pomieszczeń

Pokój pracowniczy jest używany przez różne osoby. Barwę światła można regulować ręcznie, aby dostosować ją do osobistych preferencji.

Znajdź odpowiednie oprawy i komponenty na naszej stronie internetowej: **ledvance.com/hcl**

BIURA
ŚWIATŁO JAKO SKŁADOWA SUKCESU

DOWNLIGHT UGR19
Strona 28

DOWNLIGHT KOMFORT
Strona 30

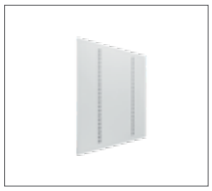

PANEL INDIVILED
Strona 96

PANEL COMFORT
Strona 104

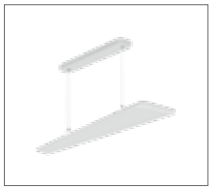

PANEL DIRECT/INDIRECT
Strona 124

LINEAR INDIVILED GEN 2
Strona 118

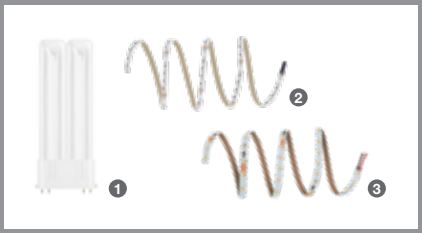

ODPOWIEDNIE LAMPY I PASKI LED:

LEDVANCE oferuje rozwiązania oświetleniowe dostosowane do dużych i małych biur – od ultra niskoprofilowych lamp DULUX LED F 1 LED zapewniających znakomitą skuteczność świetlną do uniwersalnych pasków LED STRIP PERFORMANCE RGBW 2 i WHITE 3.

PROJEKT REFERENCYJNY

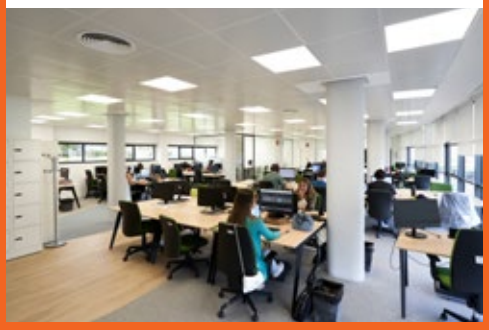

PROJEKT: FENIE ENERGÍA, Madryt, Hiszpania

ZASTOSOWANIE: Oświetlenie biurowe
TECHNOLOGIA: LED

PRODUKTY LEDVANCE: PANEL COMPACT 600 U19 DALI, DOWNLIGHT ALU

Firma LEDVANCE zaprojektowała i wdrożyła kompleksową i interaktywną koncepcję oświetlenia dla budynku biurowego FENIE ENERGÍA w Madrycie, obejmującą pomieszczenia biurowe i wspólne, a także strefę wejściową. Obejmowało to zastosowanie opraw LED typu Downlight i paneli oświetleniowych w połączeniu z czujnikami światła i ruchu, co pozwoliło na znacznie bardziej wydajne i zorientowane na zapotrzebowanie sterowanie oświetleniem. Poprawiło to również jakość oświetlenia w miejscu pracy i zmniejszyło nakłady na konserwację.

OBIEKTY PRZEMYSŁOWE
OŚWIETLENIE UŁATWIA TRUDNĄ PRACĘ

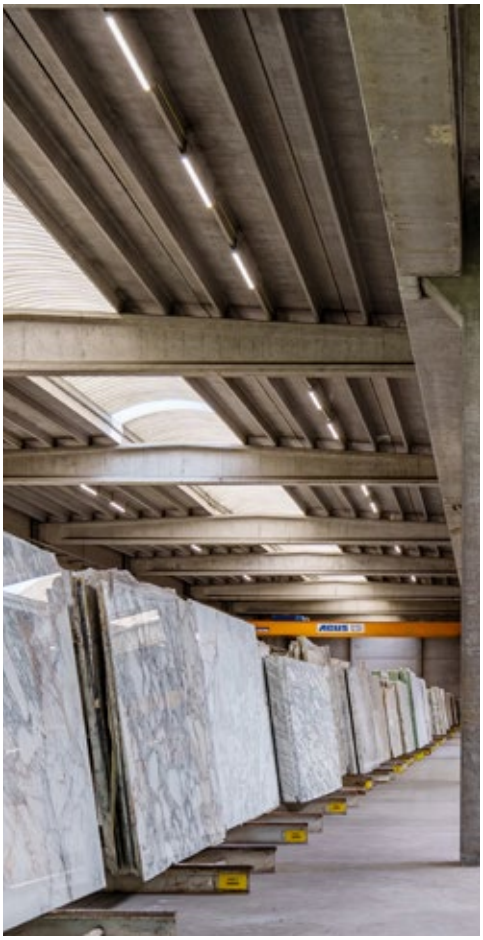

TRUSYS FLEX
Strona 138

DAMP PROOF COMPACT GEN 1
Strona 154

DAMP PROOF SPECIAL GEN 2
Strona 164

HIGH BAY GEN 4
Strona 176

HIGH BAY GEN 4 SENSOR
Strona 177

LOW BAY FLEX
Strona 188

ODPOWIEDNIE TUBY LED:

Tuby LED TUBE T8 EM ULTRA OUTPUT S [1] z ochroną przed odpryskami szkła są bardzo wydajne i trwałe. Zastępują tradycyjne świetlówki i nadają się do użytku nawet w niekorzystnych warunkach, np. chłodniach i magazynach.

PROJEKT REFERENCYJNY

PROJEKT: BMB Natursteen, Wortegem-Petegem, Belgia

ZASTOSOWANIE: Oświetlenie LED magazynu i hali produkcyjnej
TECHNOLOGIA: LED

PRODUKTY LEDVANCE: OKABLOWANIE WEWNĘTRZNE DAMP PROOF

LEDVANCE, wraz z instalatorem Velektro, opracował i wdrożył solidną koncepcję oświetlenia opartą na technologii LED dla pomieszczeń produkcyjnych i magazynowych BMB Natuursteen w Wortegem-Petegem w Belgii. Zwiększyło to efektywność energetyczną, zmniejszyło koszty i wysiłek związany z konserwacją, a dzięki znacznie lepszej jakości światła zwiększyło również komfort odwiedzających i bezpieczeństwo pracy pracowników.

PARKINGI
OŚWIETLENIE OZNACZA BEZPIECZEŃSTWO I OCHRONĘ

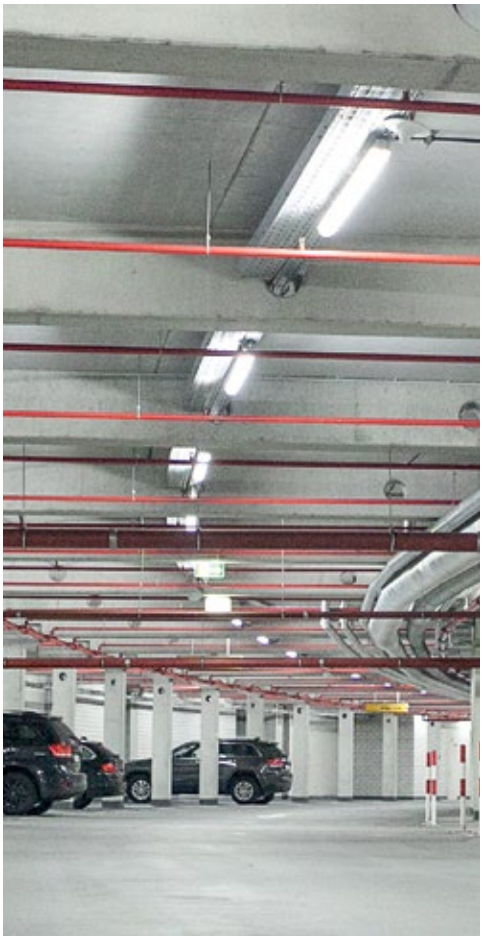

SURFACE BULKHEAD
Strona 86

DAMP PROOF SENSOR
Strona 162

OPRAWY DAMP PROOF HOUSING
Strona 166

FLOODLIGHT SENSOR
Strona 198

FLOODLIGHT PERFORMANCE
Strona 210

STREETLIGHT FLEX SMALL
Strona 220

ODPOWIEDNIE TUBY LED, LAMPY HQL LED I PASKI LED:

W przypadku parkingu wewnętrznego LEDVANCE oferuje oprawy LED TUBE T8 EM CONNECTED P 1 z czujnikami CONNECTED SENSOR 2. Wydajne lampy HQL LED PRO z wysokim strumieniem świetlnym 3 stanowią doskonałe rozwiązanie do zastosowań zewnętrznych. W obu zastosowaniach paski LED STRIP PERFORMANCE PROTECTED 4 zapewniają dużą swobodę projektowania.

PROJEKT REFERENCYJNY

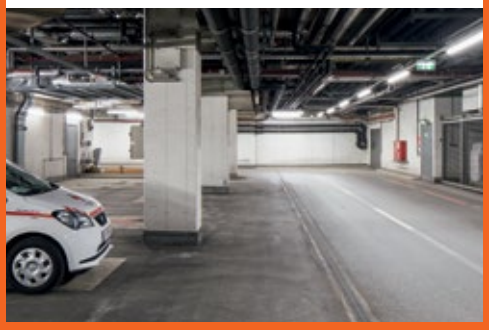

PROJEKT: Tirol Kliniken w Innsbrucku, Austria

ZASTOSOWANIE: oświetlenie garaży podziemnych
TECHNOLOGIA: LED

PRODUKTY LEDVANCE: oprawy LED DAMP PROOF

W podziemnych garażach Medical Center and Surgery West dotychczasowe oprawy wyposażone w świetlówki zostały zastąpione nowymi 30-watowymi oprawami LED DAMP PROOF. Dzięki trwałej konstrukcji o stopniu ochrony IP65 i odporności na uderzenie mechaniczne IK08 stanowią doskonałe rozwiązanie nie tylko do zastosowania w wilgotnych i zapylonych miejscach, a dzięki kątowi wiązki światła wynoszącemu 105 stopni zapewniają również równomierne, jednolite oświetlenie dające poczucie większego bezpieczeństwa pracownikom i gościom.

SKLEPY
ESTETYCZNE OŚWIETLENIE I FUNKCJONALNOŚĆ

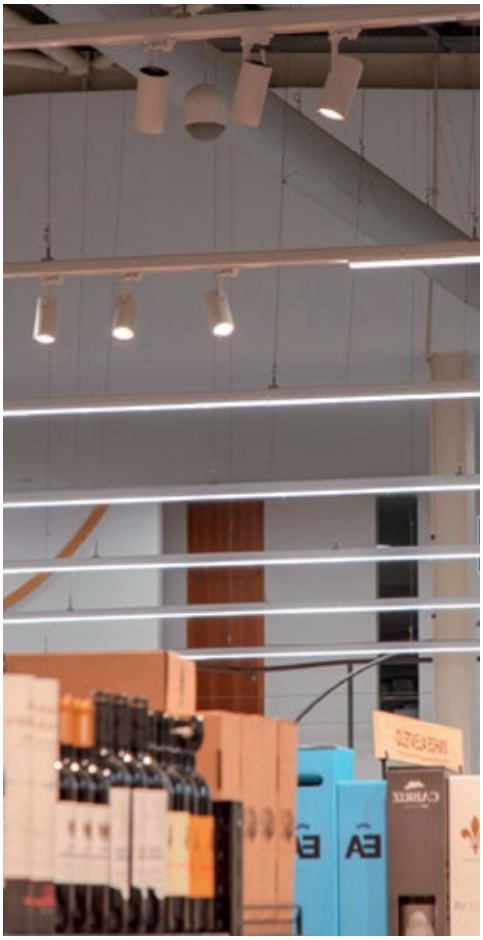

SPOT VARIO
Strona 42

SPOT MULTI
Strona 44

SPOT ADJUST
Strona 52

TRACKLIGHT SPOT ZOOM DIM
Strona 66

TRACKLIGHT SPOT
Strona 68

TRUSYS FLEX
Strona 138

ODPOWIEDNIE REFLEKTOROWE LAMPY LED, LAMPY LINIOWE I PASKI LED:

Rozwiązania oświetleniowe LEDVANCE – obejmują całkowicie ściemnialne lampy reflektorowe 1, uniwersalne paski LED STRIP SUPERIOR TUNABLE WHITE 2 i tuby LED TUBE T8 EM FOOD P 3 dla sprzedawców artykułów spożywczych – zaprezentuj wszystkie swoje towary w najlepszym świetle.

PROJEKT REFERENCYJNY

PROJEKT: oświetlenie supermarketu E.LECLERC, Lousada, Portugalia

ZASTOSOWANIE: oświetlenie LED dla działu odzieży i wina w supermarkecie
TECHNOLOGIA: LED

PRODUKTY LEDVANCE: OPRAWY TRACKLIGHT SPOT, TRUSYS

Lepsza ogólna jakość oświetlenia, większe przyciąganie uwagi w określonych obszarach i współczesna wydajność energetyczna. Takie wymagania przedstawiło kierownictwo supermarketu E. LECLERC w miejscowości Lousada, Portugalia, zwracając się do firmy LEDVANCE. Specjaliści do spraw oświetlenia opracowali niezwykle efektowne rozwiązanie. Dzięki wysokiemu strumieniowi świetlnemu łącznie 450 opraw oświetleniowych w systemie TRUSYS tworzy równomiernie jasne, wydajne oświetlenie podstawowe. Ponadto obrotowe i odchylane oprawy TRACKLIGHT SPOTS charakteryzujące się znakomitym oddawaniem barw (Ra>90) najlepiej uwydatniają towary. To całkowicie nowe doświadczenie dokonywania zakupów dla klientów supermarketu.

POTRÓJNA RÓŻNORODNOŚĆ
SYSTEM KLAS PRODUKTÓW

Twoja praca obejmuje wszystko: od prostych zadań oświetleniowych do tych bardziej złożonych i wymagających – dokładnie w takich zastosowaniach pomogą ci oprawy oświetleniowe marki LEDVANCE. Abyś zawsze był na bieżąco z szeroką gamą produktów i mógł szybko wybrać ten właściwy, podzieliliśmy nasze oprawy oświetleniowe na trzy grupy: klasę Superior, klasę Performance i klasę Value. Dzięki spójnemu oznaczeniu kolorystycznemu oraz przejrzystym etykietom możesz natychmiast sprawdzić w katalogu – a w przyszłości również na opakowaniach – do której klasy należy oprawa. W ten sposób łatwo spełnisz wymagania klientów dziś i w przyszłości.

Przejrzyste oznakowanie kolorystyczne nowych ekologicznych opakowań pomoże zarządzać produktami i szybko identyfikować te, które najlepiej nadadzą się do danego projektu.

Przykładowe opakowanie

KLASY PRODUKTÓW:

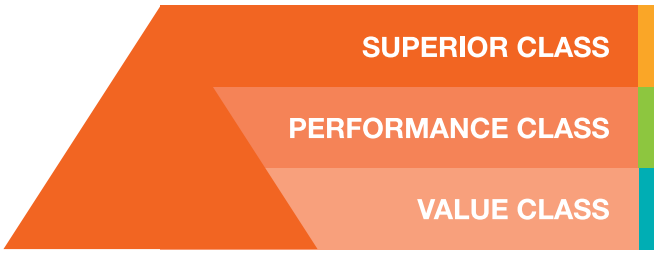

OPRAW OŚWIETLENIOWYCH:

KLASA SUPERIOR

Czasami w grę wchodzi tylko najlepsze. Klasa LEDVANCE Superior składa się z produktów premium, które wyznaczają standardy w zakresie technologii, jakości i konstrukcji. Te zaawansowane produkty są imponujące pod każdym względem i stanowią właściwy wybór dla szczególnie wymagających, prestiżowych projektów o specjalnych wymaganiach oświetleniowych.

KLASA PERFORMANCE

W klasie LEDVANCE Performance znajdują się niezawodne produkty dla większości zastosowań oświetleniowych. Nasza główna oferta obejmuje szeroki wachlarz wysokiej jakości opraw cieszących się zainteresowaniem klientów, które oferują doskonałą trwałość, wydajność, świetne materiały i wysoką jakość oświetlenia. Takie funkcje jak łatwa instalacja, wersje z DALI oraz kompleksowa gwarancja zwiększają wartość produktu.

KLASA VALUE

Wysoka wydajność w atrakcyjnej cenie – to właśnie oferuje klasa LEDVANCE Value. Oprawy tej kategorii charakteryzują się standardową trwałością, wydajnością i jakością światła, dzięki czemu sprawdzają się w codziennych instalacjach i projektach, w których – oprócz niezawodności – liczy się również szczególnie opłacalność. Dodatkowe funkcje, takie jak DALI, rozszerzają pole zastosowań opraw tej klasy.

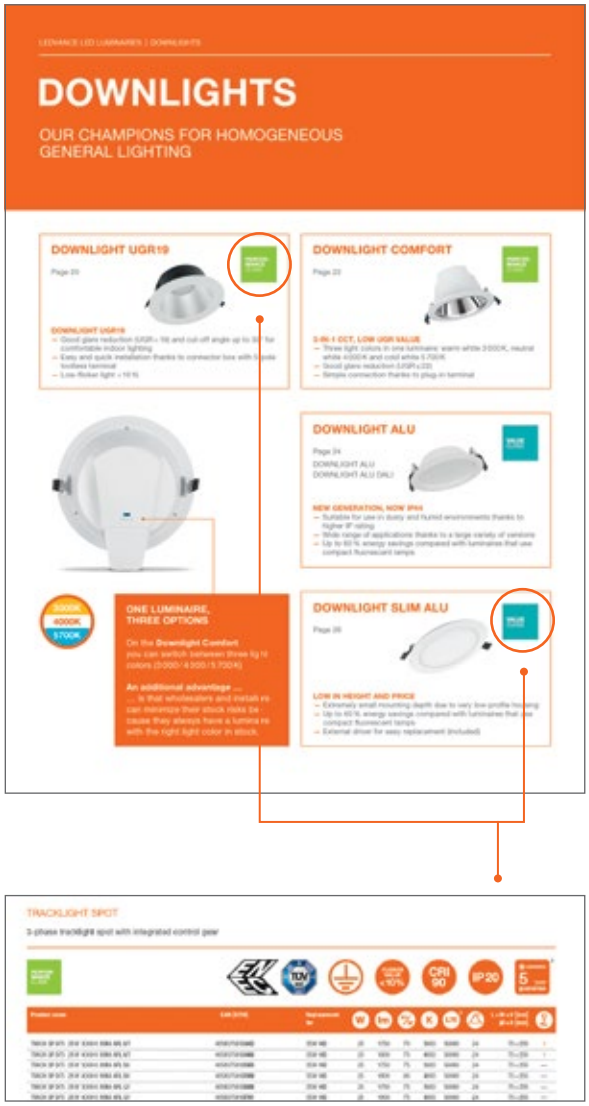

BĄDŹ NA BIEŻĄCO – JAK ZNALEŹĆ INFORMACJE W KATALOGU I OFERCIE

Jasny system klas produktów w ofercie LEDVANCE jest również pokazany na wprowadzających stronach każdego rozdziału oraz na stronach produktowych niniejszego katalogu. Każda klasa produktu ma przypisany kolor, który użyty jest w całym katalogu. Dzięki temu odnalezienie właściwej oprawy jest łatwiejsze i szybsze niż kiedykolwiek.

Dalej – spróbuj sam!

OPRAWY OŚWIETLENIOWE TYPU DOWNLIGHT

CZEMPIONI JEDNORODNEGO OŚWIETLENIA OGÓLNEGO

DOWNLIGHT TUNABLE WHITE

SUPERIOR CLASS

Strona 24

BIOLUX HCL DOWNLIGHT DALI
BIOLUX HCL DOWNLIGHT ZIGBEE

OPRAWY TYPU DOWNLIGHT Z REGULACJĄ TEMPERATURY BARWOWEJ

- Regulacja temperatury barwowej za pomocą systemu Tunable White w zakresie: od 2700 do 6500 K
- Kompatybilność z usługami w chmurze VIVARES
- Odpowiednie dla systemów sterowania oświetleniem

DOWNLIGHT UGR19

PERFORMANCE CLASS

Strona 28

DOWNLIGHT UGR19

- Dobra redukcja olśnienia (UGR < 19) i kąt odcięcia do 30° zapewniają przyjemne oświetlenie wnętrza
- Łatwa i szybka instalacja dzięki puszce podłączeniowej ze złączem 5-stykowym, która umożliwia podłączenie bez użycia narzędzi
- Niewielkie tętnienie światła < 10 %

DOWNLIGHT COMFORT

PERFORMANCE CLASS

Strona 30

CCT 3 W 1, NISKI UGR

- Trzy barwy światła w jednej oprawie: ciepłobiała 3000 K, neutralna biel 4000 K i zimnobiała 5700 K
- Dobra redukcja olśnienia (UGR ≤ 22)
- Łatwe podłączenie dzięki gniazdu z wtykami

DOWNLIGHT SURFACE IP65

PERFORMANCE CLASS

Strona 32

DO WYMAGAJĄCYCH ZASTOSOWAŃ

- Odpowiednie do wykorzystania w zapylonych i wilgotnych miejscach dzięki wysokiemu stopniowi ochrony IP65
- Odpowiednie do wykorzystania w przestrzeniach publicznych dzięki wysokiej odporności na uderzenie mechaniczne (IK06)
- Zaciski przewodów umożliwiające montaż bez narzędzi

DOWNLIGHT ALU

VALUE CLASS

Strona 34

DOWNLIGHT ALU
DOWNLIGHT ALU DALI

ZAAWANSOWANA GENERACJA, STOPIEŃ OCHRONY IP44

- Odpowiednie do wykorzystania w zapylonych i wilgotnych miejscach dzięki wysokiemu stopniowi ochrony IP
- Szeroki wachlarz zastosowań dzięki dużej różnorodności wersji
- Do 60% oszczędności energii w porównaniu z oprawami wykorzystującymi kompaktowe świetlówki

DOWNLIGHT SLIM ALU

VALUE CLASS

Strona 36

NIEWIELKA WYSOKOŚĆ I NISKA CENA

- Niezwykle płytka wnęka montażowa dzięki niskiej obudowie oprawy
- Do 60% oszczędności energii w porównaniu z oprawami wykorzystującymi kompaktowe świetlówki
- Zewnętrzny zasilacz umożliwia łatwą wymianę (dostarczany w zestawie)

JEDNA OPRAWA, TRZY MOŻLIWOŚCI

Oprawa **Downlight Comfort** pozwala przełączać się między trzema barwami światła (3000, 4000, 5700 K).

Dodatkowa zaleta…
…sprzedawcy i montażyści minimalizują ryzyko braku produktu, ponieważ zawsze mają na stanie oprawę o właściwej barwie światła.

PRZEGLĄD ŚREDNIC MONTAŻOWYCH DLA WSZYSTKICH OPRAW TYPU DOWNLIGHT

PRODUKT	Ø MONTAŻU (mm)
DOWNLIGHT TUNABLE WHITE	155, 160
DOWNLIGHT UGR19	155, 195
DOWNLIGHT COMFORT	130, 155, 205
DOWNLIGHT SURFACE IP65	90, 160, 250 (tylko SURFACE)
DOWNLIGHT ALU	150, 200
DOWNLIGHT SLIM ALU	180, 205

BIOLUX HCL DOWNLIGHT DALI

Oprawy typu Downlight, Tunable White, 105 lm/W, montaż bez użycia narzędzi, technologia DALI-2 IoT

CECHY PRODUKTU

- Oprawa oświetleniowa z obsługą IoT i technologią DALI-2
- Regulacja temperatury barwowej za pomocą systemu Tunable White w zakresie: od 2700 do 6500 K
- Bardzo dobry wskaźnik oddawania barw Ra >90
- Odpowiednie do instalacji awaryjnych z centralną baterią zgodnie z EN 60598-2-22

ZALETY PRODUKTU

- Oprawa odpowiednia dla VIVARES DALI, VIVARES DALI HCL i innych sterowników oświetlenia DALI-2
- Umożliwia indywidualne rozwiązanie oświetlenia Tunable White w połączeniu z kompatybilnymi kontrolerami oświetlenia DALI-2.
- Obsługuje oświetlenie LEDVANCE Human Centric Lighting w połączeniu z kontrolerem DALI PRO 2 IOT LDVV (4052899627079).
- Kompatybilny z VIVARES CLOUD SERVICE do monitorowania energii
- Możliwe wewnętrzne okablowanie dzięki dostarczonemu w zestawie zaciskowi przewodu

ZASTOSOWANIA

- Szerokie, przestrajalne spektrum białego światła Ra 90 Tunable White do wysokiej jakości zastosowań oświetleniowych zorientowanych na człowieka.
- Biura, sale konferencyjne
- Recepcje, hole, korytarze, windy

SPRZĘT/AKCESORIA

- Stateczniki zewnętrzne w zestawie
- Fabrycznie zainstalowany zacisk kablowy do okablowania przelotowego

SZCZEGÓŁOWE INFORMACJE O PRODUKCIE

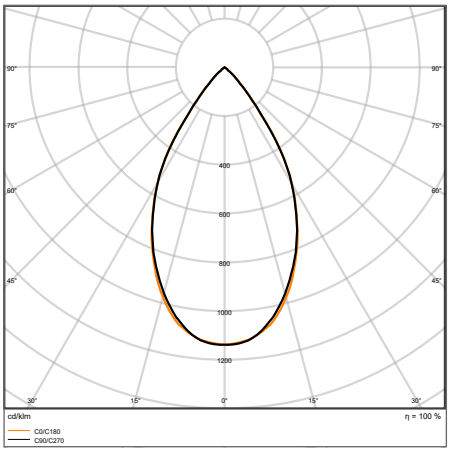

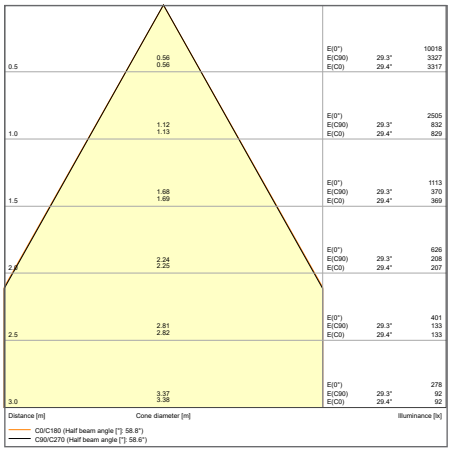

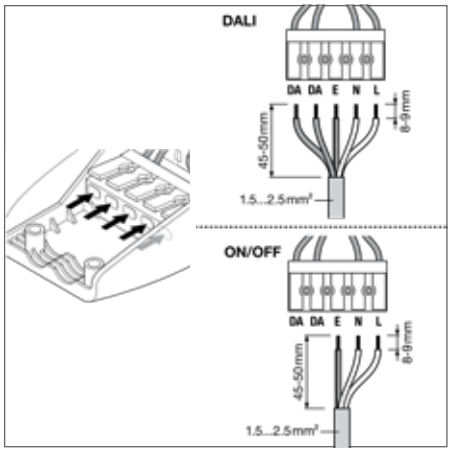

BIOLUX HCL DL DN150 S 21W TW DALI

Rysunki prezentowane w katalogu mają jedynie charakter informacyjny. Wymiary i kolory można znaleźć w tabeli produktów.

BIOLUX HCL DOWNLIGHT DALI

Oprawy typu Downlight, Tunable White, 105 lm/W, montaż bez użycia narzędzi, technologia DALI-2 IoT

SUPERIOR CLASS · VIVA RES · IoT READY [1] · HCL · TW · EN EC · FLICKER VALUE <5% · UGR <19 · Ra >90 · LEDVANCE 5 year guarantee [2]

Nazwa produktu	EAN (GTIN)	Zamiennik dla	W	lm	lm/W	K	L70 [3]	°			D × Sz × W [mm] Ø × W [mm]
BIOLUX HCL DL DN150 S 21W TW DALI	4099854**140310**	2 × 26W CFLP	21	2200	105	2700…6500	70000	60	DALI-2/IoT	160	175 × 99

[1] Wszystkie oprawy obsługują dane energetyczne DALI-2 (DALI część 252) i dane diagnostyczne DALI-2 (DALI część 253).
[2] Szczegółowe warunki gwarancji można znaleźć na stronie: www.ledvance.com/guarantee.
[3] t [h]: L70/B50 przy 25°C (T_a) / t [h]: L80/B10 przy 25°C (T_a)

BIOLUX HCL DOWNLIGHT ZIGBEE

Oprawy oświetleniowe typu Downlight, wersje Tunable White i Zigbee

CECHY PRODUKTU

- Oprawy Tunable White z certyfikatem Zigbee 3.0 - paski LED do łatwej integracji z systemami partnerskimi
- Gotowość do podłączenia do jednostki sterującej BIOLUX HCL i VIVARES ZIGBEE
- Regulacja temperatury barwowej za pomocą systemu Tunable White w zakresie: od 2700 do 6500 K
- Bezprzewodowa komunikacja między jednostką sterującą a oprawami oświetleniowymi za pośrednictwem protokołu Zigbee
- Bardzo dobry wskaźnik oddawania barw Ra >90

ZALETY PRODUKTU

- Umożliwia indywidualne rozwiązanie oświetleniowe w połączeniu z kompatybilnymi sterownikami oświetlenia Zigbee HCL.
- Biologicznie zoptymalizowane oświetlenie poprzez dostosowanie światła sztucznego do naturalnego światła
- 5 lat gwarancji systemowej BIOLUX HCL w przypadku eksploatacji jako część systemu BIOLUX HCL (BIOLUX HCL - jednostka sterująca VIVARES ZIGBEE w połączeniu z oprawami BIOLUX HCL - paski LED BIOLUX HCL)
- Może wspomagać pracę w większym skupieniu
- Dobra redukcja olśnienia (UGR ≤ 19)

ZASTOSOWANIA

- Rozwiązanie oświetleniowe dla maksymalnie 40 opraw BIOLUX HCL - paski LED BIOLUX HCL w połączeniu z jednostką sterującą BIOLUX HCL
- Rozwiązanie biurowe w planie otwartym dla maksymalnie 200 opraw BIOLUX HCL w połączeniu z jednostką sterującą VIVARES ZIGBEE
- Pokoje hotelowe i biurowe z małą ilością światła

SPRZĘT/AKCESORIA

- Aplikacja LEDVANCE BIOLUX wymagana tylko do uruchomienia systemu BIOLUX HCL (dostępna dla systemów Android i iOS).
- Aplikacja LEDVANCE VIVARES do planowania projektu i wymagana tylko do uruchomienia systemu VIVARES ZIGBEE (dostępna dla systemów Android i iOS).

Rysunki prezentowane w katalogu mają jedynie charakter informacyjny. Wymiary i kolory można znaleźć w tabeli produktów.

BIOLUX HCL DOWNLIGHT ZIGBEE

Oprawy oświetleniowe typu Downlight, wersje Tunable White i Zigbee

SUPERIOR CLASS · VIVA RES · IoT READY [1] · HCL · TW · FLICKER VALUE <1% · UGR <19 · Ra >90 · LEDVANCE 5 year guarantee [2]

Nazwa produktu	EAN (GTIN)	W	lm	lm/W	K	L70 [3]	°			D × Sz × W [mm] Ø × W [mm]
BIOLUX HCL DL DN150 ZB 20W 2700-6500K	4058075**400733**	20	1800	90	2700…6500	50000	60	Zigbee 3.0	160	175 × 99

[1] Wszystkie oprawy obsługują dane energetyczne DALI-2 (DALI część 252) i dane diagnostyczne DALI-2 (DALI część 253).
[2] Szczegółowe warunki gwarancji można znaleźć na stronie: www.ledvance.com/guarantee.
[3] t [h]: L70/B50 przy 25°C (T_a) / t [h]: L80/B10 przy 25°C (T_a)

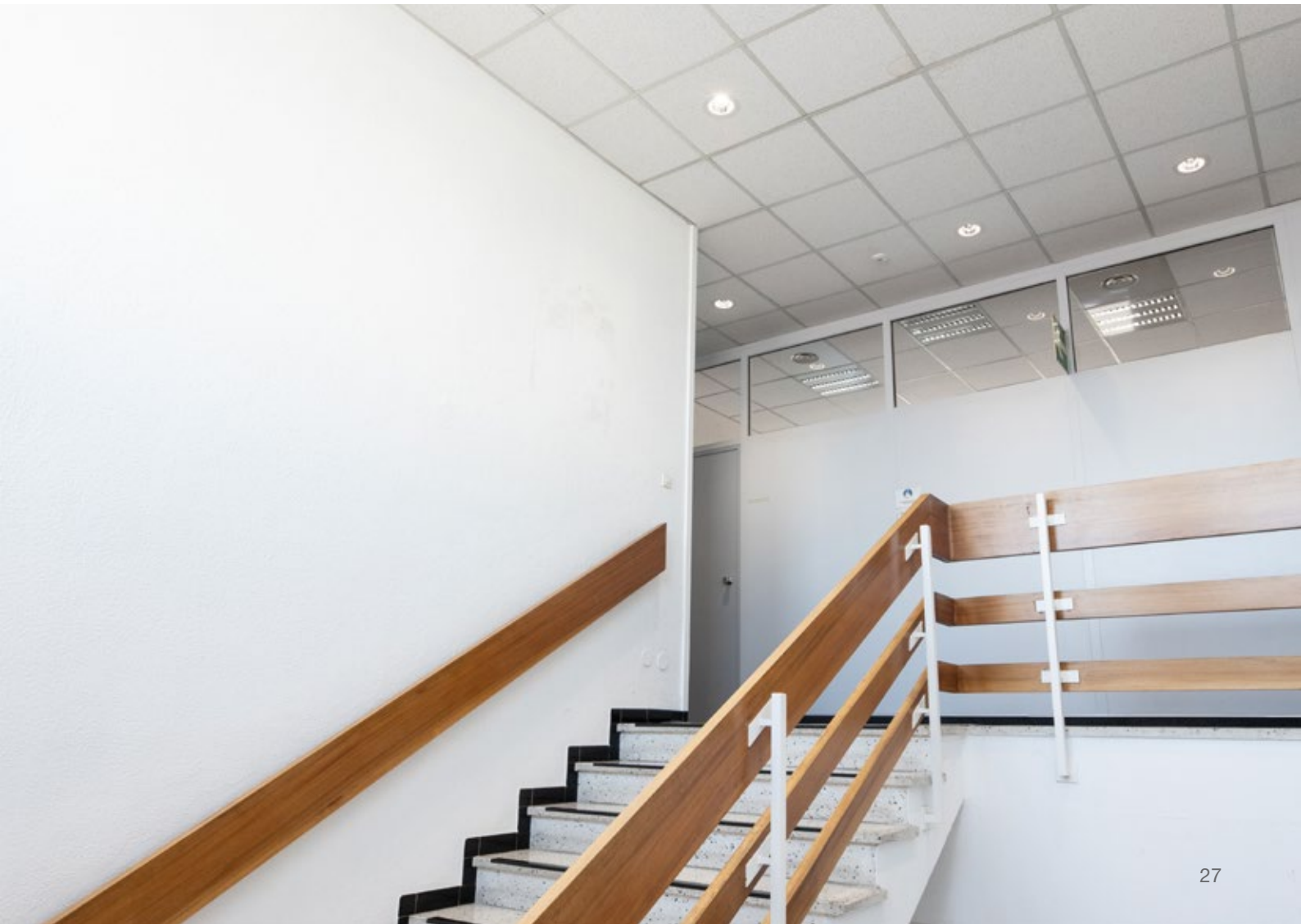

DOWNLIGHT UGR19

Oprawy typu Downlight z redukcją olśnienia, niewielkie tętnienie światła

CECHY PRODUKTU

- Materiał obudowy: aluminium, lustrzany odbłyśnik
- Stopień ochrony: IP54 (po zewnętrznej stronie) / IP20 (po stronie tylnej)
- Możliwość wykorzystania wewnętrznego okablowania
- Oprawy dostępne z zasilaczem z funkcją wł./wył., zasilaczem DALI 2.0 IoT lub Zigbee 3.0
- Puszka podłączeniowa z zaciskami przewodów umożliwia podłączenie bez użycia narzędzi

ZALETY PRODUKTU

- Dobra redukcja olśnienia (UGR < 19) i kąt odcięcia do 30° zapewniają przyjemne oświetlenie wnętrza
- Łatwa i szybka instalacja dzięki puszce podłączeniowej ze złączem 5-stykowym, która umożliwia podłączenie bez użycia narzędzi
- Niewielkie tętnienie światła
- Odpowiednie do wykorzystania w zapylonych i wilgotnych miejscach dzięki wysokiemu stopniowi ochrony IP
- Pięcioletnia gwarancja

ZASTOSOWANIA

- Odpowiednie do zastosowań biurowych, zwłaszcza do stanowisk pracy z ekranami komputerów
- Bezpośredni zamiennik opraw oświetleniowych wykorzystujących świetlówki kompaktowe
- Wejścia/korytarze
- Łazienki, kuchnie i chronione przestrzenie zewnętrzne
- Oświetlenie ogólne

SPRZĘT/AKCESORIA

- Stateczniki zewnętrzne w zestawie

SZCZEGÓŁOWE INFORMACJE O PRODUKCIE

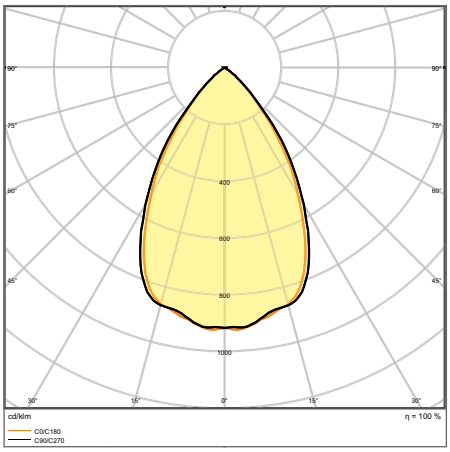

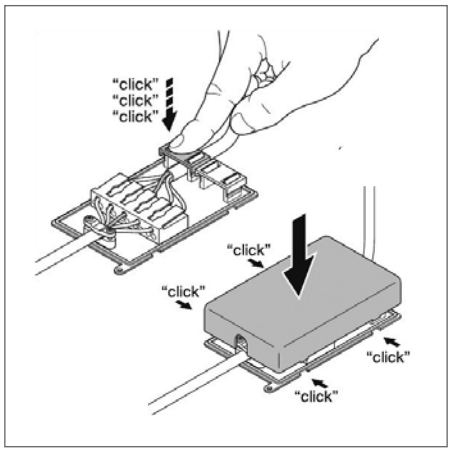

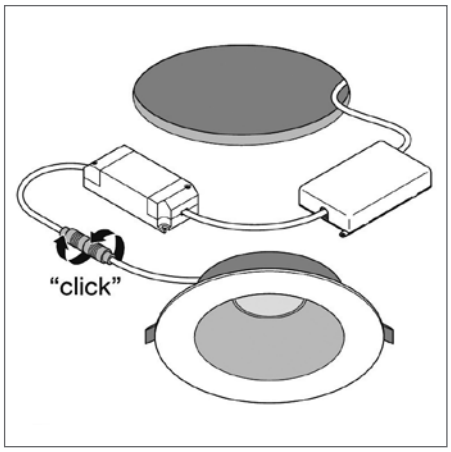

DL UGR19 PFM DN195 21 W 840 WT IP54

Rysunki prezentowane w katalogu mają jedynie charakter informacyjny. Wymiary i kolory można znaleźć w tabeli produktów.

DOWNLIGHT UGR19

Oprawy typu Downlight z redukcją olśnienia, niewielkie tętnienie światła

PERFORMANCE CLASS · VIVA RES · IoT READY [1] · TÜV SÜD · FLICKER VALUE <10% · UGR <19 · Ra >80 · IP20 / IP54 · LEDVANCE 5 year guarantee [2]

Nazwa produktu	EAN (GTIN)	Zamiennik dla	W	lm	lm/W	K	L70 [3]	°			D × Sz × W [mm] Ø × W [mm]
DL UGR19 PFM DN155 14 W 830 WT IP54	4058075**459137**	1 × 26 W CFLi	14	1500	105	3000	70000	65	—	155	180 × 65
DL UGR19 PFM DN155 14 W 840 WT IP54	4058075**459151**	1 × 26 W CFLi	14	1600	115	4000	70000	65	—	155	180 × 65
DL UGR19 PFM DN195 21 W 830 WT IP54	4058075**459250**	2 × 26 W CFLi	21	2400	115	3000	70000	65	—	195	220 × 82
DL UGR19 PFM DN195 21 W 840 WT IP54	4058075**459274**	2 × 26 W CFLi	21	2520	120	4000	70000	65	—	195	220 × 82
DL UGR19 PFM DN155 14 W 830 WT IP54 DALI	4058075**459298**	1 × 26 W CFLi	14	1500	105	3000	70000	65	DALI-2/IoT	155	180 × 65
DL UGR19 PFM DN155 14 W 840 WT IP54 DALI	4058075**459311**	1 × 26 W CFLi	14	1600	115	4000	70000	65	DALI-2/IoT	155	180 × 65
DL UGR19 DN155 PFM 14 W-840 ZBVR WT	4058075**459892**	1 × 26 W CFLi	14	1600	115	4000	70000	65	Zigbee 3.0	155	180 × 65
DL UGR19 PFM DN195 21 W 830 WT IP54 DALI	4058075**459830**	2 × 26 W CFLi	21	2400	115	3000	70000	65	DALI-2/IoT	195	220 × 82
DL UGR19 PFM DN195 21 W 840 WT IP54 DALI	4058075**459854**	2 × 26 W CFLi	21	2520	120	4000	70000	65	DALI-2/IoT	195	220 × 82
DL UGR19 DN195 PFM 21 W-840 ZBVR WT	4058075**459397**	2 × 26 W CFLi	21	2520	120	4000	70000	65	Zigbee 3.0	195	220 × 82

[1] Wszystkie oprawy DALI i Zigbee obsługują dane energetyczne DALI-2 (DALI część 252) i dane diagnostyczne DALI-2 (DALI część 253).
[2] Szczegółowe warunki gwarancji można znaleźć na stronie: www.ledvance.com/guarantee.
[3] t [h]: L70/B50 przy 25°C (T_a) / t [h]: L80/B10 przy 25°C (T_a)

DOWNLIGHT COMFORT

Oprawy typu Downlight z regulacją światła białego

CECHY PRODUKTU

- Materiał: aluminium (obudowa), poliwęglan (klosz)
- Możliwość wyboru trzech barw światła za pomocą przełącznika suwakowego
- Stopień ochrony: IP54 (po zewnętrznej stronie)
- Możliwość wykorzystania wewnętrznego okablowania

ZALETY PRODUKTU

- Trzy barwy światła w jednej oprawie: ciepłobiała 3000 K, neutralna biel 4000 K i zimnobiała 5700 K
- Dobra redukcja olśnienia (UGR ≤ 22)
- Łatwe podłączenie dzięki wtykom
- Odpowiednie do wykorzystania w zapylonych i wilgotnych miejscach dzięki wysokiemu stopniowi ochrony IP
- Pięcioletnia gwarancja

ZASTOSOWANIA

- Bezpośredni zamiennik opraw oświetleniowych wykorzystujących świetlówki kompaktowe
- Oświetlenie ogólne
- Łazienki, kuchnie i chronione przestrzenie zewnętrzne
- Biura
- Korytarze

SZCZEGÓŁOWE INFORMACJE O PRODUKCIE

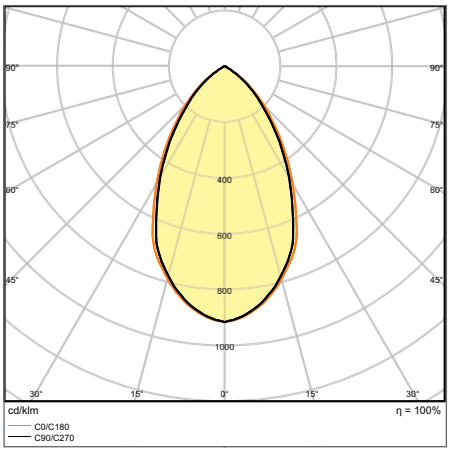

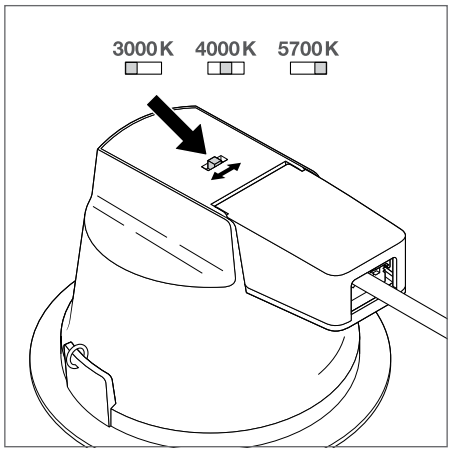

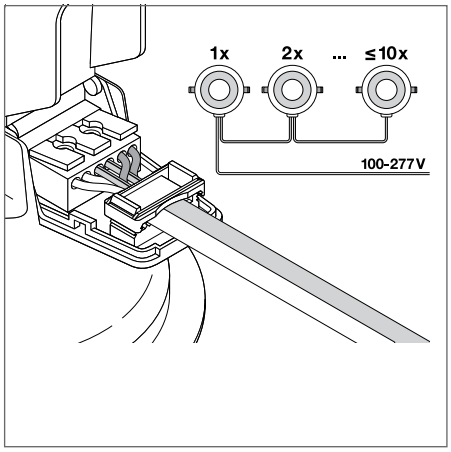

DL COMFORT DN 130 13 W 3CCT IP54 WT

Rysunki prezentowane w katalogu mają jedynie charakter informacyjny. Wymiary i kolory można znaleźć w tabeli produktów.

DOWNLIGHT COMFORT

Oprawy typu Downlight z regulacją światła białego

PERFOR-MANCE CLASS

Ra >80

IP20 / IP54

LEDVANCE 5 year guarantee [1]

Nazwa produktu	EAN (GTIN)	Zamiennik dla	W	lm	lm/W	K	L70 [2]	°		D × Sz × W [mm] Ø × W [mm]
DL COMFORT DN 130 13 W 3CCT IP54 WT	4058075**104068**	1 × 18W CFLi	13	1030…1210	85	3000…5700	50000	60	130	145 × 82
DL COMFORT DN 155 18 W 3CCT IP54 WT	4058075**104082**	2 × 18W CFLi	18	1040…1620	85	3000…5700	50000	60	155	172 × 95
DL COMFORT DN 205 20 W 3CCT IP54 WT	4058075**104105**	2 × 26W CFLi	20	1720…1930	90	3000…5700	50000	60	205	228 × 98

[1] Szczegółowe warunki gwarancji można znaleźć na stronie: www.ledvance.com/guarantee.
[2] t [h]: L70/B50 przy 25°C (T_a) / t [h]: L80/B10 przy 25°C (T_a)

DOWNLIGHT SURFACE IP65

Oprawy typu Downlight do montażu powierzchnio stopniu ochrony IP65

CECHY PRODUKTU

- Odporność na uderzenie mechaniczne: IK06
- Zaciski przewodów umożliwiające montaż bez narzędzi
- Możliwość wykorzystania wewnętrznego okablowania
- Stopień ochrony: IP65
- Strumień świetlny: do 4950 lm
- Wysoka skuteczność świetlna: do 110 lm/W
- Trwałość (L70/B50): 100 tys. godzin (przy 25°C)
- Temperatura otoczenia podczas pracy: -30…+40°C

ZALETY PRODUKTU

- Odpowiednie do wykorzystania w zapylonych i wilgotnych miejscach dzięki wysokiemu stopniowi ochrony IP
- Odpowiednie do wykorzystania w przestrzeniach publicznych dzięki wysokiej odporności na uderzenie mechaniczne (IK)
- Pięcioletnia gwarancja
- Oszczędność energii do 50% (w porównaniu z oprawami oświetleniowymi wykorzystującymi świetlówki)

ZASTOSOWANIA

- Bezpośrednie zamienniki opraw oświetleniowych wykorzystujących świetlówki
- Odpowiednie do instalacji wewnątrz pomieszczeń i na zewnątrz
- Korytarze, klatki schodowe i wejścia
- Korytarze, przejścia podziemne
- Przestrzenie publiczne

SZCZEGÓŁOWE INFORMACJE O PRODUKCIE

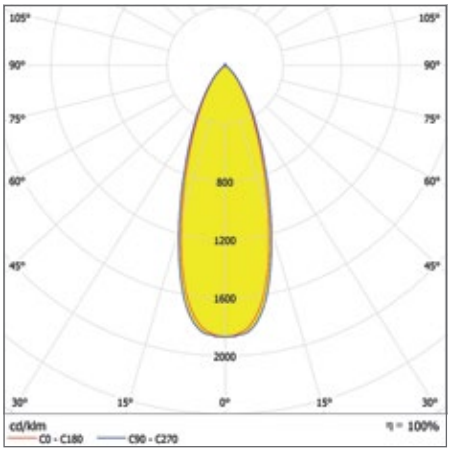

DL SURFACE DN 160 P 30W 830 36D IP65 WT

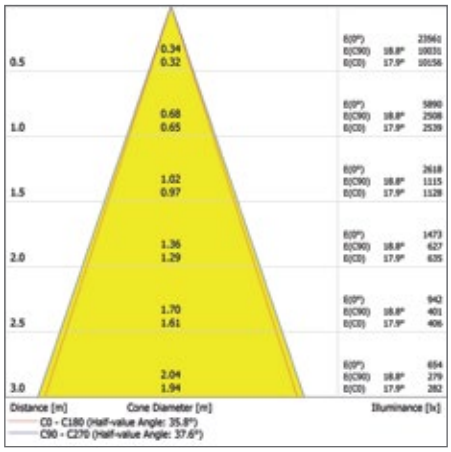

DL SURFACE DN 160 P 30W 830 36D IP65 WT

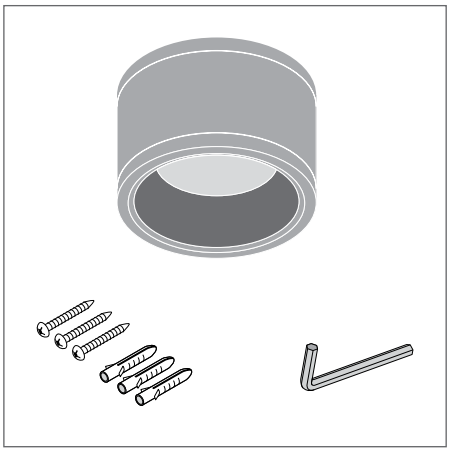

Rysunki prezentowane w katalogu mają jedynie charakter informacyjny. Wymiary i kolory można znaleźć w tabeli produktów.

DOWNLIGHT SURFACE IP65

Oprawy typu Downlight do montażu powierzchniowego o stopniu ochrony IP65

PERFOR-MANCE CLASS | FLICKER VALUE <5% | UGR <19 | Ra >80 | IP65/IP65 | LEDVANCE 5 year guarantee[2]

Nazwa produktu	EAN (GTIN)	Zamiennik dla	W	lm	lm/W	K	L70[2]	°	D × Sz × W [mm] Ø × W [mm]
DL SURFACE DN 90 P 15W 830 36D IP65 WT	4058075**768857**	1 × 26W CFLi	15	1575	105	3000	100000	36	90 × 107
DL SURFACE DN 90 P 15W 840 36D IP65 WT	4058075**768871**	1 × 26W CFLi	15	1650	110	4000	100000	36	90 × 107
DL SURFACE DN 90 P 15W 830 36D IP65 BK	4058075**768895**	1 × 26W CFLi	15	1575	105	3000	100000	36	90 × 107
DL SURFACE DN 90 P 15W 840 36D IP65 BK	4058075**768918**	1 × 26W CFLi	15	1650	110	4000	100000	36	90 × 107
DL SURFACE DN 90 P 15W 830 60D IP65 WT	4058075**768963**	1 × 26W CFLi	15	1575	105	3000	100000	60	90 × 107
DL SURFACE DN 90 P 15W 840 60D IP65 WT	4058075**768987**	1 × 26W CFLi	15	1650	110	4000	100000	60	90 × 107
DL SURFACE DN 90 P 15W 830 60D IP65 BK	4058075**769007**	1 × 26W CFLi	15	1575	105	3000	100000	60	90 × 107
DL SURFACE DN 90 P 15W 840 60D IP65 BK	4058075**769021**	1 × 26W CFLi	15	1650	110	4000	100000	60	90 × 107
DL SURFACE DN 160 P 30W 830 36D IP65 WT	4058075**769045**	2 × 26W CFLi	30	3150	105	3000	100000	36	160 × 110
DL SURFACE DN 160 P 30W 840 36D IP65 WT	4058075**769076**	2 × 26W CFLi	30	3300	110	4000	100000	36	160 × 110
DL SURFACE DN 160 P 30W 830 36D IP65 BK	4058075**769090**	2 × 26W CFLi	30	3150	105	3000	100000	36	160 × 110
DL SURFACE DN 160 P 30W 840 36D IP65 BK	4058075**769113**	2 × 26W CFLi	30	3300	110	4000	100000	36	160 × 110
DL SURFACE DN 160 P 30W 830 60D IP65 WT	4058075**769137**	2 × 26W CFLi	30	3150	105	3000	100000	60	160 × 110
DL SURFACE DN 160 P 30W 840 60D IP65 WT	4058075**769151**	2 × 26W CFLi	30	3300	110	4000	100000	60	160 × 110
DL SURFACE DN 160 P 30W 830 60D IP65 BK	4058075**769175**	2 × 26W CFLi	30	3150	105	3000	100000	60	160 × 110
DL SURFACE DN 160 P 30W 840 60D IP65 BK	4058075**769199**	2 × 26W CFLi	30	3300	110	4000	100000	60	160 × 110
DL SURFACE DN 250 P 45W 830 36D IP65 WT	4058075**769212**	2 × 42W CFLi	45	4725	105	3000	100000	36	250 × 125
DL SURFACE DN 250 P 45W 840 36D IP65 WT	4058075**769236**	2 × 42W CFLi	45	4950	110	4000	100000	36	250 × 125
DL SURFACE DN 250 P 45W 830 36D IP65 BK	4058075**769250**	2 × 42W CFLi	45	4725	105	3000	100000	36	250 × 125
DL SURFACE DN 250 P 45W 840 36D IP65 BK	4058075**769274**	2 × 42W CFLi	45	4950	110	4000	100000	36	250 × 125
DL SURFACE DN 250 P 45W 830 60D IP65 WT	4058075**769298**	2 × 42W CFLi	45	4725	105	3000	100000	60	250 × 125
DL SURFACE DN 250 P 45W 840 60D IP65 WT	4058075**769335**	2 × 42W CFLi	45	4950	110	4000	100000	60	250 × 125
DL SURFACE DN 250 P 45W 830 60D IP65 BK	4058075**769359**	2 × 42W CFLi	45	4725	105	3000	100000	60	250 × 125
DL SURFACE DN 250 P 45W 840 60D IP65 BK	4058075**769397**	2 × 42W CFLi	45	4950	110	4000	100000	60	250 × 125

[1] Szczegółowe warunki gwarancji można znaleźć na stronie: www.ledvance.com/guarantee.
[2] t [h]: L70/B50 przy 25°C (Ta) / t [h]: L80/B10 przy 25°C (Ta)

DOWNLIGHT ALU

Oprawy oświetleniowe typu Downlight z obudowami z aluminium

CECHY PRODUKTU

- Materiał obudowy: aluminium
- Klosz wykonany z poliwęglanu, kolor mleczny
- Typ ochrony, przednia strona: IP44
- Dostępne wersje opraw: sterowane przy pomocy przełącznika oraz DALI

ZALETY PRODUKTU

- Odpowiednie do wykorzystania w zapylonych i wilgotnych miejscach dzięki wysokiemu stopniowi ochrony IP
- Szeroki wachlarz zastosowań dzięki dużej różnorodności wersji
- Oszczędność energii do 60% w porównaniu z oprawami oświetleniowymi wykorzystującymi świetlówki
- Aż do 5 lat gwarancji

ZASTOSOWANIA

- Bezpośredni zamiennik opraw oświetleniowych wykorzystujących świetlówki kompaktowe
- Oświetlenie ogólne
- Przestrzenie publiczne
- Klatki schodowe
- Korytarze

SZCZEGÓŁOWE INFORMACJE O PRODUKCIE

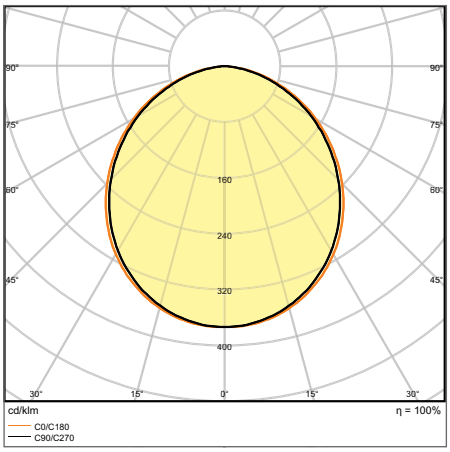

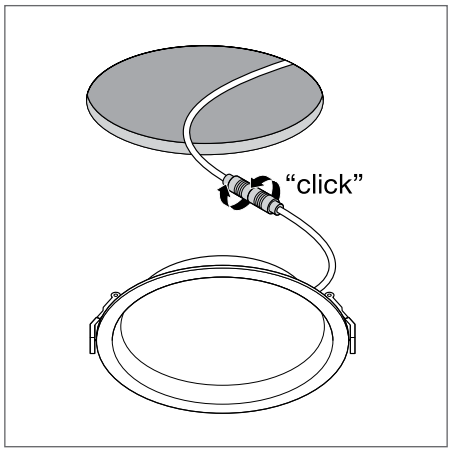

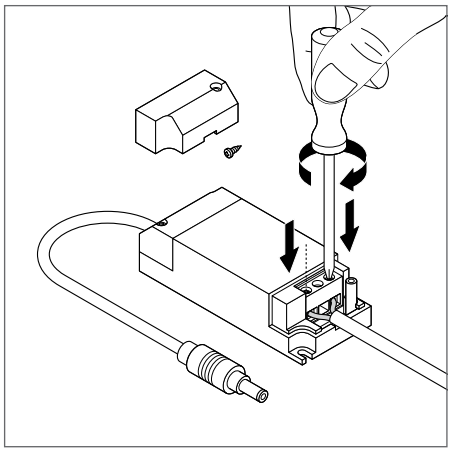

DL ALU DALI DN 200 35 W 6500 K IP44/IP20 WT

Rysunki prezentowane w katalogu mają jedynie charakter informacyjny. Wymiary i kolory można znaleźć w tabeli produktów.

DOWNLIGHT ALU

Oprawy oświetleniowe typu Downlight z obudowami z aluminium

VALUE CLASS

Nazwa produktu	EAN (GTIN)	Zamiennik dla	W	lm	lm/W	K	L70 [3]				D × Sz × W [mm] Ø × W [mm]
DL ALU DN 150 14 W 3000 K IP44/IP20 WT	4058075**091436**	1 × 26 W CFLi	14	1190	85	3000	50000	100	—	150	160 × 52
DL ALU DN 150 14 W 4000 K IP44/IP20 WT	4058075**091450**	1 × 26 W CFLi	14	1260	90	4000	50000	100	—	150	160 × 52
DL ALU DN 150 14 W 6500 K IP44/IP20 WT	4058075**091474**	1 × 26 W CFLi	14	1330	95	6500	50000	100	—	150	160 × 52
DL ALU DN 200 25 W 3000 K IP44/IP20 WT	4058075**091498**	2 × 26 W CFLi	25	2250	90	3000	50000	100	—	200	215 × 61
DL ALU DN 200 25 W 4000 K IP44/IP20 WT	4058075**091511**	2 × 26 W CFLi	25	2370	95	4000	50000	100	—	200	215 × 61
DL ALU DN 200 25 W 6500 K IP44/IP20 WT	4058075**091535**	2 × 26 W CFLi	25	2370	95	6500	50000	100	—	200	215 × 61
DL ALU DN 200 35 W 3000 K IP44/IP20 WT	4058075**091559**	2 × 42 W CFLi	35	2975	85	3000	50000	100	—	200	215 × 61
DL ALU DN 200 35 W 4000 K IP44/IP20 WT	4058075**091573**	2 × 42 W CFLi	35	3150	90	4000	50000	100	—	200	215 × 61
DL ALU DN 200 35 W 6500 K IP44/IP20 WT	4058075**091597**	2 × 42 W CFLi	35	3150	90	6500	50000	100	—	200	215 × 61
DL ALU DALI DN 150 14 W 3000 K IP44/IP20 WT	4058075**202610**	1 × 26 W CFLi	14	1190	85	3000	50000	100	DALI-2	150	160 × 52
DL ALU DALI DN 150 14 W 4000 K IP44/IP20 WT	4058075**202634**	1 × 26 W CFLi	14	1260	90	4000	50000	100	DALI-2	150	160 × 52
DL ALU DALI DN 150 14 W 6500 K IP44/IP20 WT	4058075**202658**	1 × 26 W CFLi	14	1330	95	6500	50000	100	DALI-2	150	160 × 52
DL ALU DALI DN 200 25 W 3000 K IP44/IP20 WT	4058075**091610**	2 × 26 W CFLi	25	2250	90	3000	50000	100	DALI-2	200	215 × 61
DL ALU DALI DN 200 25 W 4000 K IP44/IP20 WT	4058075**091634**	2 × 26 W CFLi	25	2370	95	4000	50000	100	DALI-2	200	215 × 61
DL ALU DALI DN 200 25 W 6500 K IP44/IP20 WT	4058075**091658**	2 × 26 W CFLi	25	2370	95	6500	50000	100	DALI-2	200	215 × 61
DL ALU DALI DN 200 35 W 3000 K IP44/IP20 WT	4058075**091672**	2 × 42 W CFLi	35	2975	85	3000	50000	100	DALI-2	200	215 × 61
DL ALU DALI DN 200 35 W 4000 K IP44/IP20 WT	4058075**091696**	2 × 42 W CFLi	35	3150	90	4000	50000	100	DALI-2	200	215 × 61
DL ALU DALI DN 200 35 W 6500 K IP44/IP20 WT	4058075**091719**	2 × 42 W CFLi	35	3150	90	6500	50000	100	DALI-2	200	215 × 61

[1] Certyfikaty ENEC i TÜV dotyczą wyłącznie rodziny opraw oświetleniowych w wersji ze sterowaniem przy pomocy przełącznika, z wyjątkiem wersji DALI.
[2] Szczegółowe warunki gwarancji można znaleźć na stronie: www.ledvance.com/guarantee.
[3] t [h]: L70/B50 przy 25°C (Ta) / t [h]: L80/B10 przy 25°C (Ta)

DOWNLIGHT SLIM ALU

Płaskie oprawy oświetleniowe typu Downlight z zewnętrznym zasilaczem i aluminiową obudową

CECHY PRODUKTU

- Trwała obudowa z aluminium, w kolorze białym
- Klosz wykonany z PMMA, kolor mleczny
- Wąska ramka

ZALETY PRODUKTU

- Niezwykle płytka wnęka montażowa dzięki niskiej obudowie oprawy
- Oszczędność energii do 60% w porównaniu z oprawami oświetleniowymi wykorzystującymi świetlówki
- Zewnętrzny zasilacz umożliwia łatwą wymianę
- Pięcioletnia gwarancja

ZASTOSOWANIA

- Bezpośredni zamiennik opraw oświetleniowych wykorzystujących świetlówki kompaktowe
- Oświetlenie ogólne
- Przestrzenie publiczne
- Klatki schodowe
- Korytarze

SZCZEGÓŁOWE INFORMACJE O PRODUKCIE

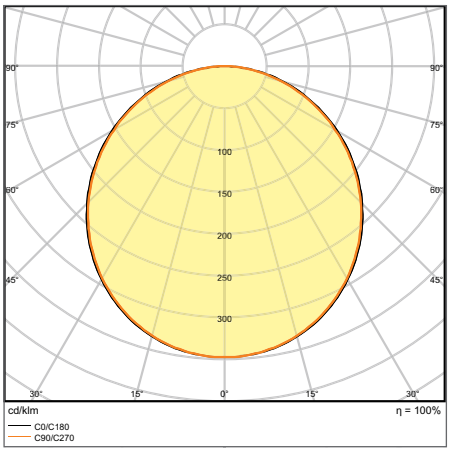

DL SLIM ALU DN 205 22 W 4000 K WT

Rysunki prezentowane w katalogu mają jedynie charakter informacyjny. Wymiary i kolory można znaleźć w tabeli produktów.

DOWNLIGHT SLIM ALU

Płaskie oprawy oświetleniowe typu Downlight z zewnętrznym zasilaczem i aluminiową obudową

VALUE CLASS

Ra >80 | IP 20 | LEDVANCE 5 year guarantee [1]

Nazwa produktu	EAN (GTIN)	Zamiennik dla	W	lm	lm/W	K	L70 [2]	°		D × Sz × W [mm] Ø × W [mm]
DL SLIM ALU DN 180 17 W 3000 K WT	4058075**063921**	1 × 26 W CFLi	17	1350	80	3000	50000	120	180	192 × 23
DL SLIM ALU DN 180 17 W 4000 K WT	4058075**063945**	1 × 26 W CFLi	17	1400	80	4000	50000	120	180	192 × 23
DL SLIM ALU DN 205 22 W 3000 K WT	4058075**064003**	2 × 18 W CFLi	22	1850	85	3000	50000	120	205	225 × 23
DL SLIM ALU DN 205 22 W 4000 K WT	4058075**064027**	2 × 18 W CFLi	22	1920	90	4000	50000	120	205	225 × 23

[1] Szczegółowe warunki gwarancji można znaleźć na stronie: www.ledvance.com/guarantee.
[2] t [h]: L70/B50 przy 25°C (T_a) / t [h]: L80/B10 przy 25°C (T_a)

OPRAWY PUNKTOWE

IMPONUJĄCE POD KAŻDYM WZGLĘDEM: OPRAWY PUNKTOWE

SPOT VARIO

PERFOR-MANCE CLASS

Strona 42

WSZECHSTRONNA, ODCHYLANA OPRAWA PUNKTOWA DO PRZESTRZENI SPRZEDAŻY DETALICZNEJ

- Doskonała do oświetlenia akcentującego dzięki możliwości swobodnego odchylania
- Łatwa wymiana zewnętrznego zasilacza dzięki wtyczce z zatrzaskiem bagnetowym
- Niewielkie tętnienie światła < 10 %

SPOT MULTI

PERFOR-MANCE CLASS

Strona 44

WYDAJNA, WIELOKROTNA OPRAWA PUNKTOWA Z ZAWIESZENIEM KARDANOWYM

- Niewielkie tętnienie światła < 10 %
- Wszechstronne zastosowanie dzięki doskonałej redukcji olśnienia UGR < 16
- Obudowa nieprzepuszczająca światła

SPOT COMBO

VALUE CLASS

Strona 46

SPOT COMBO FIX SPOT
COMBO ADJUST

ZASŁANIALNA OPRAWA PUNKTOWA Z CCT I WYBOREM MOCY

- Przełącznik temperatury barwowej (CCT): 2700, 3000 i 4000 K za pomocą przełącznika z tyłu oprawy
- Dostępna opcja wyboru mocy umożliwiająca wybór między dwoma wielkościami strumienia świetlnego
- Stopień ochrony IP65

SPOT FIX LUB ADJUST

PERFOR-MANCE CLASS

Strona 50

SPOT FIX
SPOT ADJUST

UNIWERSALNY ZAMIENNIK PUNKTOWYCH OPRAW HALOGENOWYCH

- Oszczędność aż do 90% energii w porównaniu z punktowymi żarówkami halogenowymi
- Zaawansowana uniwersalność dzięki zastosowaniu zewnętrznego zasilacza DIMABLE (w zestawie), łatwa i szybka instalacja za pomocą złącza Twist & Lock, podłączenie nie wymaga narzędzi
- Power Select: regulacja jasności za pomocą przełączników w zasilaczu

SPOT DARKLIGHT

PERFOR-MANCE CLASS

Strona 54

UDOSKONALONE OPRAWY PUNKTOWE ZAPEWNIAJĄCE WOLNE OD OLŚENIENIA KOMFORTOWE OŚWIETLENIE

- Darklight: specjalna konstrukcja zapewniająca bardziej komfortowe oświetlenie
- Power Select: regulacja jasności za pomocą przełączników DIP w zasilaczu
- Zaawansowana uniwersalność dzięki zastosowaniu zewnętrznego zasilacza DIMABLE (w zestawie), łatwa i szybka instalacja za pomocą złącza Twist & Lock, podłączenie nie wymaga narzędzi

SPOT FIRE RATED

PERFOR-MANCE CLASS

Strona 56

OPTYMALNE W PRZYPADKU NIEKTÓRYCH SUFITÓW OGNIOODPORNYCH

- Odporność na ogień: zaprojektowane i przetestowane pod względem spełnienia wymagań norm odporności ogniowej (w przypadku niektórych sufitów ognioodpornych)
- Zaawansowana uniwersalność dzięki zastosowaniu zewnętrznego zasilacza DIMABLE (w zestawie), łatwa i szybka instalacja za pomocą złącza Twist & Lock, podłączenie nie wymaga narzędzi
- Power Select: regulacja jasności za pomocą przełączników DIP w zasilaczu

SPOT AIR FIX LUB ADJUST

PERFOR-MANCE CLASS

Strona 58

SPOT AIR FIX
SPOT AIR ADJUST

OPRAWY PUNKTOWE PRZEZNACZONE DO NISKOENERGETYCZNYCH I WĄSKICH SUFITÓW

- Hermetyczna konstrukcja
- Możliwość pokrycia wieloma rodzajami materiałów termoizolacyjnych
- Niski profil umożliwia instalację w płytkich przestrzeniach sufitów podwieszanych
- Zaawansowana uniwersalność dzięki zastosowaniu zewnętrznego zasilacza DIMABLE (w zestawie), łatwa i szybka instalacja za pomocą złącza Twist & Lock, podłączenie nie wymaga narzędzi

NOWE NAJWAŻNIEJSZE ZALETY: RODZINA UNIWERSALNYCH OPRAW PUNKTOWYCH – OD STANDARDOWYCH ZASTOSOWAŃ DO BARDZIEJ WYMAGAJĄCYCH RODZAJÓW SUFITÓW

WYSOKA JAKOŚĆ

- Obudowa wykonana z aluminium
- SCALE Design marki LEDVANCE
- Dostępne trzy różne kolory

WT BIAŁY | BK CZARNY | SI SREBRNY

WSPANIAŁE ŚWIATŁO

- Fasetowany klosz wykonany z PMMA o doskonale ukształtowanym kącie wiązki światła 38°
- Najnowsza generacja LED COB, Ra 90 i jednorodność barwy światła SDCM 3
- Dostępne wersje o trzech różnych temperaturach barwowych

2700 K CCT (SKORELOWANA TEMPERATURA BARWOWA) | 3000 K CCT (SKORELOWANA TEMPERATURA BARWOWA) | 4000 K CCT (SKORELOWANA TEMPERATURA BARWOWA)

UNIWERSALNE

- FIX lub ADJUSTABLE ±25°
- Wygodny montaż (standardowy otwór instalacyjny o średnicy 68 mm, instalacja nie wymaga narzędzi, okablowanie wewnętrzne, miękka podkładka silikonowa, mocne zatrzaski, pierścienie renowacyjne)
- Specjaliści od specjalnych typów sufitów (niski profil, niewielka wysokość zabudowy, wysoki stopień ochrony IP)
- Wersje odporne na wodę o stopniu ochrony IP44 lub IP65 po stronie pomieszczenia

Ø68 | 3-30 | >60

PROSTY, WYGODNY, UNIWERSALNY
SPOT DRIVER PS 4/6/8 W DIM

Znakomity zespół: każda oprawa LEDVANCE SPOT wyposażona jest w zasilacz LED. Jest on doskonale dopasowany do mocy oprawy oświetleniowej i odznacza się wysoką funkcjonalnością. Dzięki zaciskom typu piano można go podłączyć bez użycia narzędzi. Można go podłączyć nawet do następnej oprawy oświetleniowej.
Zasilacz POWERSELECT PS: za pomocą przełącznika DIP można ustawić maksymalną jasność lampy punktowej na trzech poziomach. Zasilacz może również sterować bezstopniowo popularnymi standardowymi regulatorami LED lub regulatorami fazowymi.

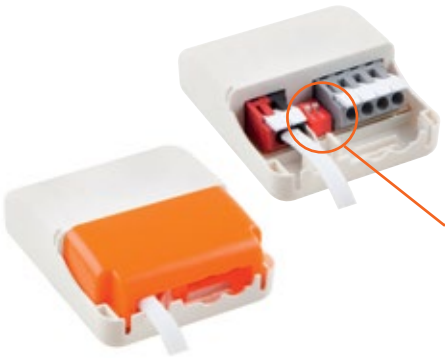

Możliwość wykorzystania wewnętrznego okablowania

Niewymagające użycia narzędzi złącza i odciążka przewodu

Ustawienie zasilacza POWERSELECT PS za pomocą dwóch przełączników DIP (3 pozycje)

ZAAWANSOWANE WŁAŚCIWOŚCI DO ZASTOSOWAŃ SPECJALNYCH: LEDVANCE SPOTLIGHT MOGĄ WIĘCEJ

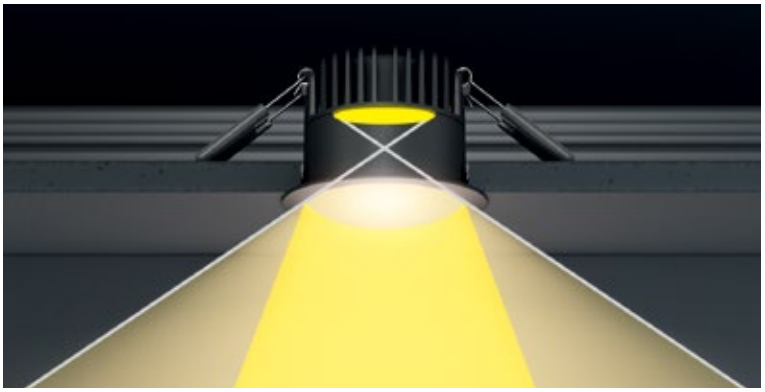

SPOT DARKLIGHT
SPECJALISTA DO SPRAW KOMFORTOWEGO OŚWIETLENIA

Pierwszy wybór dla hoteli i mieszkań. Strumień świetlny oprawy SPOT DARKLIGHT, która jest osadzona głęboko w obudowie, zapewnia szeroki kąt górnej osłony, a tym samym znakomitą ochronę przed olśnieniem – szczególnie w przypadku wersji z obudową w kolorze czarnym i ciepłobiałą barwą światła. W połączeniu z możliwością łatwego ściemniania oprawy tworzy wysoki poziom komfortu oświetlenia.

SPOT FIRE RATED
SPECJALISTA DO SPRAW OCHRONY PRZECIWPOŻAROWEJ

Aby spełnić rygorystyczne wymagania przeciwpożarowe, sufity w niektórych typach budynków i ich częściach muszą posiadać specjalną konstrukcję ognioodporną.

Oprawy SPOT FIRE RATED marki LEDVANCE zapewniają utrzymanie funkcjonalności sufitu po przeprowadzeniu instalacji w przypadku niektórych systemów sufitów i pożarów*.

SPOT AIR FIX I AIR ADJUST
SPECJALIŚCI DO SPRAW OSZCZĘDNOŚCI ENERGII:

Niemiecka ustawa o charakterystyce energetycznej budynków (GEG) nakazuje stosowanie hermetycznych powłok budynków i jednolicie grubej izolacji termicznej na całej powierzchni, aby zapobiec stratom energii – zwłaszcza na wyższych piętrach. Oprawy LEDVANCE SPOT AIR wykorzystują uszczelkę płytkową, aby stworzyć hermetyczne połączenie z sufitem. Można go również bezpośrednio pokryć odpowiednimi materiałami izolacyjnymi rozwijanymi lub wdmuchiwanymi. W przypadku stosowania w pobliżu folii paroizolacyjnej, należy użyć elementu dystansowego SPOT HOLDER.

KOMPATYBILNE AKCESORIA DO OPRAW PUNKTOWYCH

Niezależnie od tego, czy to jest pierścień SPOT RING do zmniejszenia istniejącego otworu instalacyjnego w suficie, element dystansowy SPOT HOLDER do zwiększenia odległości między oprawą punktową a materiałem izolującym lub PUSZKA PODŁĄCZENIOWA do podłączenie opraw bez użycia narzędzi – akcesoria do opraw LEDVANCE SPOT spełniają indywidualne potrzeby.
Więcej informacji można znaleźć na stronie 62 lub stronie internetowej **www.ledvance.com/spots-gen2/accessories**

* Zapoznaj się z najnowszymi wskazówkami dotyczącymi instalacji i bezpieczeństwa.

SPOT VARIO

Oprawy punktowe do montażu w zabudowie, odchylane

CECHY PRODUKTU

- Materiał obudowy: aluminium
- Kąt obrotu: 0°...350°, kąt odchylenia: 0°...35°
- Kąt wiązki światła: 24°
- Duży fasetowany odbłyśnik zapewnia wysoką moc świetlną

ZALETY PRODUKTU

- Doskonałe rozwiązanie do oświetlenia akcentującego dzięki możliwości odchylania i obrotu w bardzo szerokim zakresie
- Łatwa wymiana zewnętrznego zasilacza dzięki wtyczce z zatrzaskiem bagnetowym
- Niewielkie tętnienie światła
- Odlewana pod ciśnieniem aluminiowa obudowa zapewnia zwiększone rozpraszanie ciepła
- Pięcioletnia gwarancja

ZASTOSOWANIA

- Światło akcentujące i oświetlenie ogólne do wszystkich rodzajów salonów sprzedaży
- Punkty sprzedaży detalicznej
- Supermarkety
- Sklepy, butiki
- Pokoje hotelowe

SPRZĘT/AKCESORIA

- Zasilacz dostarczony w zestawie

SZCZEGÓŁOWE INFORMACJE O PRODUKCIE

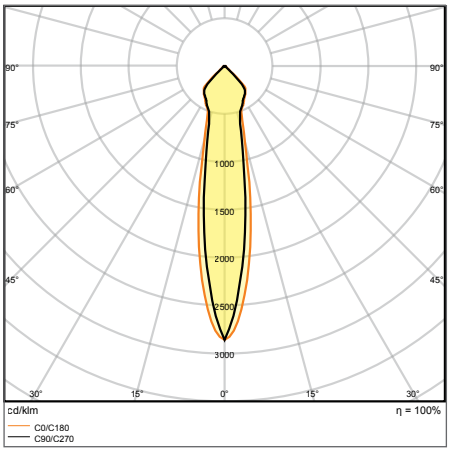

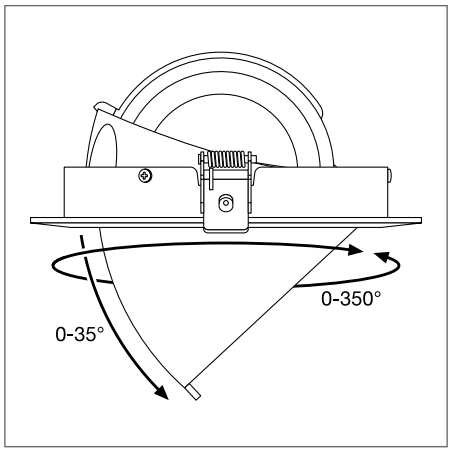

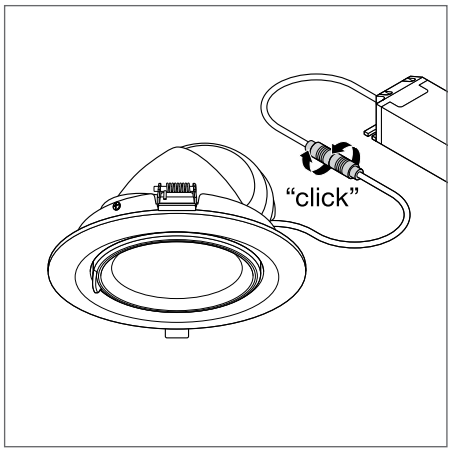

SP VARIO DN170 35 W/3000 K 24DEG WT

Rysunki prezentowane w katalogu mają jedynie charakter informacyjny. Wymiary i kolory można znaleźć w tabeli produktów.

SPOT VARIO

Oprawy punktowe do montażu w zabudowie, odchylane

PERFOR-MANCE CLASS

FLICKER VALUE <10 %

Ra >80

IP 20

LEDVANCE 5 year guarantee [1]

Nazwa produktu	EAN (GTIN)	Zamiennik dla	W	lm	lm/W	K	L70 [2]	°		D × Sz × W [mm] Ø × W [mm]
SPOT VARIO DN 170 35 W 3000 K 24DEG WT	4058075**104020**	1 × 70 W HID	35	3350	95	3000	50000	24	170	180 × 129
SPOT VARIO DN 170 35 W 4000 K 24DEG WT	4058075**104044**	1 × 70 W HID	35	3550	100	4000	50000	24	170	180 × 129

[1] Szczegółowe warunki gwarancji można znaleźć na stronie: www.ledvance.com/guarantee.
[2] t [h]: L70/B50 przy 25°C (T_a) / t [h]: L80/B10 przy 25°C (T_a)

SPOT MULTI

Oprawy punktowe do montażu w zabudowie, odchylane

1

2

CECHY PRODUKTU

- Materiał obudowy: aluminium
- Obudowa: czarna; ramka: biała
- Jeden zasilacz na głowicę oprawy oświetleniowej (1-, 2-lampowej)
- Kąt regulacji zawieszenia kardanowego: ±25°

ZALETY PRODUKTU

- Niewielkie tętnienie światła
- Wszechstronne zastosowanie dzięki doskonałej redukcji olśnienia UGR < 16
- Obudowa nieprzepuszczająca światła
- Łatwa wymiana zewnętrznego zasilacza dzięki wtyczce z zatrzaskiem bagnetowym

ZASTOSOWANIA

- Światło akcentujące i oświetlenie ogólne do wszystkich rodzajów salonów sprzedaży
- Sklepy z konfekcją, sklepy z akcesoriami
- Sklepy, butiki
- Pokoje hotelowe
- Kawiarnie

SPRZĘT/AKCESORIA

- Zasilacz dostarczony w zestawie

SZCZEGÓŁOWE INFORMACJE O PRODUKCIE

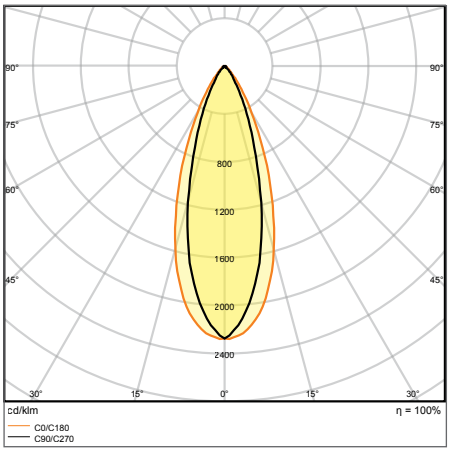

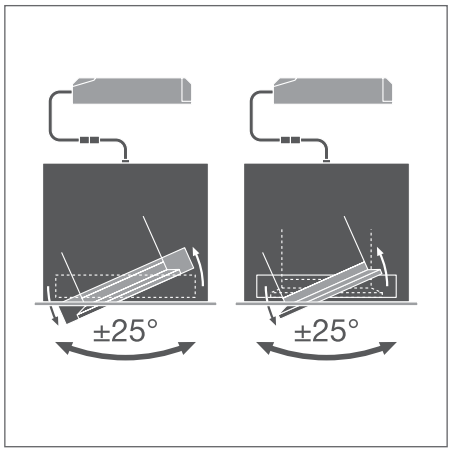

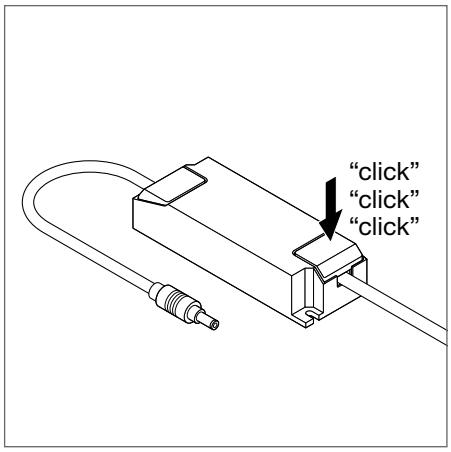

SP MULTI 1 x 30W/3000K FL WT/BK

Rysunki prezentowane w katalogu mają jedynie charakter informacyjny. Wymiary i kolory można znaleźć w tabeli produktów.

SPOT MULTI

Oprawy punktowe do montażu w zabudowie, odchylane

PERFOR-MANCE CLASS

FLICKER VALUE <10%

Ra >80

IP 20

LEDVANCE 5 year guarantee [1]

Nazwa produktu	EAN (GTIN)	Zamiennik dla	W	lm	lm/W	K	L70 [2]	°		D × Sz × W [mm] Ø × W [mm]	No.
SPOT MULTI 1 x 30W 3000K FL WT/BK	4058075**113923**	1 × 35 W HID	30	2700	90	3000	50000	38	164 × 160	173 × 173 × 135	1
SPOT MULTI 1 x 30W 4000K FL WT/BK	4058075**113947**	1 × 35 W HID	30	2700	90	4000	50000	38	164 × 160	173 × 173 × 135	1
SPOT MULTI 2 x 30W 3000K FL WT/BK	4058075**113961**	2 × 35 W HID	2 × 30	2 × 2700	90	3000	50000	38	320 × 160	330 × 173 × 135	2
SPOT MULTI 2 x 30W 4000K FL WT/BK	4058075**113985**	2 × 35 W HID	2 × 30	2 × 2700	90	4000	50000	38	320 × 160	330 × 173 × 135	2

[1] Szczegółowe warunki gwarancji można znaleźć na stronie: www.ledvance.com/guarantee.
[2] t [h]: L70/B50 przy 25°C (T_a) / t [h]: L80/B10 przy 25°C (T_a)

SPOT COMBO

Zasłanialna oprawa punktowa z CCT i wyborem mocy (CPS) w wersji stałej i regulowanej

1

2

2

CECHY PRODUKTU

- Przełącznik temperatury barwowej (CCT): 2700 K, 3000 K, 4000 K
- Dostępna opcja wyboru mocy umożliwiająca wybór między dwoma wielkościami strumienia świetlnego
- Stopień ochrony: IP65
- Materiał obudowy: poliwęglany (PC)

ZALETY PRODUKTU

- Biały okrągły pierścień w zestawie
- Regulacja temperatury barwowej za pomocą przełącznika z tyłu oprawy
- Power Select: regulacja jasności za pomocą przełącznika w zasilaczu
- Możliwość zasłonięcia większością materiałów termoizolacyjnych zgodnie z IEC 60598-2-2
- Pięcioletnia gwarancja

ZASTOSOWANIA

- Bezpośrednie zamienniki opraw punktowych z żarówkami halogenowymi, przeznaczonych do montażu w zabudowie
- Oświetlenie ogólne
- Pokoje i korytarze hotelowe
- Bary, restauracje
- Wnętrza mieszkań

SPRZĘT/AKCESORIA

- Wyposażone w biały okrągły pierścień
- Dodatkowe pierścienie osłaniające dostępne osobno w kształcie okrągłym i kwadratowym oraz w różnych kolorach

SZCZEGÓŁOWE INFORMACJE O PRODUKCIE

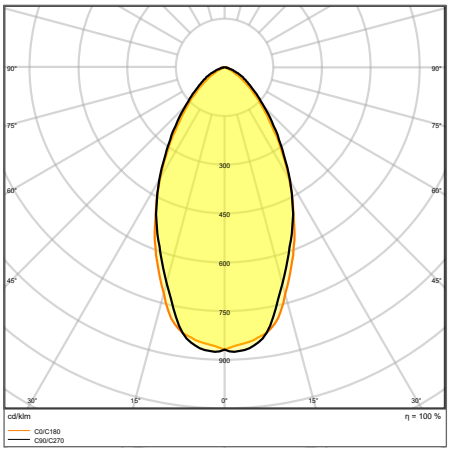

SP CBO FIX V 5.5W CPS 60DEG IP65 WT

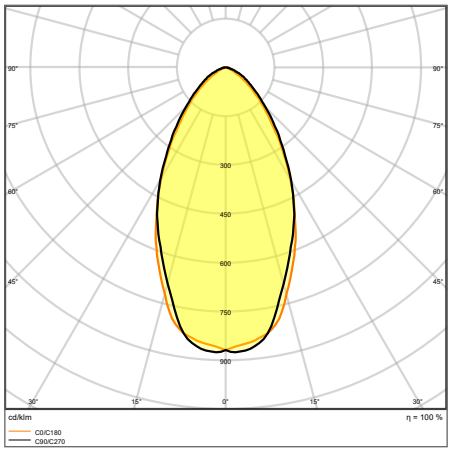

SP CBO ADJ V 5.5W CPS 60DEG IP65 WT

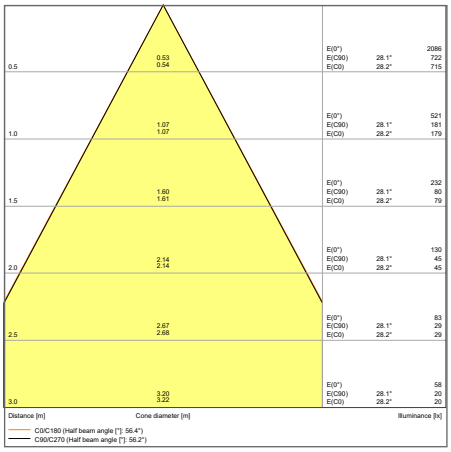

SP CBO ADJ V 5.5W CPS 60DEG IP65 WT

Rysunki prezentowane w katalogu mają jedynie charakter informacyjny. Wymiary i kolory można znaleźć w tabeli produktów.

SZCZEGÓŁOWE INFORMACJE O PRODUKCIE

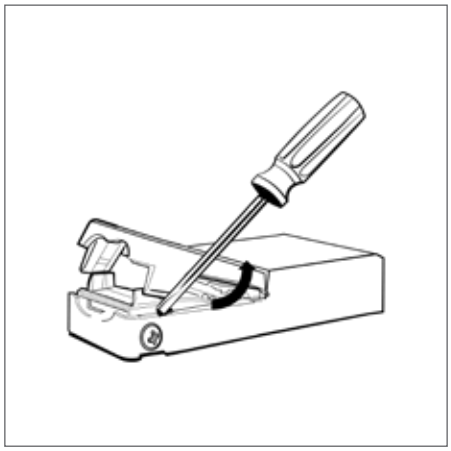

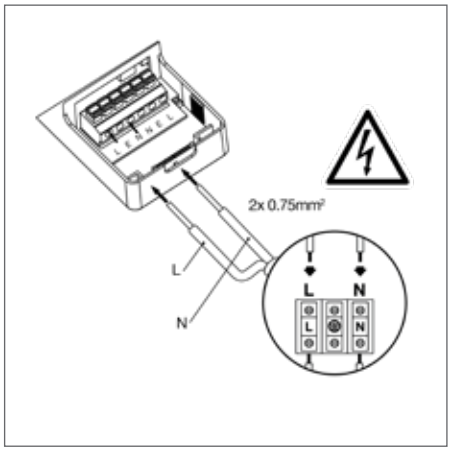

SPOT COMBO FIX

Zasłanialna oprawa punktowa z CCT i wyborem mocy (CPS) w wersji stałej

VALUE CLASS

W ▲ W | FLICKER VALUE <5% | Ra 90 | IP20 IP65 | LEDVANCE 5 year guarantee [1]

Nazwa produktu	EAN (GTIN)	Zamiennik dla	W	lm	lm/W	K	L70 [2]	°		D×Sz×W [mm] Ø×W [mm]	No.
SP CBO FIX V 5.5W CPS 60DEG IP65 WT	4099854**092701**	40W INCAND.	5.5	600	109	2700/3000/4000	50000	60	68	81.5×48	1

SPOT COMBO ADJUST

Zasłanialna oprawa punktowa z CCT i wyborem mocy (CPS) w wersji regulowanej

VALUE CLASS

W ▲ W | FLICKER VALUE <5% | Ra 90 | IP20 IP65 | LEDVANCE 5 year guarantee [1]

Nazwa produktu	EAN (GTIN)	Zamiennik dla	W	lm	lm/W	K	L70 [2]	°		D×Sz×W [mm] Ø×W [mm]	No.
SP CBO ADJ V 5.5W CPS 60DEG IP65 WT	4099854**092725**	40W INCAND.	5.5	600	109	2700/3000/4000	50000	60	68	81.5×48	2

[1] Szczegółowe warunki gwarancji można znaleźć na stronie: www.ledvance.com/guarantee.
[2] t [h]: L70/B50 przy 25°C (T_a) / t [h]: L80/B10 przy 25°C (T_a)

AKCESORIA SPOT COMBO

Wymienny pierścień dla SPOT COMBO ADJUST i FIX

1

2

3

4

5

6

7

8

9

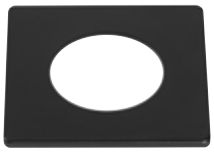
10

CECHY PRODUKTU

- Dostępna w wersji okrągłej i kwadratowej
- Dostępne w trzech różnych kolorach: białym, czarnym i szczotkowanego niklu
- Materiał: aluminium

ZALETY PRODUKTU

- Eleganckie wzornictwo

SPOT COMBO RING ADJUST

Wymienny pierścień do SPOT COMBO ADJUST w kształcie okrągłym i kwadratowym

LEDVANCE 5 year guarantee [1]

Nazwa produktu	EAN (GTIN)	D × Sz × W [mm] Ø × W [mm]	MATERIAL	COLOR	No.
SP CBO RING ADJ ROUND BK	4099854**097911**	81.5 × 3.7	Aluminum	Black	1
SP CBO RING ADJ ROUND BN	4099854**097935**	81.5 × 3.7	Aluminum	Brushed nickel	2
SP CBO RING ADJ SQUARE BN	4099854**097959**	81.5 × 81.5 × 3.7	Aluminum	Brushed nickel	3
SP CBO RING ADJ SQUARE WT	4099854**097973**	81.5 × 81.5 × 3.7	Aluminum	Biały	4
SP CBO RING ADJ SQUARE BK	4099854**097997**	81.5 × 81.5 × 3.7	Aluminum	Black	5

[1] Szczegółowe warunki gwarancji można znaleźć na stronie: www.ledvance.com/guarantee.
Rysunki prezentowane w katalogu mają jedynie charakter informacyjny. Wymiary i kolory można znaleźć w tabeli produktów.

SPOT COMBO RING FIX

Wymienny pierścień do SPOT COMBO FIX w kształcie okrągłym i kwadratowym

LEDVANCE 5 year guarantee [1]

Nazwa produktu	EAN (GTIN)	D × Sz × W [mm] Ø × W [mm]	MATERIAL	COLOR	No.
SP CBO RING FIX ROUND BK	4099854**098406**	81.5 × 3.7	Aluminum	Black	6
SP CBO RING FIX ROUND BN	4099854**098437**	81.5 × 3.7	Aluminum	Brushed nickel	7
SP CBO RING FIX SQUARE BN	4099854**099274**	81.5 × 81.5 × 3.7	Aluminum	Brushed nickel	8
SP CBO RING FIX SQUARE WT	4099854**099304**	81.5 × 81.5 × 3.7	Aluminum	Biały	9
SP CBO RING FIX SQUARE BK	4099854**099335**	81.5 × 81.5 × 3.7	Aluminum	Black	10

[1] Szczegółowe warunki gwarancji można znaleźć na stronie: www.ledvance.com/guarantee.

SPOT FIX

Oprawy punktowe do montażu w zabudowie, przeznaczone do użytku wewnętrznego

CECHY PRODUKTU

- Wskaźnik oddawania barw Ra 90
- Stopień ochrony: IP54 (po zewnętrznej stronie)
- Kąt wiązki światła: 36°
- Obudowa formowana pod ciśnieniem
- Sprężyny zabezpieczone podkładką silikonową
- Możliwość ściemniania (przy wykorzystaniu wielu popularnych ściemniaczy; dodatkowe informacje na stronie: www.ledvance.com/dim)
- Możliwość wykorzystania wewnętrznego okablowania

ZALETY PRODUKTU

- Oszczędność aż do 90% energii w porównaniu z punktowymi żarówkami halogenowymi
- Power Select: regulacja jasności za pomocą przełączników DIP w zasilaczu
- Łatwa wymiana zewnętrznego zasilacza dzięki wtyczce z zatrzaskiem bagnetowym
- Łatwy montaż i podłączenie elektryczne dzięki złączom elektrycznym niewymagającym narzędzi
- Design SCALE – wspaniały wygląd, cenne materiały i niewielkie rozmiary dostosowane do każdego otoczenia
- Pięcioletnia gwarancja

ZASTOSOWANIA

- Bezpośrednie zamienniki opraw punktowych z żarówkami halogenowymi, przeznaczonych do montażu w zabudowie
- Oświetlenie ogólne
- Pokoje i korytarze hotelowe
- Bary, restauracje
- Oświetlenie akcentujące
- Galerie, muzea
- Wnętrza mieszkań

SPRZĘT/AKCESORIA

- W zestawie zewnętrzny statecznik z przełącznikami DIP do wyboru rodzaju zasilania podczas instalacji
- Pierścienie renowacyjne są dostępne jako wyposażenie dodatkowe
- Wybrany zasilacz DALI 2.0 jest dostępny jako wyposażenie dodatkowe

SZCZEGÓŁOWE INFORMACJE O PRODUKCIE

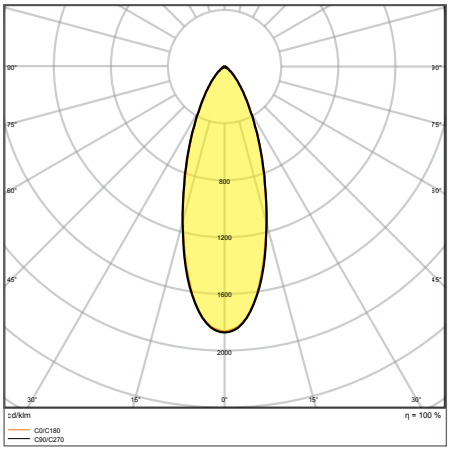

SP FIX P 8W 927 PS DIM IP44 WT

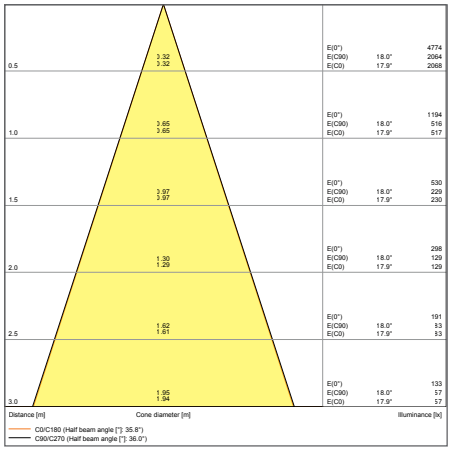

SP FIX P 8W 927 PS DIM IP44 WT

Rysunki prezentowane w katalogu mają jedynie charakter informacyjny. Wymiary i kolory można znaleźć w tabeli produktów.

SZCZEGÓŁOWE INFORMACJE O PRODUKCIE

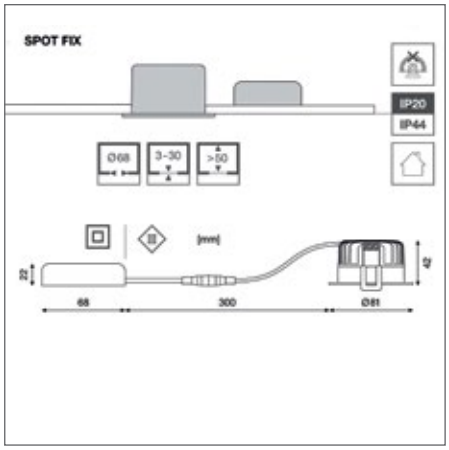

SPOT FIX

Oprawy punktowe do montażu w zabudowie, przeznaczone do użytku wewnętrznego

PERFORMANCE CLASS

FLICKER VALUE <5%

Ra 90

IP20 IP44

LEDVANCE 5 year guarantee [1]

Nazwa produktu	EAN (GTIN)	Zamiennik dla	W	lm	lm/W	K	L70 [2]	°		D × Sz × W [mm] Ø × W [mm]
SP FIX P 8W 927 PS DIM IP44 WT	4058075**799523**	75 W HAL	8	640	80	2700	50000	36	Phase Cut	81 × 42
SP FIX P 8W 930 PS DIM IP44 WT	4058075**799547**	75 W HAL	8	680	85	3000	50000	36	Phase Cut	81 × 42
SP FIX P 8W 940 PS DIM IP44 WT	4058075**799561**	75 W HAL	8	720	90	4000	50000	36	Phase Cut	81 × 42
SP FIX P 8W 927 PS DIM IP44 BK	4099854**000126**	75 W HAL	8	640	80	2700	50000	36	Phase Cut	81 × 42
SP FIX P 8W 930 PS DIM IP44 BK	4058075**799585**	75 W HAL	8	680	85	3000	50000	36	Phase Cut	81 × 42
SP FIX P 8W 930 PS DIM IP44 SI	4058075**799608**	75 W HAL	8	680	85	3000	50000	36	Phase Cut	81 × 42

[1] Szczegółowe warunki gwarancji można znaleźć na stronie: www.ledvance.com/guarantee.
[2] t [h]: L70/B50 przy 25°C (T_a) / t [h]: L80/B10 przy 25°C (T_a)

SPOT ADJUST

Oprawy punktowe do montażu w zabudowie, przeznaczone do użytku wewnętrznego, regulowane

CECHY PRODUKTU

- Regulowany kąt obrotu: ±25°
- Wskaźnik oddawania barw Ra 90
- Kąt wiązki światła: 36°
- Obudowa formowana pod ciśnieniem
- Sprężyny zabezpieczone podkładką silikonową
- Możliwość ściemniania (przy wykorzystaniu wielu popularnych ściemniaczy; dodatkowe informacje na stronie: www.ledvance.com/dim)
- Możliwość wykorzystania wewnętrznego okablowania

ZALETY PRODUKTU

- Oszczędność aż do 90% energii w porównaniu z punktowymi żarówkami halogenowymi
- Power Select: regulacja jasności za pomocą przełączników DIP w zasilaczu
- Łatwa wymiana zewnętrznego zasilacza dzięki wtyczce z zatrzaskiem bagnetowym
- Łatwy montaż i podłączenie elektryczne dzięki złączom elektrycznym niewymagającym narzędzi
- Design SCALE – wspaniały wygląd, cenne materiały i niewielkie rozmiary dostosowane do każdego otoczenia
- Pięcioletnia gwarancja

ZASTOSOWANIA

- Bezpośrednie zamienniki opraw punktowych z żarówkami halogenowymi, przeznaczonych do montażu w zabudowie
- Oświetlenie ogólne
- Pokoje i korytarze hotelowe
- Bary, restauracje
- Oświetlenie akcentujące
- Galerie, muzea
- Wnętrza mieszkań

SPRZĘT/AKCESORIA

- W zestawie zewnętrzny statecznik z przełącznikami DIP do wyboru rodzaju zasilania podczas instalacji
- Pierścienie renowacyjne są dostępne jako wyposażenie dodatkowe
- Wybrany zasilacz DALI 2.0 jest dostępny jako wyposażenie dodatkowe

SZCZEGÓŁOWE INFORMACJE O PRODUKCIE

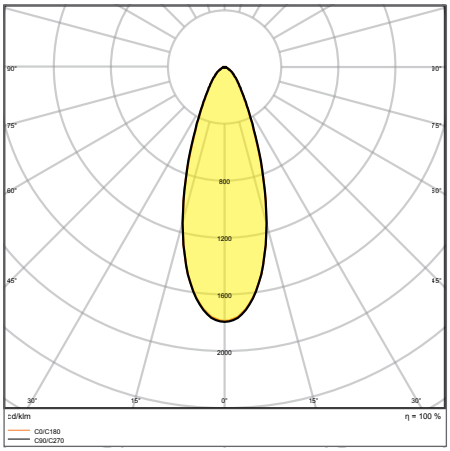

SP ADJ P 8W 927 PS DIM IP20 WT

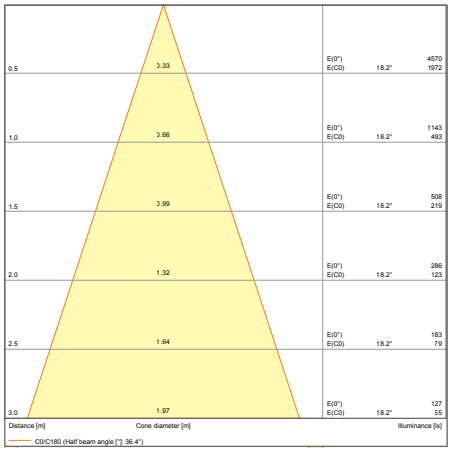

SP ADJ P 8W 927 PS DIM IP20 WT

Rysunki prezentowane w katalogu mają jedynie charakter informacyjny. Wymiary i kolory można znaleźć w tabeli produktów.

SZCZEGÓŁOWE INFORMACJE O PRODUKCIE

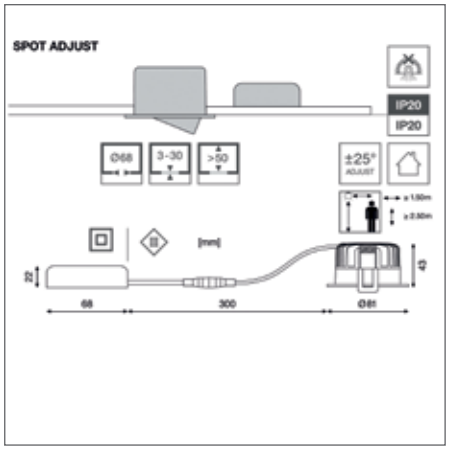

SPOT ADJUST

Oprawy punktowe do montażu w zabudowie, przeznaczone do użytku wewnętrznego, regulowane

PERFORMANCE CLASS

FLICKER VALUE <5%

Ra 90

IP20

LEDVANCE 5 year guarantee [1]

Nazwa produktu	EAN (GTIN)	Zamiennik dla	W	lm	lm/W	K	L70 [2]	°		D × Sz × W [mm] Ø × W [mm]
SP ADJ P 8W 927 PS DIM IP20 WT	4058075**799622**	75 W HAL	8	640	80	2700	50000	36	Phase Cut	81 × 43
SP ADJ P 8W 930 PS DIM IP20 WT	4058075**799646**	75 W HAL	8	680	85	3000	50000	36	Phase Cut	81 × 43
SP ADJ P 8W 940 PS DIM IP20 WT	4058075**799660**	75 W HAL	8	720	90	4000	50000	36	Phase Cut	81 × 43
SP ADJ P 8W 927 PS DIM IP20 BK	4099854**000140**	75 W HAL	8	640	80	2700	50000	36	Phase Cut	81 × 43
SP ADJ P 8W 930 PS DIM IP20 BK	4058075**799684**	75 W HAL	8	680	85	3000	50000	36	Phase Cut	81 × 43
SP ADJ P 8W 930 PS DIM IP20 SI	4058075**799707**	75 W HAL	8	680	85	3000	50000	36	Phase Cut	81 × 43

[1] Szczegółowe warunki gwarancji można znaleźć na stronie: www.ledvance.com/guarantee.
[2] t [h]: L70/B50 przy 25°C (T_a) / t [h]: L80/B10 przy 25°C (T_a)

SPOT DARKLIGHT

Oprawy punktowe do montażu w zabudowie, zwiększony komfort oświetlenia dzięki redukcji olśnienia (UGR < 19)

CECHY PRODUKTU

- Wskaźnik oddawania barw
- Stopień ochrony: IP54 (po zewnętrznej stronie)
- Kąt wiązki światła: 36°
- Obudowa formowana pod ciśnieniem
- Sprężyny zabezpieczone podkładką silikonową
- Możliwość ściemniania (przy wykorzystaniu wielu popularnych ściemniaczy; dodatkowe informacje na stronie: www.ledvance.com/dim)
- Możliwość wykorzystania wewnętrznego okablowania

ZALETY PRODUKTU

- Darklight: specjalna konstrukcja zapewniająca bardziej komfortowe oświetlenie
- „Niewidzialny” wygląd dzięki wyjątkowo małej ramce
- Power Select: regulacja jasności za pomocą przełączników DIP w zasilaczu
- Łatwa wymiana zewnętrznego zasilacza dzięki wtyczce z zatrzaskiem bagnetowym
- Łatwy montaż i podłączenie elektryczne dzięki złączom elektrycznym niewymagającym narzędzi
- Design SCALE – wspaniały wygląd, cenne materiały i niewielkie rozmiary dostosowane do każdego otoczenia
- Pięcioletnia gwarancja

ZASTOSOWANIA

- Bezpośrednie zamienniki opraw punktowych z żarówkami halogenowymi, przeznaczonych do montażu w zabudowie
- Oświetlenie ogólne
- Pokoje i korytarze hotelowe
- Bary, restauracje
- Oświetlenie akcentujące
- Galerie, muzea
- Wnętrza mieszkań

SPRZĘT/AKCESORIA

- W zestawie zewnętrzny statecznik z przełącznikami DIP do wyboru rodzaju zasilania podczas instalacji
- Pierścienie renowacyjne są dostępne jako wyposażenie dodatkowe
- Wybrany zasilacz DALI 2.0 jest dostępny jako wyposażenie dodatkowe

SZCZEGÓŁOWE INFORMACJE O PRODUKCIE

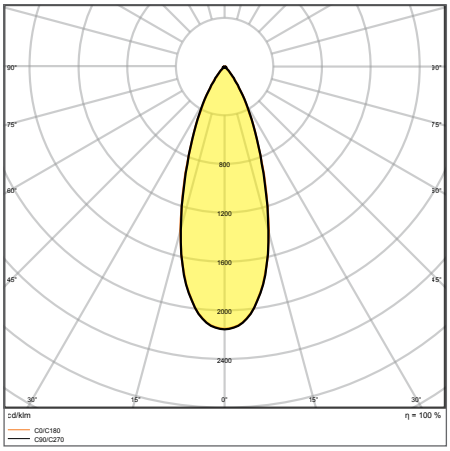

SP DK FIX P 8W 927 PS DIM IP44 WT

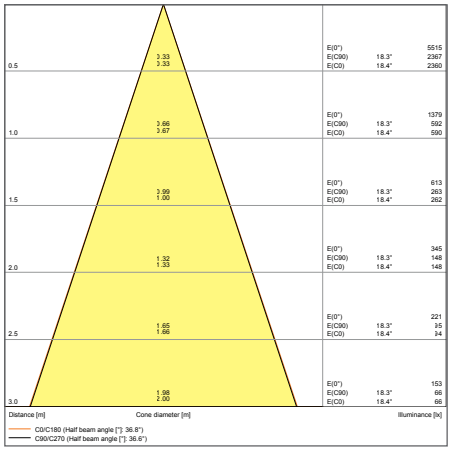

SP DK FIX P 8W 927 PS DIM IP44 WT

Rysunki prezentowane w katalogu mają jedynie charakter informacyjny. Wymiary i kolory można znaleźć w tabeli produktów.

SZCZEGÓŁOWE INFORMACJE O PRODUKCIE

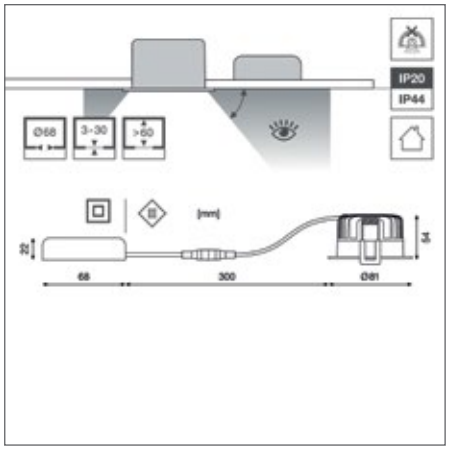

SPOT DARKLIGHT

Oprawy punktowe do montażu w zabudowie, zwiększony komfort oświetlenia dzięki redukcji olśnienia (UGR < 19)

PERFOR-MANCE CLASS | FLICKER VALUE <5% | UGR <19 | Ra 90 | IP20 IP44 | LEDVANCE 5 year guarantee [1]

Nazwa produktu	EAN (GTIN)	Zamiennik dla	W	lm	lm/W	K	L70 [2]	°		D × Sz × W [mm] Ø × W [mm]
SP DK FIX P 8W 927 PS DIM IP44 WT	4058075**799806**	75W HAL	8	640	80	2700	50000	36	Phase Cut	81 × 54
SP DK FIX P 8W 930 PS DIM IP44 WT	4058075**799820**	75W HAL	8	680	85	3000	50000	36	Phase Cut	81 × 54
SP DK FIX P 8W 940 PS DIM IP44 WT	4058075**799844**	75W HAL	8	720	90	4000	50000	36	Phase Cut	81 × 54
SP DK FIX P 8W 927 PS DIM IP44 BK	4099854**000164**	75W HAL	8	640	80	2700	50000	36	Phase Cut	81 × 54
SP DK FIX P 8W 930 PS DIM IP44 BK	4058075**799868**	75W HAL	8	680	85	3000	50000	36	Phase Cut	81 × 54
SP DK FIX P 8W 930 PS DIM IP44 SI	4058075**799882**	75W HAL	8	680	85	3000	50000	36	Phase Cut	81 × 54

[1] Szczegółowe warunki gwarancji można znaleźć na stronie: www.ledvance.com/guarantee.
[2] t [h]: L70/B50 przy 25°C (T_a) / t [h]: L80/B10 przy 25°C (T_a)

SPOT FIRE RATED

Oprawy punktowe do montażu w zabudowie przeznaczone do niektórych sufitów ognioodpornych

CECHY PRODUKTU

- Wskaźnik oddawania barw Ra 90
- Stopień ochrony: IP65 (po zewnętrznej stronie)
- Kąt wiązki światła: 36°
- Obudowa formowana pod ciśnieniem
- Wstępnie zainstalowana rozprężalna taśma termiczna
- Sprężyny zabezpieczone podkładką silikonową
- Możliwość ściemniania (przy wykorzystaniu wielu popularnych ściemniaczy; dodatkowe informacje na stronie: www.ledvance.com/dim)
- Możliwość wykorzystania wewnętrznego okablowania

ZALETY PRODUKTU

- Odporność na ogień: zaprojektowane i przetestowane pod względem spełnienia wymagań norm odporności ogniowej (w przypadku niektórych sufitów ognioodpornych)
- Hermetyczna konstrukcja zapewnia obniżenie wycieku powietrza i ograniczenie strat energii
- Power Select: regulacja jasności za pomocą przełączników DIP w zasilaczu
- Łatwa wymiana zewnętrznego zasilacza dzięki wtyczce z zatrzaskiem bagnetowym
- Łatwy montaż i podłączenie elektryczne dzięki złączom elektrycznym niewymagającym narzędzi
- Design SCALE – wspaniały wygląd, cenne materiały i niewielkie rozmiary dostosowane do każdego otoczenia
- Pięcioletnia gwarancja

ZASTOSOWANIA

- Bezpośrednie zamienniki opraw punktowych z żarówkami halogenowymi, przeznaczonych do montażu w zabudowie
- Sufity ognioodporne
- Pokoje i korytarze hotelowe
- Bary, restauracje
- Galerie, muzea

SPRZĘT/AKCESORIA

- W zestawie zewnętrzny statecznik z przełącznikami DIP do wyboru rodzaju zasilania podczas instalacji
- Wybrany zasilacz DALI 2.0 jest dostępny jako wyposażenie dodatkowe

SZCZEGÓŁOWE INFORMACJE O PRODUKCIE

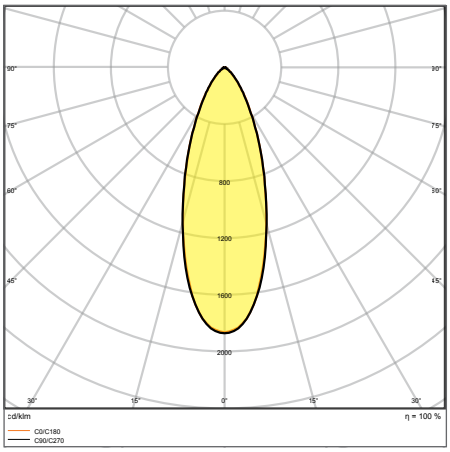

SP FP FIX P 8W 927 PS DIM IP65 WT

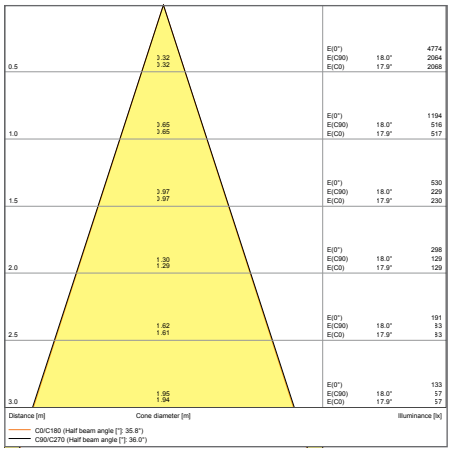

SP FP FIX P 8W 927 PS DIM IP65 WT

INFORMACJE DOTYCZĄCE BEZPIECZEŃSTWA

Należy przestrzegać wskazówek dotyczących instalacji w aktualnej instrukcji obsługi (www.ledvance.com).
Wymagana jest wcześniejsza koordynacja z odpowiedzialnym inspektorem ochrony przeciwpożarowej.

Rysunki prezentowane w katalogu mają jedynie charakter informacyjny. Wymiary i kolory można znaleźć w tabeli produktów.

SZCZEGÓŁOWE INFORMACJE O PRODUKCIE

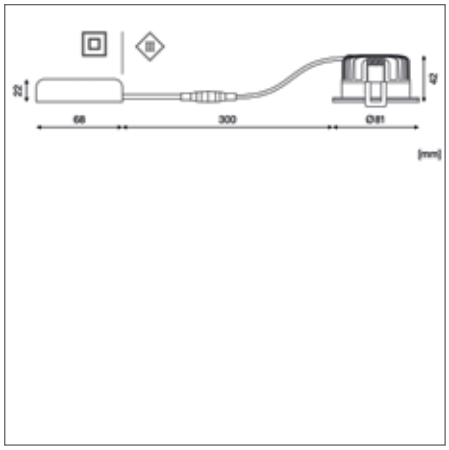

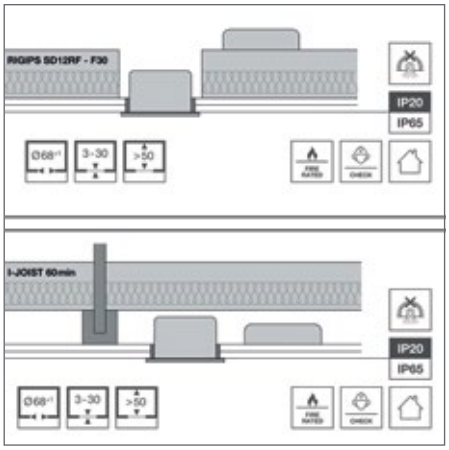

SPOT FIRE RATED

Oprawy punktowe do montażu w zabudowie przeznaczone do niektórych sufitów ognioodpornych

PERFOR-MANCE CLASS

FLICKER VALUE <5%

Ra 90

IP20 / IP65

LEDVANCE 5 year guarantee [1]

Nazwa produktu	EAN (GTIN)	Zamiennik dla	W	lm	lm/W	K	L70 [2]	°		D × Sz × W [mm] Ø × W [mm]
SP FP FIX P 8W 927 PS DIM IP65 WT	4058075**799721**	75 W HAL	8	640	80	2700	50000	36	Phase Cut	81 × 42
SP FP FIX P 8W 930 PS DIM IP65 WT	4058075**799745**	75 W HAL	8	680	85	3000	50000	36	Phase Cut	81 × 42
SP FP FIX P 8W 940 PS DIM IP65 WT	4058075**799769**	75 W HAL	8	720	90	4000	50000	36	Phase Cut	81 × 42
SP FP FIX P 8W 927 PS DIM IP65 BK	4099854**000027**	75 W HAL	8	640	80	2700	50000	36	Phase Cut	81 × 42
SP FP FIX P 8W 930 PS DIM IP65 BK	4058075**799783**	75 W HAL	8	680	85	3000	50000	36	Phase Cut	81 × 42

[1] Szczegółowe warunki gwarancji można znaleźć na stronie: www.ledvance.com/guarantee.
[2] t [h]: L70/B50 przy 25°C (T_a) / t [h]: L80/B10 przy 25°C (T_a)

SPOT AIR FIX

Oprawy punktowe do montażu w zabudowie, przeznaczone do niskoenergetycznych i wąskich sufitów

CECHY PRODUKTU

- Wskaźnik oddawania barw Ra 90
- Stopień ochrony: IP65 (po zewnętrznej stronie)
- Kąt wiązki światła: 36°
- Obudowa formowana pod ciśnieniem
- Sprężyny zabezpieczone podkładką silikonową
- Możliwość ściemniania (przy wykorzystaniu wielu popularnych ściemniaczy; dodatkowe informacje na stronie: www.ledvance.com/dim)
- Możliwość wykorzystania wewnętrznego okablowania

ZALETY PRODUKTU

- Hermetyczna konstrukcja zapewnia obniżenie wycieku powietrza i ograniczenie strat energii
- Możliwość pokrycia wieloma rodzajami materiałów termoizolacyjnych
- Niski profil umożliwia instalację w płytkich przestrzeniach sufitów podwieszanych
- Power Select: regulacja jasności za pomocą przełączników DIP w zasilaczu
- Łatwa wymiana zewnętrznego zasilacza dzięki wtyczce z zatrzaskiem bagnetowym
- Łatwy montaż i podłączenie elektryczne dzięki złączom elektrycznym niewymagającym narzędzi
- Design SCALE – wspaniały wygląd, cenne materiały i niewielkie rozmiary dostosowane do każdego otoczenia
- Pięcioletnia gwarancja

ZASTOSOWANIA

- Bezpośrednie zamienniki opraw punktowych z żarówkami halogenowymi, przeznaczonych do montażu w zabudowie
- Sufity w niskoenergetycznych domach
- Oświetlenie ogólne
- Pokoje i korytarze hotelowe
- Bary, restauracje
- Oświetlenie akcentujące
- Wnętrza mieszkań

SPRZĘT/AKCESORIA

- W zestawie zewnętrzny statecznik z przełącznikami DIP do wyboru rodzaju zasilania podczas instalacji

SZCZEGÓŁOWE INFORMACJE O PRODUKCIE

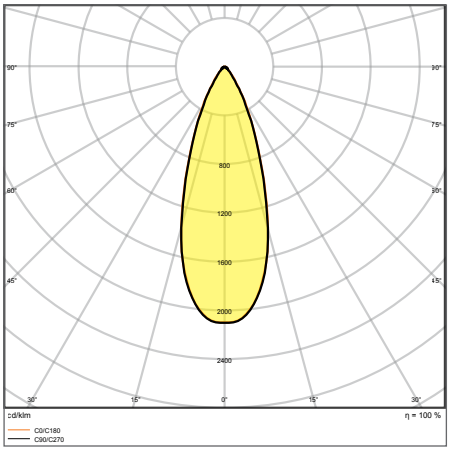

SP AIR FIX P 6W 927 PS DIM IP65 WT

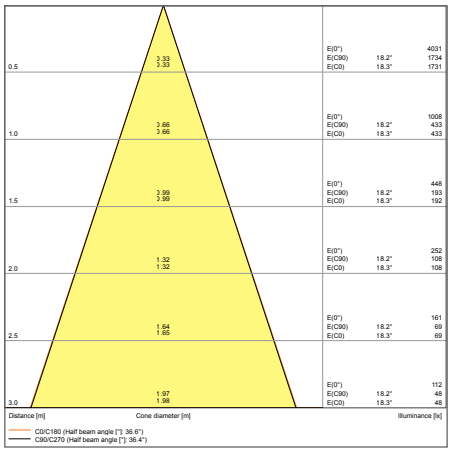

SP AIR FIX P 6W 927 PS DIM IP65 WT

INFORMACJE DOTYCZĄCE BEZPIECZEŃSTWA

Należy przestrzegać wskazówek dotyczących instalacji w aktualnej instrukcji obsługi (www.ledvance.com). W przypadku folii paroizolacyjnej należy zastosować element dystansowy SP HOLDER!

Rysunki prezentowane w katalogu mają jedynie charakter informacyjny. Wymiary i kolory można znaleźć w tabeli produktów.

SZCZEGÓŁOWE INFORMACJE O PRODUKCIE

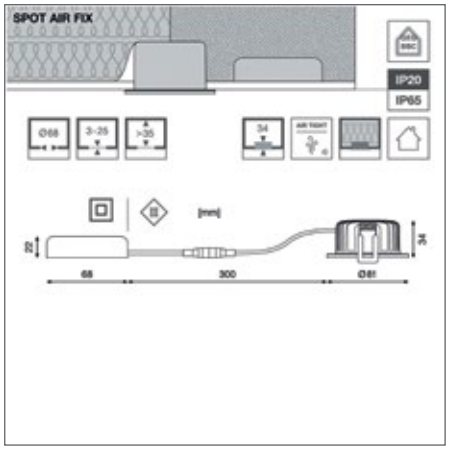

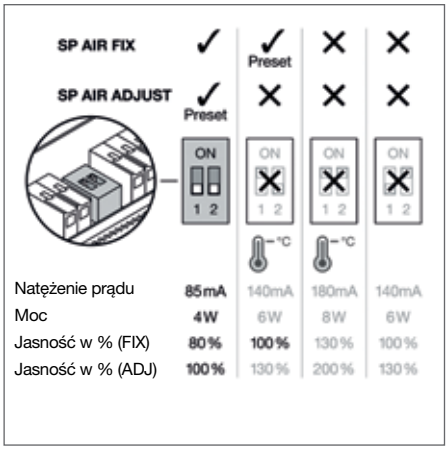

SPOT AIR FIX

Oprawy punktowe do montażu w zabudowie, przeznaczone do niskoenergetycznych i wąskich sufitów

PERFOR-MANCE CLASS

FLICKER VALUE <5%

Ra 90

IP20 IP65

LEDVANCE 5 year guarantee [1]

Nazwa produktu	EAN (GTIN)	Zamiennik dla	W	lm	lm/W	K	L70 [2]	°		D × Sz × W [mm] Ø × W [mm]
SP AIR FIX P 6W 927 PS DIM IP65 WT	4058075**799905**	50W HAL	6	480	80	2700	50000	36	Phase Cut	81 x 34
SP AIR FIX P 6W 930 PS DIM IP65 WT	4058075**799929**	50W HAL	6	510	85	3000	50000	36	Phase Cut	81 x 34
SP AIR FIX P 6W 940 PS DIM IP65 WT	4058075**799943**	50W HAL	6	570	95	4000	50000	36	Phase Cut	81 x 34
SP AIR FIX P 6W 927 PS DIM IP65 BK	4099854**000188**	50W HAL	6	480	80	2700	50000	36	Phase Cut	81 x 34
SP AIR FIX P 6W 930 PS DIM IP65 BK	4058075**799967**	50W HAL	6	510	85	3000	50000	36	Phase Cut	81 x 34
SP AIR FIX P 6W 930 PS DIM IP65 SI	4058075**799981**	50W HAL	6	510	85	3000	50000	36	Phase Cut	81 x 34

[1] Szczegółowe warunki gwarancji można znaleźć na stronie: www.ledvance.com/guarantee.
[2] t [h]: L70/B50 przy 25°C (T_a) / t [h]: L80/B10 przy 25°C (T_a)

SPOT AIR ADJUST

Oprawy punktowe do montażu w zabudowie, przeznaczone do niskoenergetycznych i wąskich sufitów, regulowane

CECHY PRODUKTU

- Regulowany kąt obrotu: ±25°
- Wskaźnik oddawania barw Ra 90
- Stopień ochrony: IP23 (po zewnętrznej stronie)
- Kąt wiązki światła: 36°
- Obudowa formowana pod ciśnieniem
- Sprężyny zabezpieczone podkładką silikonową
- Możliwość ściemniania (przy wykorzystaniu wielu popularnych ściemniaczy; dodatkowe informacje na stronie: www.ledvance.com/dim)
- Możliwość wykorzystania wewnętrznego okablowania

ZALETY PRODUKTU

- Hermetyczna konstrukcja zapewnia obniżenie wycieku powietrza i ograniczenie strat energii
- Możliwość pokrycia wieloma rodzajami materiałów termoizolacyjnych
- Niski profil umożliwia instalację w płytkich przestrzeniach sufitów podwieszanych
- Łatwa wymiana zewnętrznego zasilacza dzięki wtyczce z zatrzaskiem bagnetowym
- Łatwy montaż i podłączenie elektryczne dzięki złączom elektrycznym niewymagającym narzędzi
- Design SCALE – wspaniały wygląd, cenne materiały i niewielkie rozmiary dostosowane do każdego otoczenia
- Pięcioletnia gwarancja

ZASTOSOWANIA

- Bezpośrednie zamienniki opraw punktowych z żarówkami halogenowymi, przeznaczonych do montażu w zabudowie
- Sufity w niskoenergetycznych domach
- Oświetlenie ogólne
- Pokoje i korytarze hotelowe
- Bary, restauracje
- Oświetlenie akcentujące
- Wnętrza mieszkań

SPRZĘT/AKCESORIA

- Stateczniki zewnętrzne w zestawie

SZCZEGÓŁOWE INFORMACJE O PRODUKCIE

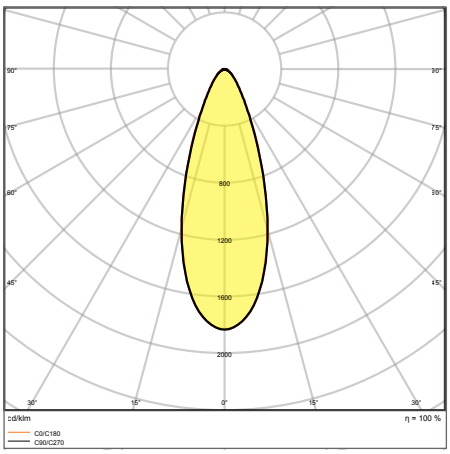

SP AIR ADJ P 4W 927 DIM IP23 WT

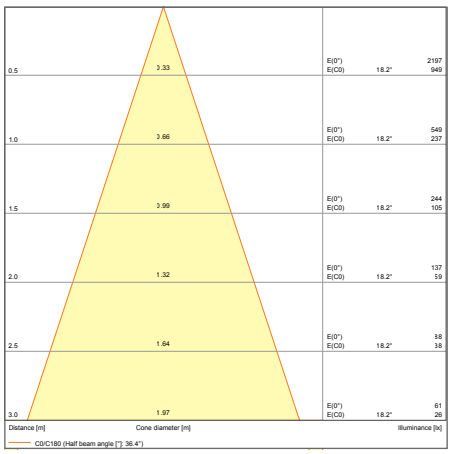

SP AIR ADJ P 4W 927 DIM IP23 WT

INFORMACJE DOTYCZĄCE BEZPIECZEŃSTWA

Należy przestrzegać wskazówek dotyczących instalacji w aktualnej instrukcji obsługi (www.ledvance.com).
W przypadku folii paroizolacyjnej należy zastosować element dystansowy SPOT HOLDER!

Rysunki prezentowane w katalogu mają jedynie charakter informacyjny. Wymiary i kolory można znaleźć w tabeli produktów.

SZCZEGÓŁOWE INFORMACJE O PRODUKCIE

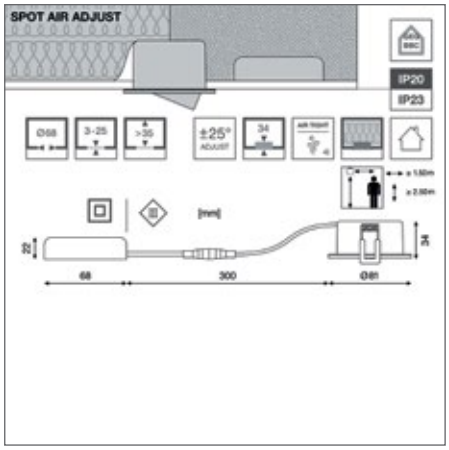

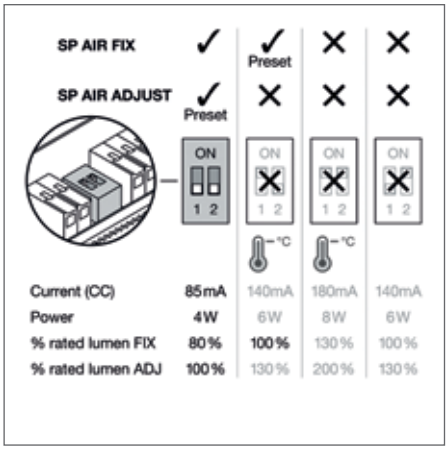

SPOT AIR ADJUST

Oprawy punktowe do montażu w zabudowie, regulowane

PERFOR-MANCE CLASS

FLICKER VALUE <5%

Ra 90

IP20 IP23

LEDVANCE 5 year guarantee [1]

Nazwa produktu	EAN (GTIN)	Zamiennik dla	W	lm	lm/W	K	L70 [2]	°		D × Sz × W [mm] Ø × W [mm]
SP AIR ADJ P 4W 927 DIM IP23 WT LEDV	4099854**000003**	35W HAL	4	300	75	2700	50000	36	Phase Cut	81 x 34
SP AIR ADJ P 4W 930 DIM IP23 WT LEDV	4099854**000041**	35W HAL	4	320	80	3000	50000	36	Phase Cut	81 x 34
SP AIR ADJ P 4W 940 DIM IP23 WT LEDV	4099854**000065**	35W HAL	4	340	85	4000	50000	36	Phase Cut	81 x 34
SP AIR ADJ P 4W 927 DIM IP23 BK LEDV	4099854**000201**	35W HAL	4	300	75	2700	50000	36	Phase Cut	81 x 34
SP AIR ADJ P 4W 930 DIM IP23 BK LEDV	4099854**000089**	35W HAL	4	320	80	3000	50000	36	Phase Cut	81 x 34
SP AIR ADJ P 4W 930 DIM IP23 SI LEDV	4099854**000102**	35W HAL	4	320	80	3000	50000	36	Phase Cut	81 x 34

[1] Szczegółowe warunki gwarancji można znaleźć na stronie: www.ledvance.com/guarantee.
[2] t [h]: L70/B50 przy 25°C (T_a) / t [h]: L80/B10 przy 25°C (T_a)

AKCESORIA DO OPRAW PUNKTOWYCH

Akcesoria do opraw punktowych SPOT FIX, ADJUST, DARKLIGHT, FIRE RATED, AIR FIX i AIR ADJUST

1

2

3

4

5

6

SPOT RING

Pierścienie renowacyjne służące do zmniejszenia wymiarów istniejących otworów instalacyjnych w sufitach podwieszanych

CECHY PRODUKTU

- Materiał: stal głębokotłoczona
- Odpowiednie wyłącznie do opraw LEDVANCE SPOT, przeznaczonych do sufitowych otworów instalacyjnych 68 mm
- Sprężyny zabezpieczone podkładką silikonową

ZALETY PRODUKTU

- Modernizacja: wymiana starych opraw do montażu w zabudowie na oprawy LEDVANCE SPOT FIX lub ADJ w najnowszej technologii LED
- Standaryzacja: zmniejszenie wymiarów istniejących otworów instalacyjnych do standardowych wymiarów 68 mm
- Uniwersalność: pierścienie renowacyjne do wypełnienia otworów instalacyjnych o wymiarach ∅68–∅90 mm or ∅68–∅115 mm or ∅115–∅160 mm

ZASTOSOWANIA

- Renowacja istniejących otworów instalacyjnych w sufitach podwieszanych

SPOT HOLDER

Element dystansowy zwiększający odległość między oprawą punktową a materiałem termoizolacyjnym

CECHY PRODUKTU

- Materiał: poliamid wzmocniony włóknem PA66
- Próba rozżarzonym drutem zgodna z normą IEC 60695-2-12: 850°C
- Odpowiednie wyłącznie do opraw LEDVANCE SPOT, przeznaczonych do sufitowych otworów instalacyjnych 68 mm

ZALETY PRODUKTU

- Element dystansowy między oprawą punktową a materiałem termoizolacyjnym
- Zabezpieczenie folii paroizolacyjnej przed gorącą powierzchnią oprawy punktowej i zasilacza
- Trwałość: 4-ramienny element dystansowy do mocowania materiału termoizolacyjnego
- Wyższa trwałość lamp LED i zasilaczy dzięki zwiększonej objętości powietrza

ZASTOSOWANIA

- Sufity w niskoenergetycznych domach
- Sufity z materiałem termoizolacyjnym

Rysunki prezentowane w katalogu mają jedynie charakter informacyjny. Wymiary i kolory można znaleźć w tabeli produktów.

PUSZKA PODŁĄCZENIOWA

Podłączenie elektryczne opraw oświetleniowych i zasilaczy LED nie wymaga narzędzi

CECHY PRODUKTU
- Puszka podłączeniowa z wciskanymi terminalami podłączeniowymi niewymagającymi narzędzi
- Odpowiednie do opraw oświetleniowych przeznaczonych do montażu w zabudowie, z funkcją wł./wył., klasy elektrycznej II (wersja L/N)

ZALETY PRODUKTU
- Wewnętrzne okablowanie możliwe po stronie pierwotnej

ZASTOSOWANIA
- Do stosowania w sufitach podwieszanych

SPOT DRIVER

Profesjonalny zasilacz DALI dla LEDVANCE 8 W SPOTS

CECHY PRODUKTU
- Zasilacz z obsługą IoT i technologią DALI-2
- Funkcja Push DIM do przyciemniania i przełączania bezpośrednio na przycisku
- Odpowiednie do instalacji centralnej baterii awaryjnej zgodnie z EN 60598-2-22
- Złącze typu twist & lock ułatwiające instalację

ZALETY PRODUKTU
- Zainstalowany zasilacz DALI z indywidualną konfiguracją opraw
- Rozszerzone usługi, jak monitorowanie energii i możliwość zdalnej konserwacji w przypadku wersji DALI
- Łatwa wymiana zewnętrznego zasilacza dzięki wtyczce z zatrzaskiem bagnetowym

ZASTOSOWANIA
- Instalacje DALI
- Może być używane tylko z LEDVANCE SPOT 8 W (CC 180 mA)
- Nie przykrywać żadnym materiałem termoizolacyjnym

AKCESORIA DO OPRAW PUNKTOWYCH

Nazwa produktu	EAN (GTIN)	D × Sz × W [mm] Ø × W [mm]	W	MATERIAL	COLOR	No.
SP RING D100 WT	4099854**136511**	100 × 4	—	Stal	Biały	1
SP RING D100 BK	4099854**136542**	100 × 4	—	Stal	Black	—
SP RING D133 WT	4099854**013355**	133 × 3	—	Stal	Biały	2
SP RING D133 BK	4099854**013386**	133 × 3	—	Stal	Black	—
SP RING D180 WT	4099854**013416**	180 × 3	—	Stal	Biały	3
SP RING D180 BK	4099854**013447**	180 × 3	—	Stal	Black	—
SP HOLDER DN68 H65	4099854**013478**	93 × 93 × 73	—	Polyamid (PA)	Grey	4
CONNECTOR BOX 3POLE L/N/E	4099854**013508**	94 × 35 × 22	—	Poliwęglan (PC)	Biały	5
SP DRIVER DALI 8W	4099854**089558**	120 × 53 × 30	8	Poliwęglan (PC)	Grey	6

INFORMACJE DOTYCZĄCE BEZPIECZEŃSTWA

Należy przestrzegać wskazówek dotyczących instalacji w aktualnej instrukcji obsługi (www.ledvance.com).
Ten element dystansowy może być wykorzystany wyłącznie w połączeniu z oprawami SP AIR FIX lub SP AIR ADJ!

SZYNOWE SYSTEMY OŚWIETLENIA

MINIMALISTYCZNA KONSTRUKCJA, BOGACTWO FUNKCJI

TRACKLIGHT SPOT ZOOM DIM

Precyzyjnie skupione światło zapewnia uniwersalne oświetlenie

Strona 66

PERFOR-MANCE CLASS

Znakomita jakość oświetlenia dzięki wskaźnikowi oddawania barw (Ra) ≥ 97 przy R_{a9} > 90 (oddawanie barw w odcieniach czerwieni) i niewielkiemu tętnieniu światła (< 10 %).

FUNKCJA DIM
Możliwość ściemnienia (7 %–100 %) przy pomocy potencjometru suwakowego umieszczonego na obudowie; poziom ściemnienia widoczny na podziałce.

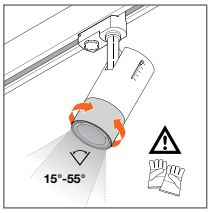

KLOSZ ZOOM
Mechaniczny klosz ZOOM wykonany z PMMA o wysokiej jakości, z regulowanym kątem wiązki światła (15°–55°); kąt widoczny na podziałce na uchwycie klosza. Ukryty w obudowie mechanizm ZOOM utrzymuje niezmieniony kształt obudowy.

Wybierz kolor obudowy:

Matowy biały (WT)

Matowy czarny (BK)

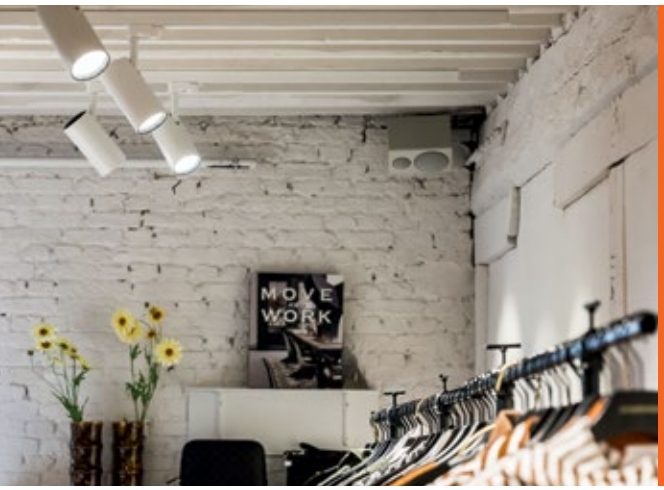

NASZE OPRAWY PUNKTOWE CHARAKTERYZUJĄ SIĘ NASTĘPUJĄCYMI WSPÓLNYMI ZALETAMI ODNOŚNIE JAKOŚCI:

- W zestawie 3-fazowy adapter kompatybilny z popularnymi szynami (np. NORLUX, GLOBAL, NUCO, NORDIC)
- Wysokiej jakości materiały dzięki obudowie z wysokociśnieniowo formowanego aluminium
- Wysoka uniwersalność dzięki obrotowym i odchylanym połączeniom

SCALE DESIGN

TRACKLIGHT SPOT

Po prostu kompaktowe – naprawdę wszechstronne oprawy: znakomite komfortowe oświetlenie dzięki wskaźnikowi oddawania barw (Ra 90), dopasowaniu jednorodności barwy światła (SDCM ≤ 3) oraz stopniowi redukcji olśnienia (UGR < 16). Znajdują zastosowanie w szerokim zakresie zadań oświetleniowych dzięki wymiennym, odpornym na pył odbłyśnikom i różnym poziomom mocy.

Strona 68

PERFOR-
MANCE
CLASS

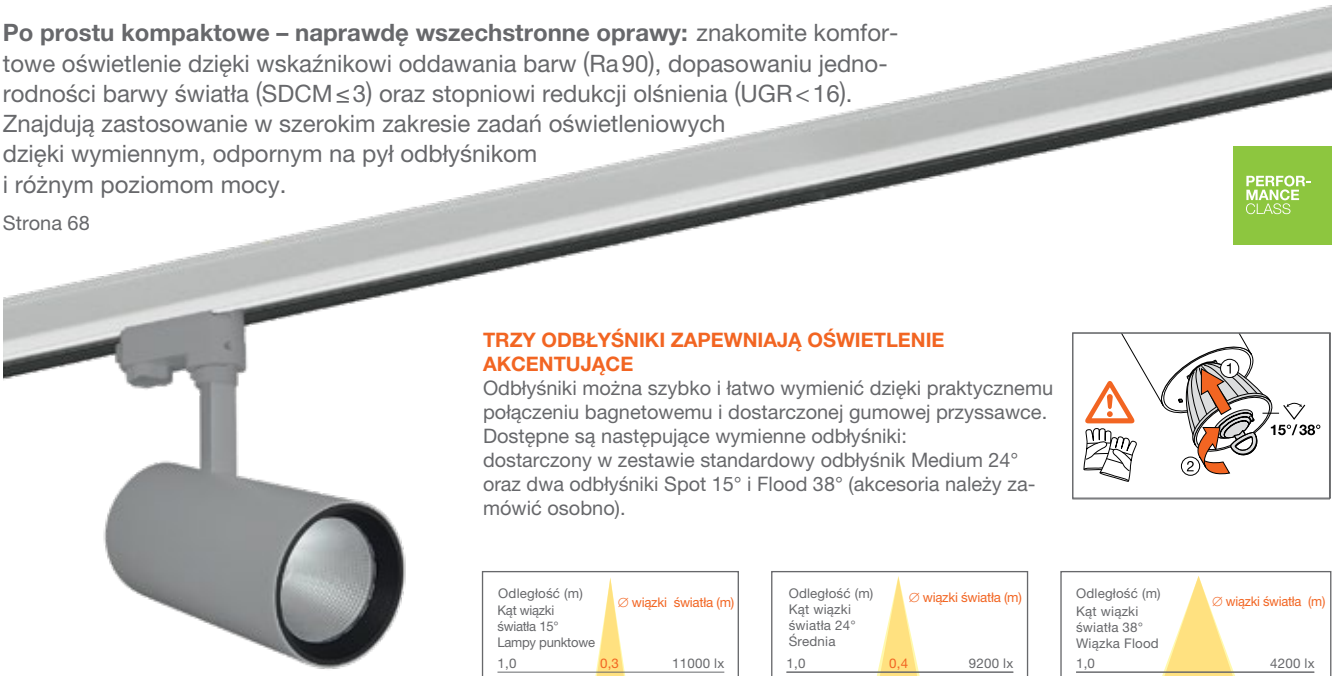

TRZY ODBŁYŚNIKI ZAPEWNIAJĄ OŚWIETLENIE AKCENTUJĄCE

Odbłyśniki można szybko i łatwo wymienić dzięki praktycznemu połączeniu bagnetowemu i dostarczonej gumowej przyssawce. Dostępne są następujące wymienne odbłyśniki: dostarczony w zestawie standardowy odbłyśnik Medium 24° oraz dwa odbłyśniki Spot 15° i Flood 38° (akcesoria należy zamówić osobno).

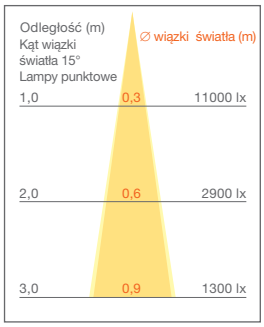

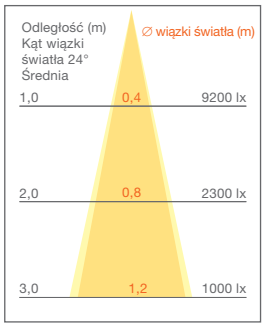

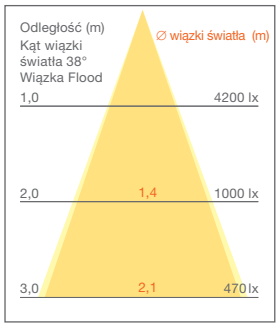

Wybierz kolor obudowy:

- Mato-wy biały (WT)
- Mato-wy czarny (BK)
- Szary szary (GY)

EAN: 4058075113442, Tracklight Spot 25 W/3000 K, zaokrąglone wartości pomiarowe

TRACKLIGHT SPOT ZOOM DIM

Oprawy punktowe do montażu szynowego, ze ściemnianiem, klosz z mechaniczną regulacją zoom

1

2

3

CECHY PRODUKTU

- Trwała, odlewana pod ciśnieniem aluminiowa obudowa
- Dostępne w kolorze białym matowym (zbliżonym do RAL9016), matowym czarnym (zbliżonym do RAL9004)
- Bardzo dobry wskaźnik odwzorowania barw Ra 97 i Ra > 90
- Możliwość ściemniania (7% – 100%) przy pomocy potencjometru suwakowego umieszczonego bezpośrednio na każdej oprawie
- Mechaniczna regulacja kąta rozsyłu światła w zakresie od 15 ° do 55 °

ZALETY PRODUKTU

- Oprawy punktowe do montażu szynowego, ze ściemnianiem, optyka z mechaniczną regulacją zoom zintegrowana z obudową
- W zestawie 3-fazowy adapter kompatybilny z popularnymi szynami (GLOBAL, POWERGEAR, EUTRAC, STAFF, NORLUX, NUCO, NORDIC)
- Wysokiej jakości oprawy punktowe wytwarzające światło o wysokim wskaźniku oddawania barw
- Niewielkie tętnienie światła
- Pięcioletnia gwarancja

ZASTOSOWANIA

- Bezpośredni zamiennik opraw oświetleniowych wykorzystujących lampy wyładowcze
- Oświetlenie akcentujące
- Galerie, muzea
- Sklepy z konfekcją, sklepy z akcesoriami
- Sklepy, przebieralnie, witryny sklepowe

SZCZEGÓŁOWE INFORMACJE O PRODUKCIE

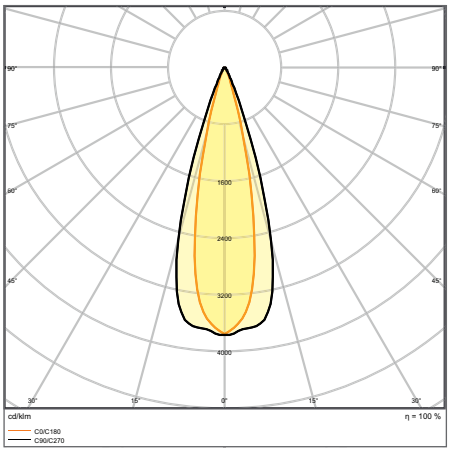

TR SP ZOOM DIM D85 25 W 3000 K 97R WT

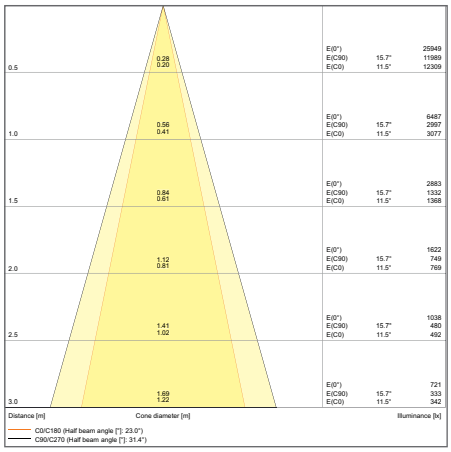

TR SP ZOOM D85 25 W 4000 K DIM 25DEG

Rysunki prezentowane w katalogu mają jedynie charakter informacyjny. Wymiary i kolory można znaleźć w tabeli produktów.

SZCZEGÓŁOWE INFORMACJE O PRODUKCIE

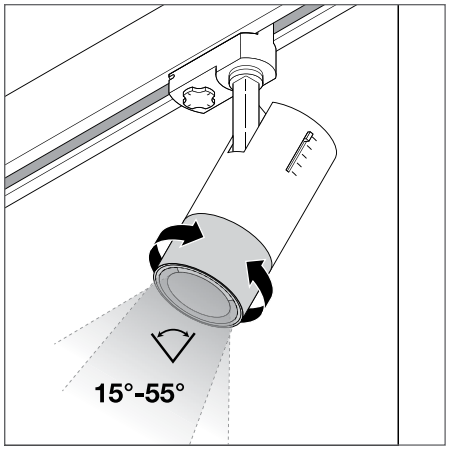

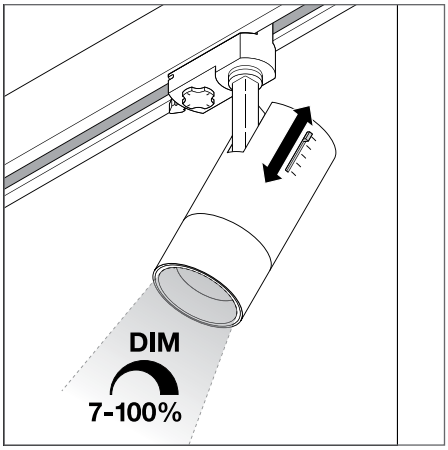

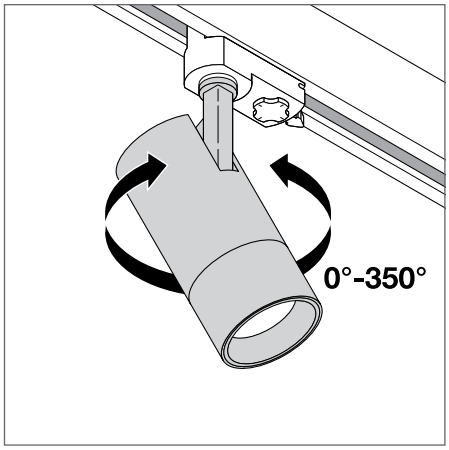

TRACKLIGHT SPOT ZOOM DIM

Oprawy punktowe do montażu szynowego, ze ściemnianiem, klosz z mechaniczną regulacją zoom

PERFOR-MANCE CLASS

Ra 97 | IP 20 | LEDVANCE 5 year guarantee [1]

Nazwa produktu	EAN (GTIN)	Zamiennik dla	W	lm	lm/W	K	L70 [2]	°		D × Sz × W [mm] Ø × W [mm]	No.
TR SP ZOOM DIM D85 25 W 3000 K 97R WT	4058075**335769**	50 W HCI	25	1500	60	3000	50000	15…55		85 × 265	2
TR SP ZOOM DIM D85 25 W 4000 K 97R WT	4058075**335783**	50 W HCI	25	1500	60	4000	50000	15…55		85 × 265	2
TR SP ZOOM DIM D85 25 W 3000 K 97R BK	4058075**335806**	50 W HCI	25	1500	60	3000	50000	15…55		85 × 265	3
TR SP ZOOM DIM D85 25 W 4000 K 97R BK	4058075**335820**	50 W HCI	25	1500	60	4000	50000	15…55		85 × 265	3

[1] Szczegółowe warunki gwarancji można znaleźć na stronie: www.ledvance.com/guarantee.
[2] t [h]: L70/B50 przy 25°C (T_a) / t [h]: L80/B10 przy 25°C (T_a)

TRACKLIGHT SPOT

Oprawy punktowe do szynowych systemów oświetlenia, ze zintegrowanym zasilaczem

1

2

3

CECHY PRODUKTU

- Trwała, odlewana pod ciśnieniem aluminiowa obudowa
- Dostępne w kolorze białym matowym (zbliżonym do RAL9016), czarnym matowym (zbliżonym do RAL9004) i szarym (zbliżonym do RAL7042)
- Bardzo dobry wskaźnik odwzorowania barw Ra 90
- Kąt obrotu: 350°, kąt odchylenia: 90°
- Wyposażone w odbłyśniki o kącie wiązki światła 24°

ZALETY PRODUKTU

- Głęboki odbłyśnik i pierścień ochronny w kolorze czarnym minimalizują olśnienie (stopień redukcji olśnienia UGR ≤ 16)
- Dodatkowe odbłyśniki dostępne w wersjach o kącie wiązki światła 15° lub 38°
- Odbłyśnik można łatwo zmienić dzięki zaczepowi bagnetowemu i gumowej przyssawce
- W zestawie 3-fazowy adapter kompatybilny z popularnymi szynami (GLOBAL, POWERGEAR, EUTRAC, STAFF, NORLUX, NUCO, NORDIC)
- Niewielkie tętnienie światła

ZASTOSOWANIA

- Bezpośredni zamiennik opraw oświetleniowych wykorzystujących lampy wyładowcze
- Oświetlenie akcentujące
- Sklepy z konfekcją, sklepy z akcesoriami
- Punkty sprzedaży detalicznej
- Hotele, restauracje, sklepy

SPRZĘT/AKCESORIA

- Dodatkowe odbłyśniki dostępne w wersjach o kącie wiązki światła 15° lub 38°

SZCZEGÓŁOWE INFORMACJE O PRODUKCIE

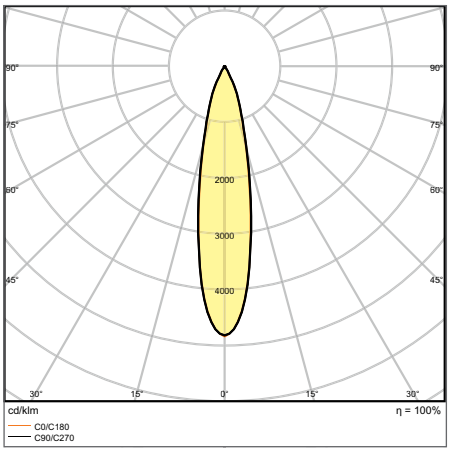

TRACK SP D95 55 W 4000 K 90RA NFL GY

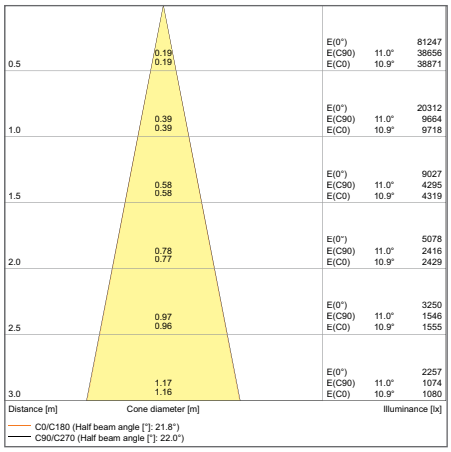

TRACK SP D95 55 W 4000 K NFL

Rysunki prezentowane w katalogu mają jedynie charakter informacyjny. Wymiary i kolory można znaleźć w tabeli produktów.

SZCZEGÓŁOWE INFORMACJE O PRODUKCIE

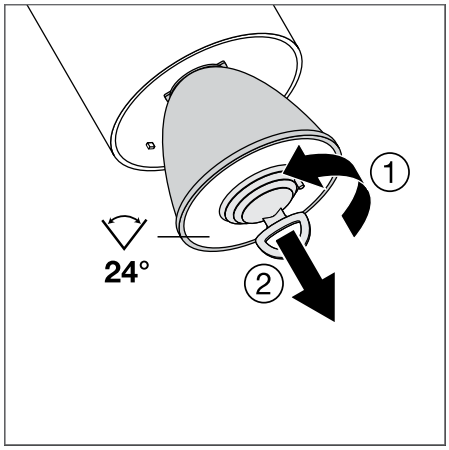

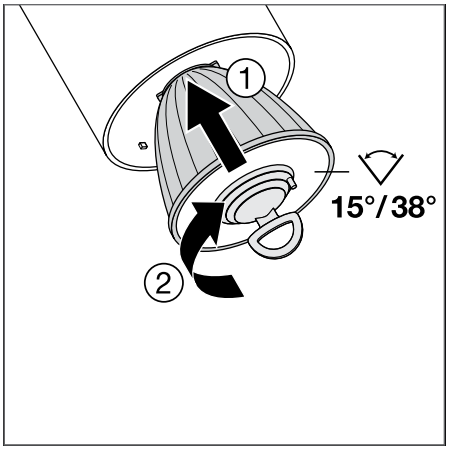

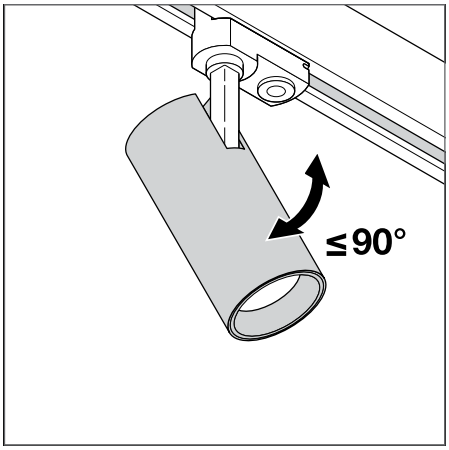

TRACKLIGHT SPOT

Oprawy punktowe do szynowych systemów oświetlenia, ze zintegrowanym zasilaczem

PERFOR-MANCE CLASS

FLICKER VALUE <10% | Ra 90 | IP 20 | LEDVANCE 5 year guarantee [1]

Nazwa produktu	EAN (GTIN)	Zamiennik dla	W	lm	lm/W	K	L70 [2]	°	D × Sz × W [mm] Ø × W [mm]	No.
TRACK SP D75 25 W 3000 K 90RA NFL WT	4058075**113442**	35 W HID	25	1750	70	3000	50000	24	75 × 255	1
TRACK SP D75 25 W 4000 K 90RA NFL WT	4058075**113466**	35 W HID	25	1900	75	4000	50000	24	75 × 255	1
TRACK SP D75 25 W 3000 K 90RA NFL BK	4058075**113565**	35 W HID	25	1750	75	3000	50000	24	75 × 255	—
TRACK SP D75 25 W 4000 K 90RA NFL BK	4058075**113589**	35 W HID	25	1900	80	4000	50000	24	75 × 255	—
TRACK SP D75 25 W 3000 K 90RA NFL GY	4058075**113688**	35 W HID	25	1750	75	3000	50000	24	75 × 255	—
TRACK SP D75 25 W 4000 K 90RA NFL GY	4058075**113701**	35 W HID	25	1900	75	4000	50000	24	75 × 255	—
TRACK SP D85 35 W 3000 K 90RA NFL WT	4058075**113480**	50 W HID	35	2660	70	3000	50000	24	85 × 267	—
TRACK SP D85 35 W 4000 K 90RA NFL WT	4058075**113503**	50 W HID	35	2800	75	4000	50000	24	85 × 267	—
TRACK SP D85 35 W 3000 K 90RA NFL BK	4058075**113602**	50 W HID	35	2660	75	3000	50000	24	85 × 267	—
TRACK SP D85 35 W 4000 K 90RA NFL BK	4058075**113626**	50 W HID	35	2800	80	4000	50000	24	85 × 267	—
TRACK SP D85 35 W 3000 K 90RA NFL GY	4058075**113725**	50 W HID	35	2660	75	3000	50000	24	85 × 267	—
TRACK SP D85 35 W 4000 K 90RA NFL GY	4058075**113749**	50 W HID	35	2800	75	4000	50000	24	85 × 267	—
TRACK SP D95 55 W 3000 K 90RA NFL WT	4058075**113527**	70 W HID	55	4000	70	3000	50000	24	95 × 297	—
TRACK SP D95 55 W 4000 K 90RA NFL WT	4058075**113541**	70 W HID	55	4200	75	4000	50000	24	95 × 297	—
TRACK SP D95 55 W 3000 K 90RA NFL BK	4058075**113640**	70 W HID	55	4000	75	3000	50000	24	95 × 297	2
TRACK SP D95 55 W 4000 K 90RA NFL BK	4058075**113664**	70 W HID	55	4200	80	4000	50000	24	95 × 297	2
TRACK SP D95 55 W 3000 K 90RA NFL GY	4058075**113763**	70 W HID	55	4000	75	3000	50000	24	95 × 297	3
TRACK SP D95 55 W 4000 K 90RA NFL GY	4058075**113787**	70 W HID	55	4200	75	4000	50000	24	95 × 297	3

[1] Szczegółowe warunki gwarancji można znaleźć na stronie: www.ledvance.com/guarantee.
[2] t [h]: L70/B50 przy 25°C (T_a) / t [h]: L80/B10 przy 25°C (T_a)

TRACKLIGHT SPOT REFLECTOR

Wymienny odbłyśnik

1

2

CECHY PRODUKTU

- Odbłyśnik można łatwo zmienić dzięki zaczepowi bagnetowemu i gumowej przyssawce
- Przezroczysty klosz chroni odbłyśnik przed pyłem i dotykaniem
- Wysoka skuteczność świetlna
- Materiał obudowy: poliwęglany (PC)
- Dostępne opcjonalne odbłyśniki o różnych kątach wiązki światła

TRACKLIGHT SPOT REFLECTOR

Wymienny odbłyśnik

LEDVANCE 2 year guarantee [1]

Nazwa produktu	EAN (GTIN)	D × Sz × W [mm] Ø × W [mm]	MATERIAL	COLOR			No.
TRACK SP REFLECTOR D75 SP	4058075**113800**	63 × 53	Poliwęglan (PC)	Srebrny	15	1	1
TRACK SP REFLECTOR D75 FL	4058075**113824**	63 × 53	Poliwęglan (PC)	Srebrny	38	1	2
TRACK SP REFLECTOR D85 SP	4058075**113848**	75 × 63	Poliwęglan (PC)	Srebrny	15	1	1
TRACK SP REFLECTOR D85 FL	4058075**113862**	75 × 63	Poliwęglan (PC)	Srebrny	38	1	2
TRACK SP REFLECTOR D95 SP	4058075**113886**	82 × 69	Poliwęglan (PC)	Srebrny	15	1	1
TRACK SP REFLECTOR D95 FL	4058075**113909**	82 × 69	Poliwęglan (PC)	Srebrny	38	1	2

[1] Szczegółowe warunki gwarancji można znaleźć na stronie: www.ledvance.com/guarantee.

OPRAWY ŚCIENNE I SUFITOWE

DOSKONAŁE DO ZASTOSOWANIA W PRZESTRZENIACH PUBLICZNYCH

SURFACE COMPACT IK10

PERFOR-MANCE CLASS

Strona 74

TRWAŁA, WYTRZYMAŁA OPRAWA OŚWIETLENIOWA DO MONTAŻU POWIERZCHNIOWEGO

- Ochrona przed wandalizmem
- Przezroczysty klosz chroni przed kurzem i wilgocią
- Wysoka skuteczność świetlna

SURFACE BULKHEAD

PERFOR-MANCE CLASS

Strona 86

SURFACE BULKHEAD
SURFACE BULKHEAD SENSOR
SURFACE BULKHEAD EMERGENCY
SURFACE BULKHEAD SENSOR EMERGENCY
PIERŚCIENIE (AKCESORIA) DO OPRAW SURFACE BULKHEAD

ZNAKOMITA WYDAJNOŚĆ W PRZYPADKU ZASTOSOWAŃ WEWNĘTRZNYCH I ZEWNĘTRZNYCH

- Wyjątkowa uniwersalność dzięki wersjom ze sterowaniem przy pomocy przełącznika, z czujnikiem HF i 3-godzinną baterią
- Odpowiednie do wykorzystania w przestrzeniach publicznych dzięki wysokiej odporności na uderzenie mechaniczne (IK)
- Łatwa instalacja na ścianie lub suficie dzięki opcji okablowania wewnętrznego

SURFACE CIRCULAR

VALUE CLASS

Strona 76

SURFACE CIRCULAR
SURFACE CIRCULAR 500 PS
SURFACE CIRCULAR 500 DALI
SURFACE CIRCULAR SENSOR
SURFACE CIRCULAR 500 SENSOR PS
SURFACE CIRCULAR 350 3CCT
SURFACE CIRCULAR 350 3CCT SENSOR
SURFACE CIRCULAR ACCESSORIES

DO STANDARDOWYCH ZASTOSOWAŃ

- Wersje z czujnikiem: łatwa regulacja zakresu czujnika, wykrywanie światła i czas włączonego oświetlenia
- Oszczędność energii aż do 55% w porównaniu z oprawami oświetleniowymi, które wykorzystują kompaktowe świetlówki
- Szybka i łatwa instalacja

SURFACE SQUARE

VALUE CLASS

Strona 82

SURFACE SQUARE 330
SURFACE SQUARE 330 SENSOR
SURAFCE SQUARE 330 3CCT
SURFACE SQUARE 330 3CCT SENSOR
SURFACE SQUARE COVER

DO STANDARDOWYCH ZASTOSOWAŃ

- Dostępne wersje oprawy z czujnikiem wysokiej częstotliwości i bez czujnika oraz z możliwością wyboru CCT
- Oszczędność energii aż do 55% w porównaniu z oprawami oświetleniowymi, które wykorzystują kompaktowe świetlówki
- Łatwa i szybka instalacja

WYTRZYMAŁA, TRWAŁA I ODPORNA NA ZNISZCZENIA

Oprawy LEDVANCE SURFACE BULKHEAD oraz **LEDVANCE SURFACE COMPACT IK10** charakteryzują się trwałą konstrukcją, odporną na uderzenia mechaniczne obudową ze wzmacnianych poliwęglanu (IK10) i o wysokim stopniu ochrony (IP65). Śruby Torx utrudniają demontaż opraw za pomocą zwykłego śrubokręta, co czyni je doskonale zabezpieczonymi przed wandalizmem.

SURFACE BULKHEAD

SURFACE COMPACT IK10

TECHNOLOGIA INTELIGENTNYCH CZUJNIKÓW

CZUJNIKI ZAPEWNIAJĄCE BEZPIECZEŃSTWO I WYDAJOŚĆ

Oprawy LEDVANCE SURFACE BULKHEAD, CIRCULAR i SQUARE są dostępne z czujnikami najnowszej technologii. Wygodne ustawienie parametrów umożliwia uzyskanie wymaganego oświetlenia. Zapewnia komfortowe oświetlenie i bezpieczeństwo w połączeniu z maksymalną wydajnością:

- Czujnik HF do wykrywania ruchu
- Czterostopniowe przełączanie o zmierzchu; aktywacja regulowana w zakresie od 2 do 50 luksów
- Czujnik wykrywania ruchu o szerokim zasięgu wykrywania (do montażu ściennego i sufitowego); regulacja pięciostopniowa w zakresie 10–100 procent
- Czas podtrzymania: od 5 sekund do 30 minut

Czujnik wykrywania ruchu z wieloma parametrami do regulacji

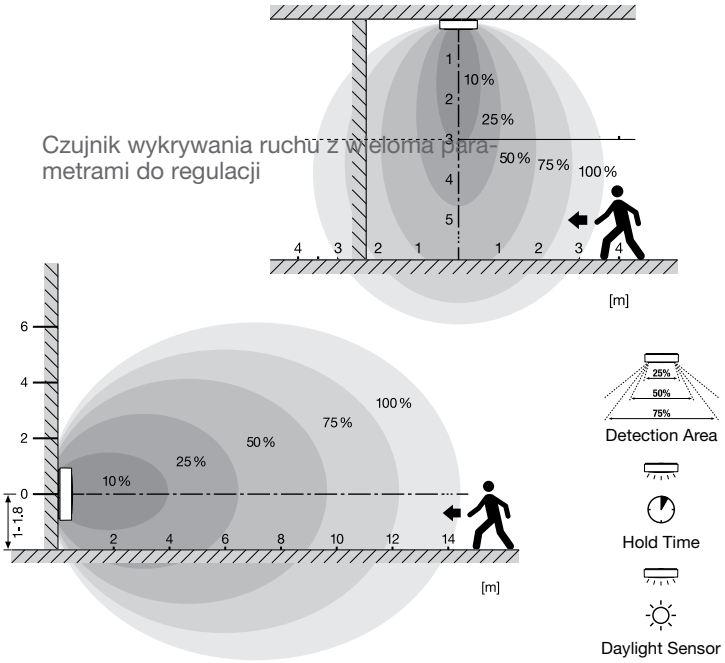

SURFACE COMPACT IK10

Oprawy ścienne i sufitowe o dużej odporności na uderzenia

CECHY PRODUKTU

- Obudowa i klosz wykonane z poliwęglanu
- Odporność na uderzenie mechaniczne: IK10
- Próba rozżarzonym drutem zgodna z normą IEC 60695-2-12: 850°C
- Możliwość wykorzystania wewnętrznego okablowania

ZALETY PRODUKTU

- Ochrona przed wandalizmem
- Przezroczysty klosz chroni przed kurzem i wilgocią
- Bezpieczna instalacja dzięki technologii LED
- Wysoka skuteczność świetlna
- Pięcioletnia gwarancja

ZASTOSOWANIA

- Korytarze
- Klatki schodowe
- Łazienki
- Hole
- Przestrzenie publiczne

SZCZEGÓŁOWE INFORMACJE O PRODUKCIE

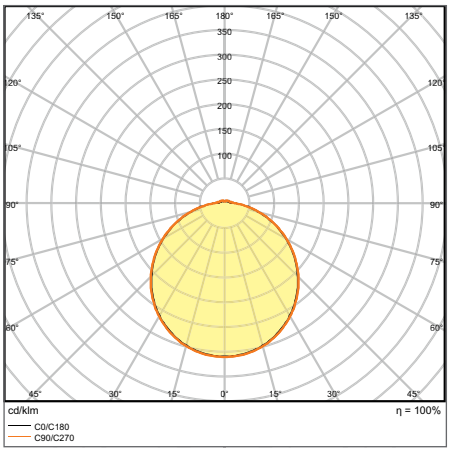

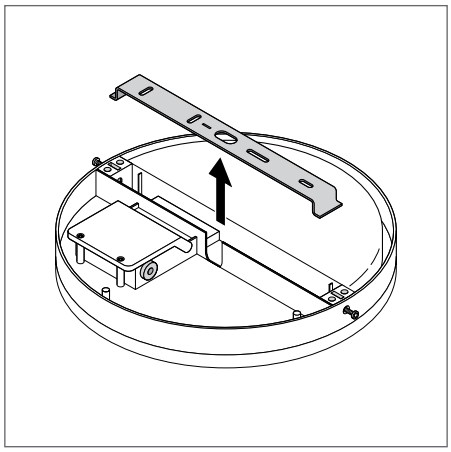

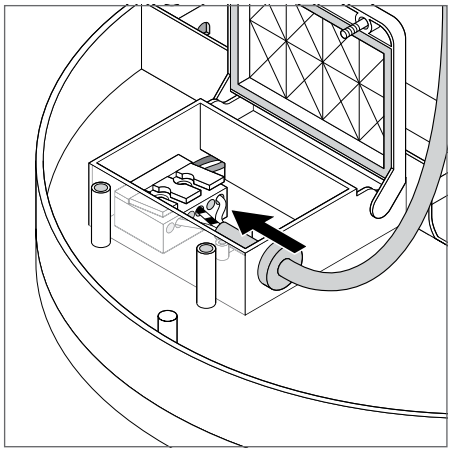

SF COMPACT IK10 300 24 W 4000 K IP65 WT

Rysunki prezentowane w katalogu mają jedynie charakter informacyjny. Wymiary i kolory można znaleźć w tabeli produktów.

SURFACE COMPACT IK10

Oprawy ścienne i sufitowe o dużej odporności na uderzenia

PERFOR-MANCE CLASS

FLICKER VALUE <5%

Ra >80

IP65

LEDVANCE 5 year guarantee [1]

Nazwa produktu	EAN (GTIN)	Zamiennik dla	W	lm	lm/W	K	L70 [2]	∠°	IK	D × Sz × W [mm] Ø × W [mm]
SF COMPACT IK10 300 24 W 3000 K IP65 WT	4058075**062207**	2 × 18 W CFLP	24	1800	75	3000	50000	120	IK10	300 × 61
SF COMPACT IK10 300 24 W 4000 K IP65 WT	4058075**062221**	2 × 18 W CFLP	24	1920	80	4000	50000	120	IK10	300 × 61

[1] Szczegółowe warunki gwarancji można znaleźć na stronie: www.ledvance.com/guarantee.
[2] t [h]: L70/B50 przy 25°C (T_a) / t [h]: L80/B10 przy 25°C (T_a)

SURFACE CIRCULAR

Oprawy ścienne i sufitowe o klasycznym kształcie

CECHY PRODUKTU

- Dostępne wersje oprawy z czujnikiem wysokiej częstotliwości lub bez, z technologią DALI-2 lub z możliwością wyboru CCT
- Rodzaj ochrony: IP44 (montaż sufitowy), IP20 (montaż ścienny)
- Obudowa z metalu, klosz z PMMA
- Temperatura otoczenia podczas pracy: -20…+40°C
- Tylko do użytku w pomieszczeniach, nie nadaje się do użytku na zewnątrz

ZALETY PRODUKTU

- Wersje z czujnikiem: łatwa regulacja zakresu czujnika, wykrywanie światła i czas włączonego oświetlenia
- Oszczędność energii do 55% w porównaniu z oprawami oświetleniowymi wykorzystującymi świetlówki
- Łatwa i szybka instalacja
- Bardzo równomierne światło

ZASTOSOWANIA

- Korytarze
- Klatki schodowe
- Łazienki
- Hole

SPRZĘT/AKCESORIA

- Dostępny zamienny opcjonalny klosz

SZCZEGÓŁOWE INFORMACJE O PRODUKCIE

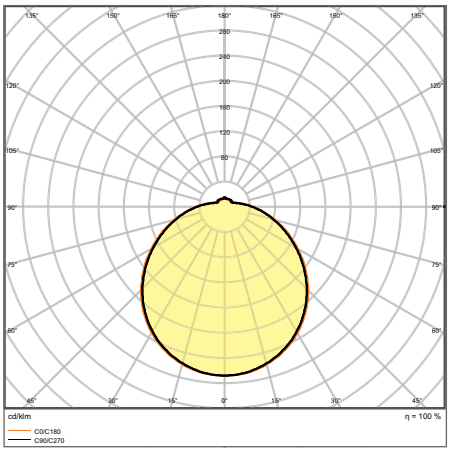

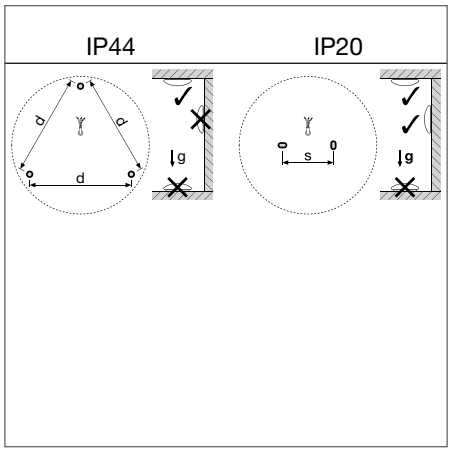

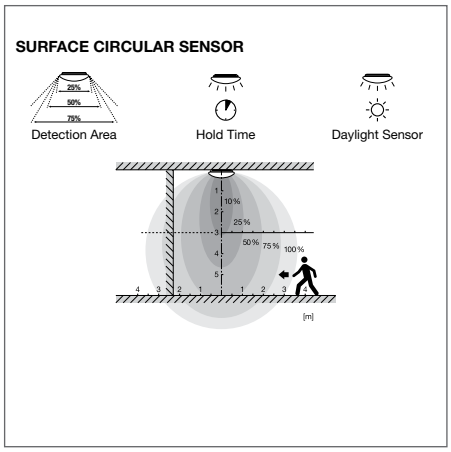

SF CIRCULAR 400 S 24 W 3000 K IP44 WT

Rysunki prezentowane w katalogu mają jedynie charakter informacyjny. Wymiary i kolory można znaleźć w tabeli produktów.

SURFACE CIRCULAR

Oprawy ścienne i sufitowe o stopniu ochrony IP44

VALUE CLASS

FLICKER VALUE <5% | Ra >80 | IP44 | LEDVANCE 3 year guarantee [1]

Nazwa produktu	EAN (GTIN)	Zamiennik dla	W	lm	lm/W	K	L70 [2]	°	D × Sz × W [mm] Ø × W [mm]
SF CIRC 250 V 13 W 830 IP44	4058075**617865**	18W CFLP	13	920	70	3000	30000	120	250 × 91
SF CIRC 250 V 13 W 840 IP44	4058075**617889**	18W CFLP	13	960	75	4000	30000	120	250 × 91
SF CIRC 350 V 18 W 830 IP44	4058075**617940**	24W CFLP	18	1440	80	3000	30000	120	350 × 115
SF CIRC 350 V 18 W 840 IP44	4058075**617964**	24W CFLP	18	1440	80	4000	30000	120	350 × 115
SF CIRC 400 V 24 W 830 IP44	4058075**618022**	2 × 18W CFLP	24	1920	80	3000	30000	120	400 × 120
SF CIRC 400 V 24 W 840 IP44T	4058075**618046**	2 × 18W CFLP	24	1920	80	4000	30000	120	400 × 120

SURFACE CIRCULAR 500 PS

Oprawa ścienna i sufitowa z IP44 i wyborem mocy (PS)

VALUE CLASS

TÜV Rheinland CERTIFIED – Regular Production Surveillance, Safety, Type Approved – www.tuv.com ID 1111267276

W ▲ ▼ W

FLICKER VALUE <5% | Ra >80 | IP44 | LEDVANCE 5 year guarantee [1]

Nazwa produktu	EAN (GTIN)	Zamiennik dla	W	lm	lm/W	K	L70 [2]	°	D × Sz × W [mm] Ø × W [mm]
SF CIRC 500 V 42W 830 IP44 PS	4099854**042119**	2 × 32W CFLP	42/30/19	3500/2500/1500	83/78	3000	50000	120	500 × 105
SF CIRC 500 V 42W 840 IP44 PS	4099854**042133**	2 × 32W CFLP	42/30/19	3500/2500/1500	83/78	4000	50000	120	500 × 105

SURFACE CIRCULAR 500 DALI

Oprawa ścienna i sufitowa z IP44 i technologią DALI-2

VALUE CLASS

VIVA RES

TÜV Rheinland CERTIFIED – Regular Production Surveillance, Safety, Type Approved – www.tuv.com ID 1111267276

FLICKER VALUE <5% | Ra >80 | IP44 | LEDVANCE 5 year guarantee [1]

Nazwa produktu	EAN (GTIN)	Zamiennik dla	W	lm	lm/W	K	L70 [2]	°		D × Sz × W [mm] Ø × W [mm]
SF CIRC 500 V 42W 830 IP44 DALI	4099854**077890**	2 × 32W CFLP	42	3500	83	3000	50000	120	DALI-2	500 × 105
SF CIRC 500 V 42W 840 IP44 DALI	4099854**077913**	2 × 32W CFLP	42	3500	83	4000	50000	120	DALI-2	500 × 105

[1] Szczegółowe warunki gwarancji można znaleźć na stronie: www.ledvance.com/guarantee.
[2] t [h]: L70/B50 przy 25°C (T_a) / t [h]: L80/B10 przy 25°C (T_a)

SURFACE CIRCULAR SENSOR

Oprawy ścienne i sufitowe o stopniu ochrony IP44, z czujnikiem wysokiej częstotliwości

VALUE CLASS

FLICKER VALUE <5% | Ra >80 | IP44 | LEDVANCE 3 year guarantee [1]

Nazwa produktu	EAN (GTIN)	Zamiennik dla	W	lm	lm/W	K	L70 [2]	°	D × Sz × W [mm] Ø × W [mm]
SF CIRC 250 SEN V 13 W 830 IP44	4058075**617902**	18 W CFLP	13	920	70	3000	30000	120	250 × 91
SF CIRC 250 SEN V 13 W 840 IP44	4058075**617926**	18 W CFLP	13	960	75	4000	30000	120	250 × 91
SF CIRC 350 SEN V 18 W 830 IP44	4058075**617988**	26 W CFLP	18	1440	80	3000	30000	120	350 × 115
SF CIRC 350 SEN V 18 W 840 IP44	4058075**618008**	26 W CFLP	18	1440	80	4000	30000	120	350 × 115
SF CIRC 400 SEN V 24 W 830 IP44	4058075**618084**	32 W CFLP	24	1920	80	3000	30000	120	400 × 120
SF CIRC 400 SEN V 24 W 840 IP44	4058075**618121**	32 W CFLP	24	1920	80	4000	30000	120	400 × 120

WŁAŚCIWOŚCI CZUJNIKÓW

Nazwa produktu	Typ czujnika	Technologia czujnika	Poziom czułości czujnika światła	Zasięg czujnika ruchu	Kąt działania czujnika ruchu	Regulowany czas załączenia
SURFACE CIRCULAR 250 SENSOR	Motion/Light	Mikrofale	25 lx	8 m	110 °	5 s/1 min/3 min/10 min
SURFACE CIRCULAR 350 SENSOR	Motion/Light	Mikrofale	25 lx	8 m	110 °	5 s/1 min/3 min/10 min
SURFACE CIRCULAR 400 SENSOR	Motion/Light	Mikrofale	25 lx	8 m	110 °	5 s/1 min/3 min/10 min

SURFACE CIRCULAR 500 SENSOR PS

Oprawa ścienna i sufitowa z IP44, czujnikiem wysokiej częstotliwości i wyborem mocy (PS)

VALUE CLASS

TÜVRheinland CERTIFIED — Regular Production Surveillance Safety Type Approved — www.tuv.com ID 1111267276

W ▲ W

FLICKER VALUE <5% | Ra >80 | IP44 | LEDVANCE 5 year guarantee [1]

Nazwa produktu	EAN (GTIN)	Zamiennik dla	W	lm	lm/W	K	L70 [2]	°	D × Sz × W [mm] Ø × W [mm]
SF CIRC 500 SEN V 42W 830 IP44 PS	4099854**042157**	2 × 32 W CFLP	42/30/19	3500/2500/1500	83/78	3000	50000	120	500 × 105
SF CIRC 500 SEN V 42W 840 IP44 PS	4099854**042171**	2 × 32 W CFLP	42/30/19	3500/2500/1500	83/78	4000	50000	120	500 × 105

WŁAŚCIWOŚCI CZUJNIKÓW

Nazwa produktu	Typ czujnika	Technologia czujnika	Poziom czułości czujnika światła	Zasięg czujnika ruchu	Kąt działania czujnika ruchu	Regulowany czas załączenia
SURFACE CIRCULAR 500 SENSOR PS	Motion/Light	Mikrofale	2…50 lx	4…7 m	120 °	5 s…30 min

[1] Szczegółowe warunki gwarancji można znaleźć na stronie: www.ledvance.com/guarantee.
[2] t [h]: L70/B50 przy 25°C (T_a) / t [h]: L80/B10 przy 25°C (T_a)

SURFACE CIRCULAR 350 3CCT

Oprawa ścienna i sufitowa z IP44 i możliwością wyboru CCT

VALUE CLASS | TÜVRheinland CERTIFIED – Regular Production Surveillance, Safety, Type Approved – www.tuv.com ID 1111267276 | CCT | FLICKER VALUE <5% | Ra >80 | IP44 | LEDVANCE 5 year guarantee [1]

Nazwa produktu	EAN (GTIN)	Zamiennik dla	W	lm	lm/W	K	L70 [2]	°	D × Sz × W [mm] Ø × W [mm]
SF CIRC 350 V 18W 3CCT IP44	4099854**042072**	1 × 26 W CFLP	18	1440	80	3000/4000/5000	50000	120	350 × 75

SURFACE CIRCULAR 350 3CCT SENSOR

Oprawa ścienna i sufitowa z IP44, czujnikiem wysokiej częstotliwości i możliwością wyboru CCT

VALUE CLASS | TÜVRheinland CERTIFIED – Regular Production Surveillance, Safety, Type Approved – www.tuv.com ID 1111267276 | CCT | FLICKER VALUE <5% | Ra >80 | IP44 | LEDVANCE 5 year guarantee [1]

Nazwa produktu	EAN (GTIN)	Zamiennik dla	W	lm	lm/W	K	L70 [2]	°	D × Sz × W [mm] Ø × W [mm]
SF CIRC 350 SEN V 18W 3CCT IP44	4099854**042096**	1 × 26 W CFLP	18	1440	80	3000/4000/5000	50000	120	350 × 75

WŁAŚCIWOŚCI CZUJNIKÓW

Nazwa produktu	Typ czujnika	Technologia czujnika	Poziom czułości czujnika światła	Zasięg czujnika ruchu	Kąt działania czujnika ruchu	Regulowany czas załączenia
SURFACE CIRCULAR 350 3CCT SENSOR	Motion/Light	Mikrofale	2…50 lx	4…7 m	120 °	5 s…30 min

[1] Szczegółowe warunki gwarancji można znaleźć na stronie: www.ledvance.com/guarantee.
[2] t [h]: L70/B50 przy 25°C (T_a) / t [h]: L80/B10 przy 25°C (T_a)

SURFACE CIRCULAR ACCESSORIES

Części wymienne i rozszerzenia

1

2

3

2

3

KLOSZ

- Łatwa wymiana klosza, bez konieczności zmiany oprawy oświetleniowej
- Mleczny klosz z PMMA
- Odporność na uderzenie mechaniczne: IK03
- Zamiennik kloszy SURFACE CIRCULAR 350 3CCT

RAMKA

- Rozszerzenie dla SURFACE CIRCULAR 500
- Rozszerzenie projektu dla bardziej dekoracyjnego wyglądu
- Umożliwia oświetlenie bezpośrednie, jak również światło podkreślające na suficie
- Łatwa i szybka instalacja

	Nazwa produktu	EAN (GTIN)	D × Sz × W [mm] Ø × W [mm]	MATERIAL	COLOR			No.
	SF CIRCULAR 250 COVER	4058075**156722**	250 × 80	Polymethylmethacrylate (PMMA) / Polymethyl methacrylate (PMMA)	Biały	120	1	1
	SF CIRCULAR 350 COVER	4058075**156807**	350 × 104	Polymethylmethacrylate (PMMA) / Polymethyl methacrylate (PMMA)	Biały	120	1	1
	SF CIRCULAR 350 3CCT COVER	4099854**064357**	350 × 65	Polymethylmethacrylate (PMMA)	Biały	120	1	1
	SF CIRCULAR 400 COVER	4058075**156821**	400 × 112	Polymethylmethacrylate (PMMA) / Polymethyl methacrylate (PMMA)	Biały	120	1	1
	SF CIRCULAR 500 COVER	4099854**064395**	500 × 105	Polymethylmethacrylate (PMMA)	Biały	120	1	1
NOWY	SF CIRCULAR 500 FRAME WT	4058075**834187**	560 × 105	Stal	Biały	120	1	2
NOWY	SF CIRCULAR 500 FRAME BK	4058075**834200**	560 × 105	Stal	Black	120	1	3

Rysunki prezentowane w katalogu mają jedynie charakter informacyjny. Wymiary i kolory można znaleźć w tabeli produktów.

SURFACE SQUARE

Kwadratowe oprawy ścienne i sufitowe

CECHY PRODUKTU

- Dostępne wersje oprawy z czujnikiem wysokiej częstotliwości i bez czujnika oraz z możliwością wyboru CCT
- Rodzaj ochrony: IP44 (montaż sufitowy), IP20 (montaż ścienny)
- Obudowa z metalu, klosz z PMMA
- Temperatura otoczenia podczas pracy: -20…+40°C
- Tylko do użytku w pomieszczeniach, nie nadaje się do użytku na zewnątrz

ZALETY PRODUKTU

- Oprawa wewnętrzna o wysokiej skuteczności świetlnej
- Oszczędność energii do 55% w porównaniu z oprawami oświetleniowymi wykorzystującymi świetlówki
- Łatwa i szybka instalacja
- Bardzo równomierne światło

ZASTOSOWANIA

- Korytarze
- Klatki schodowe
- Łazienki
- Hole

SPRZĘT/AKCESORIA

- Dostępny zamienny opcjonalny klosz

SZCZEGÓŁOWE INFORMACJE O PRODUKCIE

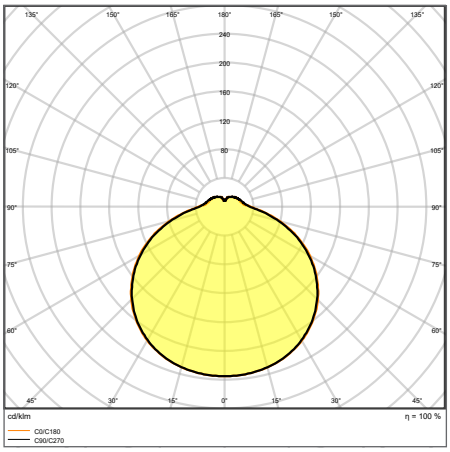

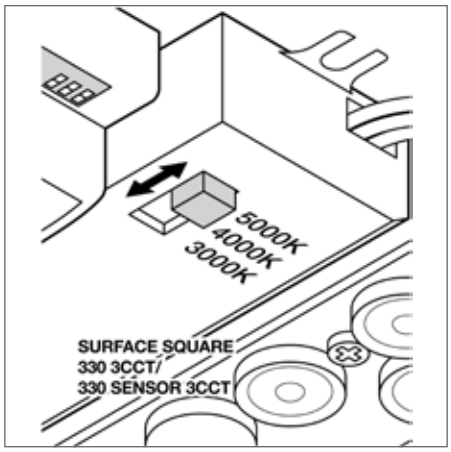

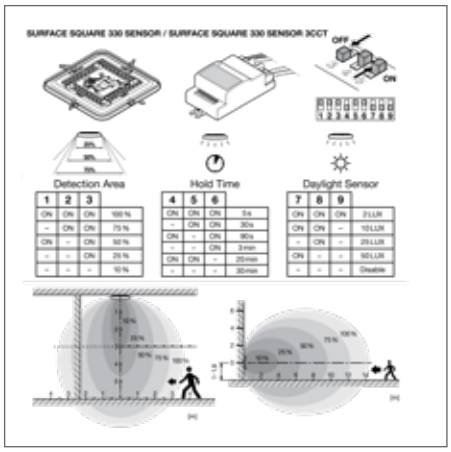

SF SQUARE 330 V 24W 830 IP44

Rysunki prezentowane w katalogu mają jedynie charakter informacyjny. Wymiary i kolory można znaleźć w tabeli produktów.

SURFACE SQUARE 330

Oprawy ścienne i sufitowe o stopniu ochrony IP44

VALUE CLASS

FLICKER VALUE <5% | Ra >80 | IP44 | LEDVANCE 3 year guarantee [1]

Nazwa produktu	EAN (GTIN)	Zamiennik dla	W	lm	lm/W	K	L70 [2]	°	D × Sz × W [mm] Ø × W [mm]
SF SQUARE 330 V 24W 830 IP44	4099854**041952**	1 × 26 W CFLP	24	2000	83	3000	35000	120	330 × 330 × 75
SF SQUARE 330 V 24W 840 IP44	4099854**041976**	1 × 26 W CFLP	24	2000	83	4000	35000	120	330 × 330 × 75

SURFACE SQUARE 330 SENSOR

Oprawy ścienne i sufitowe o stopniu ochrony IP44, z czujnikiem wysokiej częstotliwości

VALUE CLASS

FLICKER VALUE <5% | Ra >80 | IP44 | LEDVANCE 3 year guarantee [1]

Nazwa produktu	EAN (GTIN)	Zamiennik dla	W	lm	lm/W	K	L70 [2]	°	D × Sz × W [mm] Ø × W [mm]
SF SQUARE 330 SEN V 24W 830 IP44	4099854**041990**	1 × 26 W CFLP	24	2000	83	3000	35000	120	330 × 330 × 75
SF SQUARE 330 SEN V 24W 840 IP44	4099854**042010**	1 × 26 W CFLP	24	2000	83	4000	35000	120	330 × 330 × 75

WŁAŚCIWOŚCI CZUJNIKÓW

Nazwa produktu	Typ czujnika	Technologia czujnika	Poziom czułości czujnika światła	Zasięg czujnika ruchu	Kąt działania czujnika ruchu	Regulowany czas załączenia
SF SQUARE 330 SEN V 24W 830 IP44	Motion/Light	Mikrofale	2…50 lx	4…7 m	120 °	5 s…30 min
SF SQUARE 330 SEN V 24W 840 IP44	Motion/Light	Mikrofale	2…50 lx	4…7 m	120 °	5 s…30 min

SURFACE SQUARE 330 3CCT

Oprawa ścienna i sufitowa z IP44 i możliwością wyboru CCT

VALUE CLASS

CCT | FLICKER VALUE <5% | Ra >80 | IP44 | LEDVANCE 5 year guarantee [1]

Nazwa produktu	EAN (GTIN)	Zamiennik dla	W	lm	lm/W	K	L70 [2]	°	D × Sz × W [mm] Ø × W [mm]
SF SQUARE 330 V 24W 3CCT IP44	4099854**042034**	1 × 26 W CFLP	24	2000	83	3000/4000/5000	50000	120	330 × 330 × 75

[1] Szczegółowe warunki gwarancji można znaleźć na stronie: www.ledvance.com/guarantee.
[2] t [h]: L70/B50 przy 25°C (T_a) / t [h]: L80/B10 przy 25°C (T_a)

SURFACE SQUARE 330 3CCT SENSOR

Oprawa ścienna i sufitowa z IP44, czujnikiem wysokiej częstotliwości i możliwością wyboru CCT

VALUE CLASS

CCT | FLICKER VALUE <5% | Ra >80 | IP44 | LEDVANCE 5 year guarantee [1]

Nazwa produktu	EAN (GTIN)	Zamiennik dla	W	lm	lm/W	K	L70 [2]	°	D × Sz × W [mm] Ø × W [mm]
SF SQUARE 330 SEN V 24W 3CCT IP44	4099854**042058**	1 × 26 W CFLP	24	2000	83	3000/4000/5000	50000	120	330 × 330 × 75

WŁAŚCIWOŚCI CZUJNIKÓW

Nazwa produktu	Typ czujnika	Technologia czujnika	Poziom czułości czujnika światła	Zasięg czujnika ruchu	Kąt działania czujnika ruchu	Regulowany czas załączenia
SF SQUARE 330 SEN V 24W 3CCT IP44	Motion/Light	Mikrofale	2…50 lx	4…7 m	120 °	5 s…30 min

[1] Szczegółowe warunki gwarancji można znaleźć na stronie: www.ledvance.com/guarantee.
[2] t [h]: L70/B50 przy 25°C (T_a) / t [h]: L80/B10 przy 25°C (T_a)

SURFACE SQUARE COVER

Zamienny klosz do opraw oświetleniowych Surface Square

CECHY PRODUKTU

- Łatwa wymiana klosza, bez konieczności zmiany oprawy oświetleniowej
- Mleczny klosz z PMMA
- Odporność na uderzenie mechaniczne: IK03

ZASTOSOWANIA

- Zamiennik kloszy SURFACE SQUARE

LEDVANCE 2 year guarantee [1]

Nazwa produktu	EAN (GTIN)	D × Sz × W [mm] Ø × W [mm]	MATERIAL	COLOR		
SF SQUARE 330 COVER	4099854**064432**	330 × 330 × 600	Polymethylmethacrylate (PMMA)	Biały	120	1

[1] Szczegółowe warunki gwarancji można znaleźć na stronie: www.ledvance.com/guarantee.
Rysunki prezentowane w katalogu mają jedynie charakter informacyjny. Wymiary i kolory można znaleźć w tabeli produktów.

SURFACE BULKHEAD

Trwałe ścienne i sufitowe oprawy oświetleniowe do użytku wewnętrznego lub zewnętrznego

1*

2*

3*

CECHY PRODUKTU

- Obudowa i klosz wykonane z PC odpornego na promieniowanie ultrafioletowe
- Dostępne w dwóch średnicach, dwóch kolorach obudowy i dwóch barwach światła
- Klosz należy zamawiać osobno
- Wersje: z pierścieniem lub kloszem w kształcie powieki
- Odporność na uderzenie mechaniczne: IK10
- Stopień ochrony: IP65

ZALETY PRODUKTU

- Wyjątkowa uniwersalność dzięki wersjom ze sterowaniem przy pomocy przełącznika, z czujnikiem HF i 3-godzinną baterią
- Odpowiednie do wykorzystania w przestrzeniach publicznych dzięki wysokiej odporności na uderzenie mechaniczne (IK)
- Łatwa instalacja na ścianie lub suficie dzięki opcji okablowania wewnętrznego
- Wysoka skuteczność świetlna podczas normalnej pracy
- Wszystkie wersje są objęte pięcioletnią gwarancją, z wyjątkiem wersji z funkcją oświetlenia awaryjnego: trzyletnia gwarancja (wewnętrzna 3-godzinna bateria)

ZASTOSOWANIA

- Bezpośredni zamiennik opraw oświetleniowych wykorzystujących świetlówki
- Korytarze, klatki schodowe i wejścia
- Korytarze, przejścia podziemne
- Przestrzenie publiczne

SPRZĘT/AKCESORIA

- Dodatkowe pierścienie osłonowe dostępne w różnych wersjach jako wyposażenie dodatkowe
- Śruby i kołki montażowe dostarczone w zestawie

SZCZEGÓŁOWE INFORMACJE O PRODUKCIE

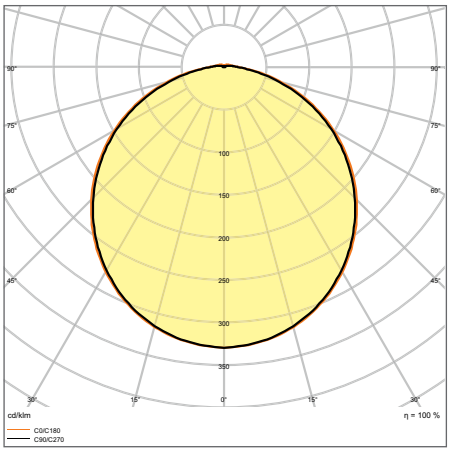

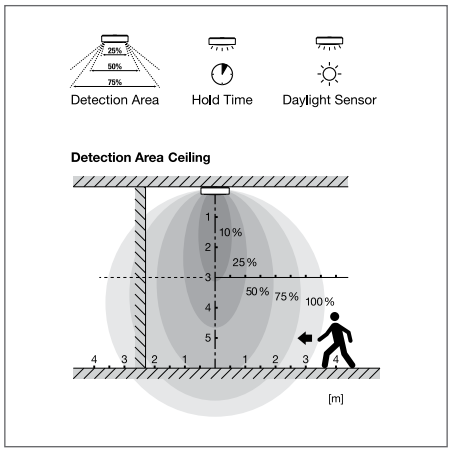

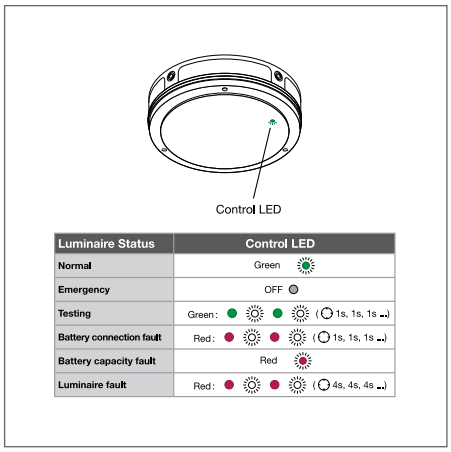

Luminaire Status	Control LED
Normal	Green
Emergency	OFF
Testing	Green: (1s, 1s, 1s)
Battery connection fault	Red: (1s, 1s, 1s)
Battery capacity fault	Red
Luminaire fault	Red: (4s, 4s, 4s)

SF BLKH 250 10W/3000K WT IP65

* Wszystkie rysunki przedstawiają oprawę oświetleniową z wyposażeniem dodatkowym: SF BLKH RING. Wyposażenie dodatkowe należy zamówić osobno.
Rysunki prezentowane w katalogu mają jedynie charakter informacyjny. Wymiary i kolory można znaleźć w tabeli produktów.

SURFACE BULKHEAD ON/OFF

Trwałe ścienne i sufitowe oprawy oświetleniowe o stopniu ochrony IP65

PERFORMANCE CLASS

FLICKER VALUE <5% | Ra >80 | IP65 | LEDVANCE 5 year guarantee [1]

Nazwa produktu	EAN (GTIN)	Zamiennik dla	W	lm	lm/W	K	L70 [2]	°	IK	D×Sz×W [mm] Ø×W [mm]	No.
SF BLKH 250 10W/3000K WT IP65	4058075**647145**	1×16W CFL	10	800	80	3000	50000	120	IK10	250×70	3
SF BLKH 250 10W/4000K WT IP65	4058075**647169**	1×16W CFL	10	800	80	4000	50000	120	IK10	250×70	3
SF BLKH 250 10W/3000K BK IP65	4058075**647183**	1×16W CFL	10	800	80	3000	50000	120	IK10	250×70	1
SF BLKH 250 10W/4000K BK IP65	4058075**647206**	1×16W CFL	10	800	80	4000	50000	120	IK10	250×70	1
SF BLKH 300 15W/3000K WT IP65	4058075**647466**	1×28W CFL	15	1400	93	3000	50000	120	IK10	300×70	3
SF BLKH 300 15W/4000K WT IP65	4058075**647480**	1×28W CFL	15	1400	93	4000	50000	120	IK10	300×70	3
SF BLKH 300 15W/3000K BK IP65	4058075**647503**	1×28W CFL	15	1400	93	3000	50000	120	IK10	300×70	1
SF BLKH 300 15W/4000K BK IP65	4058075**647527**	1×28W CFL	15	1400	93	4000	50000	120	IK10	300×70	1

SURFACE BULKHEAD SENSOR

Ścienne i sufitowe oprawy oświetleniowe o stopniu ochrony IP65, z czujnikiem wysokiej częstotliwości

PERFORMANCE CLASS

FLICKER VALUE <5% | Ra >80 | IP65 | LEDVANCE 5 year guarantee [1]

Nazwa produktu	EAN (GTIN)	Zamiennik dla	W	lm	lm/W	K	L70 [2]	°	IK	D×Sz×W [mm] Ø×W [mm]	No.
SF BLKH 250 S 10W/3000K WT IP65	4058075**647220**	1×16W CFL	10	800	80	3000	50000	120	IK10	250×70	3
SF BLKH 250 S 10W/4000K WT IP65	4058075**647244**	1×16W CFL	10	800	80	4000	50000	120	IK10	250×70	3
SF BLKH 250 S 10W/3000K BK IP65	4058075**647268**	1×16W CFL	10	800	80	3000	50000	120	IK10	250×70	1
SF BLKH 250 S 10W/4000K BK IP65	4058075**647282**	1×16W CFL	10	800	80	4000	50000	120	IK10	250×70	1
SF BLKH 300 S 15W/3000K WT IP65	4058075**647541**	1×28W CFL	15	1400	93	3000	50000	120	IK10	300×70	3
SF BLKH 300 S 15W/4000K WT IP65	4058075**647565**	1×28W CFL	15	1400	93	4000	50000	120	IK10	300×70	3
SF BLKH 300 S 15W/3000K BK IP65	4058075**647589**	1×28W CFL	15	1400	93	3000	50000	120	IK10	300×70	1
SF BLKH 300 S 15W/4000K BK IP65	4058075**647602**	1×28W CFL	15	1400	93	4000	50000	120	IK10	300×70	1

SURFACE BULKHEAD EMERGENCY

Trwałe ścienne i sufitowe oprawy oświetleniowe o stopniu ochrony IP65, ze zintegrowaną funkcją oświetlenia awaryjnego

PERFORMANCE CLASS

FLICKER VALUE <5% | Ra >80 | IP65 | LEDVANCE 3 year guarantee [1]

Nazwa produktu	EAN (GTIN)	Zamiennik dla	W	lm	lm/W	K	L70 [2]	°	IK	D×Sz×W [mm] Ø×W [mm]	No.
SF BLKH 250 EM 10 W 3000 K WT IP65	4058075**647305**	1×16W CFL	10	800	80	3000	50000	120	IK10	250×70	3
SF BLKH 250 EM 10 W 4000 K WT IP65	4058075**647329**	1×16W CFL	10	800	80	4000	50000	120	IK10	250×70	3
SF BLKH 250 EM 10 W 3000 K BK IP65	4058075**647343**	1×16W CFL	10	800	80	3000	50000	120	IK10	250×70	1
SF BLKH 250 EM 10 W 4000 K BK IP65	4058075**647367**	1×16W CFL	10	800	80	4000	50000	120	IK10	250×70	1
SF BLKH 300 EM 15 W 3000 K WT IP65	4058075**647626**	1×28W CFL	15	1400	93	3000	50000	120	IK10	300×70	3
SF BLKH 300 EM 15 W 4000 K WT IP65	4058075**647640**	1×28W CFL	15	1400	93	4000	50000	120	IK10	300×70	3
SF BLKH 300 EM 15 W 3000 K BK IP65	4058075**647664**	1×28W CFL	15	1400	93	3000	50000	120	IK10	300×70	1
SF BLKH 300 EM 15 W 4000 K BK IP65	4058075**647688**	1×28W CFL	15	1400	93	4000	50000	120	IK10	300×70	1

[1] Szczegółowe warunki gwarancji można znaleźć na stronie: www.ledvance.com/guarantee.
[2] t [h]: L70/B50 przy 25°C (T_a) / t [h]: L80/B10 przy 25°C (T_a)

SURFACE BULKHEAD SENSOR EMERGENCY

Trwałe ścienne i sufitowe oprawy oświetleniowe o stopniu ochrony IP65, z czujnikiem wysokiej częstotliwości i ze zintegrowaną funkcją oświetlenia awaryjnego

PERFOR-MANCE CLASS

FLICKER VALUE <5%

Ra >80

IP65

LEDVANCE 3 year guarantee[1]

Nazwa produktu	EAN (GTIN)	Zamiennik dla	W	lm	lm/W	K	L70[2]	°	IK	D × Sz × W [mm] Ø × W [mm]	No.
SF BLKH 250 S EM 10W/3000K WT IP65	4058075**647381**	1 × 16 W CFL	12	800	80	3000	50000	120	IK10	258 × 70	3
SF BLKH 250 S EM 10W/4000K WT IP65	4058075**647404**	1 × 16 W CFL	12	800	80	4000	50000	120	IK10	258 × 70	3
SF BLKH 250 S EM 10W/3000K BK IP65	4058075**647428**	1 × 16 W CFL	12	800	80	3000	50000	120	IK10	258 × 70	1
SF BLKH 250 S EM 10W/4000K BK IP65	4058075**647442**	1 × 16 W CFL	12	800	80	4000	50000	120	IK10	258 × 70	1
SF BLKH 300 S EM 15W/3000K WT IP65	4058075**647701**	1 × 28 W CFL	17	1400	93	3000	50000	120	IK10	308 × 70	3
SF BLKH 300 S EM 15W/4000K WT IP65	4058075**647725**	1 × 28 W CFL	17	1400	93	4000	50000	120	IK10	308 × 70	3
SF BLKH 300 S EM 15W/3000K BK IP65	4058075**647749**	1 × 28 W CFL	17	1400	93	3000	50000	120	IK10	308 × 70	1
SF BLKH 300 S EM 15W/4000K BK IP65	4058075**647763**	1 × 28 W CFL	17	1400	93	4000	50000	120	IK10	308 × 70	1

WŁAŚCIWOŚCI CZUJNIKÓW

Nazwa produktu	Typ czujnika	Technologia czujnika	Poziom czułości czujnika światła	Zasięg czujnika ruchu	Kąt działania czujnika ruchu	Regulowany czas załączenia
SURFACE BULKHEAD 250 SENSOR	Motion/Light	Mikrofale	25 lx	8 m	110°	5 s/30 s/90 s/3 min/20 min/30 min
SURFACE BULKHEAD 300 SENSOR	Motion/Light	Mikrofale	25 lx	8 m	110°	5 s/30 s/90 s/3 min/20 min/30 min
SURFACE BULKHEAD 250 SENSOR EMERGENCY	Motion/Light	Mikrofale	25 lx	8 m	110°	5 s/30 s/90 s/3 min/20 min/30 min
SURFACE BULKHEAD 300 SENSOR EMERGENCY	Motion/Light	Mikrofale	25 lx	8 m	110°	5 s/30 s/90 s/3 min/20 min/30 min

WŁAŚCIWOŚCI OŚWIETLENIA AWARYJNEGO

Nazwa produktu	Czas pracy baterii w trybie awaryjnym	Typ testu trybu awaryjnego	Tryb pracy oświetlenia awaryjnego	Strumień świetlny w trybie pracy awaryjnej	Typ baterii
SF BLKH 250 EM 10 W 3000 K WT IP65	3 h	Automatyczny	Obsługowy/bezobsługowy	300 lm	LiFePO4
SF BLKH 250 EM 10 W 4000 K WT IP65	3 h	Automatyczny	Obsługowy/bezobsługowy	300 lm	LiFePO4
SF BLKH 250 EM 10 W 3000 K BK IP65	3 h	Automatyczny	Obsługowy/bezobsługowy	300 lm	LiFePO4
SF BLKH 250 EM 10 W 4000 K BK IP65	3 h	Automatyczny	Obsługowy/bezobsługowy	300 lm	LiFePO4
SF BLKH 300 EM 15 W 3000 K WT IP65	3 h	Automatyczny	Obsługowy/bezobsługowy	300 lm	LiFePO4
SF BLKH 300 EM 15 W 4000 K WT IP65	3 h	Automatyczny	Obsługowy/bezobsługowy	300 lm	LiFePO4
SF BLKH 300 EM 15 W 3000 K BK IP65	3 h	Automatyczny	Obsługowy/bezobsługowy	300 lm	LiFePO4
SF BLKH 300 EM 15 W 4000 K BK IP65	3 h	Automatyczny	Obsługowy/bezobsługowy	300 lm	LiFePO4
SF BLKH 250 S EM 10W/3000K WT IP65	3 h	Automatyczny	Obsługowy/bezobsługowy	300 lm	LiFePO4
SF BLKH 250 S EM 10W/4000K WT IP65	3 h	Automatyczny	Obsługowy/bezobsługowy	300 lm	LiFePO4
SF BLKH 250 S EM 10W/3000K BK IP65	3 h	Automatyczny	Obsługowy/bezobsługowy	300 lm	LiFePO4
SF BLKH 250 S EM 10W/4000K BK IP65	3 h	Automatyczny	Obsługowy/bezobsługowy	300 lm	LiFePO4
SF BLKH 300 S EM 15W/3000K WT IP65	3 h	Automatyczny	Obsługowy/bezobsługowy	300 lm	LiFePO4
SF BLKH 300 S EM 15W/4000K WT IP65	3 h	Automatyczny	Obsługowy/bezobsługowy	300 lm	LiFePO4
SF BLKH 300 S EM 15W/3000K BK IP65	3 h	Automatyczny	Obsługowy/bezobsługowy	300 lm	LiFePO4
SF BLKH 300 S EM 15W/4000K BK IP65	3 h	Automatyczny	Obsługowy/bezobsługowy	300 lm	LiFePO4

[1] Szczegółowe warunki gwarancji można znaleźć na stronie: www.ledvance.com/guarantee.
[2] t [h]: L70/B50 przy 25°C (T_a) / t [h]: L80/B10 przy 25°C (T_a)

AKCESORIA DO OPRAW OŚWIETLENIOWYCH SURFACE BULKHEAD

Zalecane wyposażenie do opraw oświetleniowych Surface Bulkead

1

2

3

4

CECHY PRODUKTU

- Szeroki wachlarz zastosowań dzięki dużej różnorodności wersji
- Klosz z PC, w kolorze białym lub czarnym
- Jako pierścień lub klosz w kształcie powieki
- Śruba zabezpieczająca przed kradzieżą (Torx) w zestawie

SPRZĘT/AKCESORIA

- Śruba zabezpieczająca przed kradzieżą w zestawie

SURFACE BULKHEAD RING

Dołączalny pierścień osłonowy (IK10)

LEDVANCE 2 year guarantee [1]

Nazwa produktu	EAN (GTIN)	D × Sz × W [mm] Ø × W [mm]	MATERIAL	COLOR		No.
SF BLKH RING 250 WT	4058075**399334**	258 × 57	Poliwęglan (PC)	Biały	1	1
SF BLKH RING 250 BK	4058075**399358**	258 × 57	Poliwęglan (PC)	Black	1	2
SF BLKH RING 300 WT	4058075**399372**	308 × 57	Poliwęglan (PC)	Biały	1	1
SF BLKH RING 300 BK	4058075**399396**	308 × 57	Poliwęglan (PC)	Black	1	2

SURFACE BULKHEAD EYELID

Dołączalny pierścień z zasłoniętym półkolem (IK10)

LEDVANCE 2 year guarantee [1]

Nazwa produktu	EAN (GTIN)	D × Sz × W [mm] Ø × W [mm]	MATERIAL	COLOR		No.
SF BLKH EYELID 250 WT	4058075**375482**	258 × 64	Poliwęglan (PC) / Poliwęglan (PC)	Biały	1	3
SF BLKH EYELID 250 BK	4058075**375505**	258 × 64	Poliwęglan (PC) / Poliwęglan (PC)	Black	1	4
SF BLKH EYELID 300 WT	4058075**375529**	308 × 65	Poliwęglan (PC) / Poliwęglan (PC)	Biały	1	3
SF BLKH EYELID 300 BK	4058075**375543**	308 × 65	Poliwęglan (PC) / Poliwęglan (PC)	Black	1	4

[1] Szczegółowe warunki gwarancji można znaleźć na stronie: www.ledvance.com/guarantee.

PANELE OŚWIETLENIOWE

ODPOWIEDNIE DO KAŻDEJ POTRZEBY: NASZE FUNKCJONALNE PANELE

SUPERIOR CLASS

1. PANEL TUNABLE WHITE/BIOLUX
Strona 92

Indywidualny wybór koloru Tunable White w połączeniu z wysoką jakością oświetlenia

PERFOR-MANCE CLASS

2. PANEL INDIVILED
Strona 96

Panel oświetleniowy dla perfekcjonistów: idealne oświetlenie i konstrukcja SCALE

PERFOR-MANCE CLASS

3. PANEL PROTECT
Strona 98

Bardzo wytrzymały panel oświetleniowy: stopień ochrony IP54 i inne cechy wytrzymałościowe

PERFOR-MANCE CLASS

4. PANEL COMFORT
Strona 102

Sprawny i uniwersalny panel do zastosowań codziennych

VALUE CLASS

5. PANEL COMPACT
Strona 108

Panele oświetleniowe do codziennych zastosowań, wygodna instalacja

6. AKCESORIA PANELI
Strona 112

Uniwersalne możliwości montażu

REGULACJA NATĘŻENIA ŚWIATŁA

Nowe wersje ON/OFF oprawy PANEL COMFORT CRI 80 wyposażone są w funkcję wyboru mocy Power Select (PS). Dzięki wygodnie dostępnemu na górze zasilacza przełącznikowi można wybrać jeden z trzech poziomów strumienia świetlnego (lm) stosownie do warunków instalacji. Ewentualne zmniejszenie strumienia świetlnego spowodowane upływem czasu można również skorygować przy pomocy przełącznika PS.

Przełącznik wyboru mocy Power Select do ustawiania intensywności światła

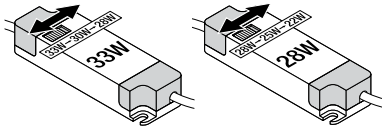

PS-Power Select	PANEL CMFT 33W			PANEL CMFT 28W		
W AC	33	30	28	28	25	22
lm	4320	3900	3640	3640	3250	2900

Natężenie światła w zależności od wysokości sufitu

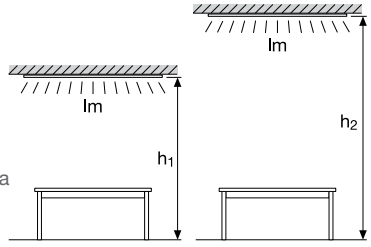

NAJWAŻNIEJSZE ZALETY W SKRÓCIE

	Rodzina produktów	Dane techniczne	Gwarancja[1]	Akcesoria dołączone do zestawu	Dostępne wersje	Rozmiary sufitów modułowych
1	PANELE OŚWIETLENIOWE BIOLUX HCL TW	Zakres barwy światła: 2700–6500K Do 115 lm/W Maks. 4600 lm Ra 90, SDCM 3, UGR < 19 Maks. 70 tys. godzin (L70/B50 przy 25°C)	Pięć lat	Zewnętrzny zasilacz ze złączem typu twist-lock. Zamontowany zacisk kablowy do okablowania przelotowego Zestaw zabezpieczający (tylko wersje DALI) PL625 CSW z fabrycznie zamontowanym złączem WAGO	Wersje DALI i Zigbee z obsługą IoT	600 × 600 625 × 625 1200 × 300
2	PANEL INDIVILED	Do 120 lm/W 60 tys. godzin (L80/B10 przy 25°C) SDCM 3, UGR < 16 IP40/IK08 Wersje TP(A): ochrona przeciwpożarowa (na rynek brytyjski)	Pięć lat	Zewnętrzny zasilacz z podłączeniem Twist & Lock 4 × wspornik zabezpieczający i wspornik do montażu podwieszanego 1 × Przewód zabezpieczający. Dla typów DALI: 5-biegunowa puszka podłączeniowa do montażu beznarzędziowego i przelotowego	ON/OFF (bez możliwości ściemniania) wersje DALI/Zigbee z obsługą IoT EM	600 × 600 625 × 625
3	PANEL PROTECT	140 lm/W 70 tys. godzin (L80/B10 przy 25°C) 50 tys. godzin (L90/B10 przy 25°C) 5 040 lm i funkcja Power Select (PS-4 stopnie) SDCM 3, UGR < 22/UGR < 19 IP54 z przodu/IP20 z tyłu Możliwość podłączenia akumulatora centralnego (EL) Całkowita wysokość tylko 34 mm (w tym zasilacz)	Pięć lat	Zewnętrzny zasilacz z podłączeniem Twist & Lock 4 × wspornik zabezpieczający i wspornik do montażu podwieszanego 1 × przewód zabezpieczający (wersja 600) 5-biegunowa puszka podłączeniowa do montażu beznarzędziowego i przelotowego Specjalne ramki do montażu powierzchniowego H50 dostępne osobno (niższy profil)	ON/OFF (bez możliwości ściemniania) DALI/z obsługą IoT Wszystkie wersje z systemem centralnego akumulatora (EL) Wersje 3000/4000 K Kompatybilne z modułem konwersji EM Implementacja czujnika optycznego innej firmy możliwa za pośrednictwem żądania CCE	600 × 600 625 × 625
4	PANEL COMFORT	Do 130 lm/W Maks. 70 tys. godzin (L80/B10 przy 25°C) Przełącznik wyboru mocy Power Select na zasilaczu (PS – 3 stopnie) Ra 90 dodatkowo z wyborem CCT (CPS) Wersje SDCM 3 UGR < 22/UGR < 19	Pięć lat	Zewnętrzny zasilacz z podłączeniem Twist & Lock Przełącznik na górze sterownika do wyboru mocy (i CCT dla CRI 90) 4 × wspornik zabezpieczający i wspornik do montażu podwieszanego Linka zabezpieczająca z wersjami 600/1200 Zoptymalizowane funkcje podwieszania dla wersji 1200 5-stykowa puszka podłączeniowa do montażu bez użycia narzędzi oraz wewnętrzne okablowanie	ON/OFF z funkcją Power Select Wybór (PS)/Ra 90 + CCT (CPS)/bez możliwości ściemniania Wersje IoT-ready DALI/Zigbee Wersje DALI EM przystosowane do centralnych systemów zasilania bateryjnego (EL) Dostępne wersje Ra 90 3000/4000/6500 K Kompatybilne z modułem konwersji EM	600 × 600 625 × 625 1200 × 300
5	PANEL COMPACT	110 lm/W 50 tys. godzin (L80/B50 przy 25°C) SDCM 5 UGR < 22/UGR < 19 Wybrane wersje Ra 90	Pięć lat	Zewnętrzny zasilacz z podłączeniem Twist & Lock 2 × wspornik zabezpieczający Linka zabezpieczająca w zestawie z wersjami 600/1200 3-biegunowe okablowanie przelotowe w sterownikach ON/OFF (począwszy od 9/23)	ON/OFF (bez możliwości ściemniania) DALI (z możliwością ściemniania) Wersje DALI kompatybilne z EM dla systemów akumulatorów centralnych (EL) Dostępne wersje Ra 90 Wersje 3000/4000/6500 K Kompatybilne z modułem konwersji EM	600 × 600 625 × 625 1200 × 300 1200 × 600

[1] Szczegółowe zasady i warunki znajdziesz na stronie internetowej www.ledvance.com/guarantee

INTELIGENTNE ROZWIĄZANIE 4 W 1

W przypadku wersji typu ON/OFF oprawy PANEL COMFORT Ra 90, barwę światła można modyfikować z 3000 do 4000 K, a strumień świetlny od 3600 do 4200 lm, co pozwala na uzyskanie czterech różnych kombinacji. Wersje LMS w standardzie DALI wyposażone są w zewnętrzny przełącznik CCT umożliwiający zmianę barwy światła.

	29,5 W	36 W
4000 K	3600 lm	4200 lm
3000 K	3400 lm	4000 lm

Wersje ON/OFF z przełącznikiem CCT i strumienia świetlnego na zasilaczu

Wersje DALI z zewnętrznym przełącznikiem CCT

	36 W
4000 K	4200 lm
3000 K	4000 lm

BIOLUX HCL PANEL DALI GEN 2

Panele oświetleniowe do zabudowy, Tunable White, 115 lm/W, montaż bez użycia narzędzi, technologia DALI-2 IoT

1

2

CECHY PRODUKTU

- Oprawa oświetleniowa z obsługą IoT i technologią DALI-2
- Regulacja temperatury barwowej za pomocą systemu Tunable White w zakresie: od 2700 do 6500 K
- Bardzo dobry wskaźnik oddawania barw Ra >90
- Wysokiej jakości ramka z wytłaczanego aluminium
- Wersja dostępna z fabrycznie zamontowanym złączem Wago (nr artykułu: WAGO 771-9985/206-301) dla panelu 625 CSW
- Odpowiednie do instalacji awaryjnych z centralną baterią zgodnie z EN 60598-2-22

ZALETY PRODUKTU

- Oprawa odpowiednia dla VIVARES DALI, VIVARES DALI HCL i innych sterowników oświetlenia DALI-2
- Umożliwia indywidualne rozwiązanie oświetlenia Tunable White w połączeniu z kompatybilnymi kontrolerami oświetlenia DALI-2.
- Obsługuje oświetlenie LEDVANCE Human Centric Lighting w połączeniu z kontrolerem DALI PRO 2 IOT LDVV (4052899627079).
- Kompatybilny z VIVARES CLOUD SERVICE do monitorowania energii
- Możliwe wewnętrzne okablowanie dzięki dostarczonemu w zestawie zaciskowi przewodu

ZASTOSOWANIA

- Szerokie, przestrajalne spektrum białego światła Ra 90 Tunable White do wysokiej jakości zastosowań oświetleniowych zorientowanych na człowieka.
- Biura, sale konferencyjne
- Recepcje, hole, korytarze, windy

SPRZĘT/AKCESORIA

- Akcesoria dla kilku typów instalacji
- Stateczniki zewnętrzne w zestawie
- Zestaw zabezpieczający (przewód zabezpieczający i wsporniki) w zestawie
- Fabrycznie zainstalowany zacisk kablowy do okablowania przelotowego

SZCZEGÓŁOWE INFORMACJE O PRODUKCIE

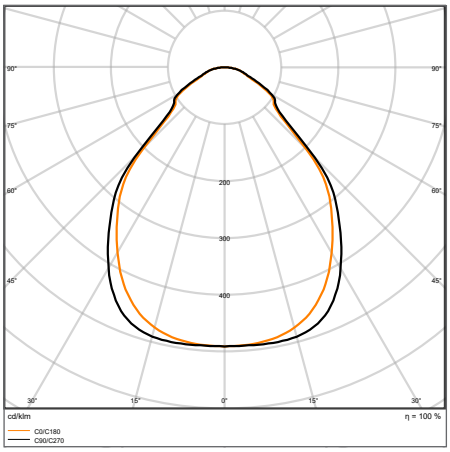

BIOLUX HCL PL 600 S 40W TW DALI

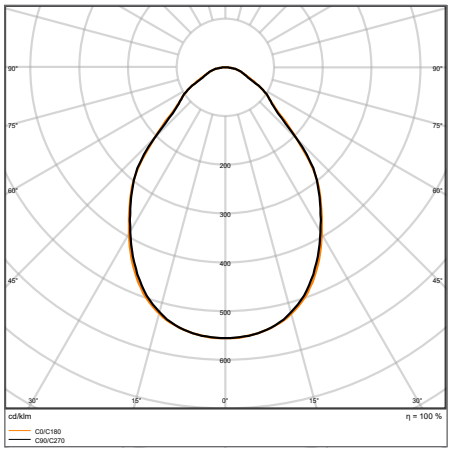

BIOLUX HCL PL 1200 S 40W TW DALI

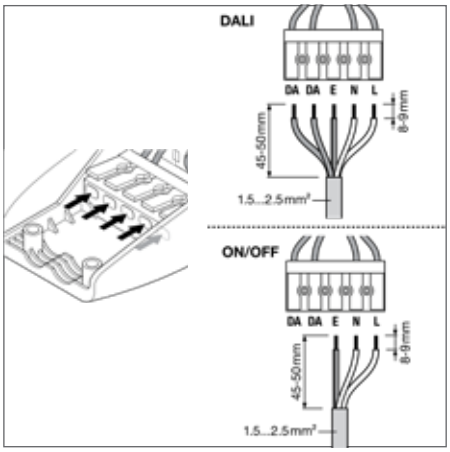

Rysunki prezentowane w katalogu mają jedynie charakter informacyjny. Wymiary i kolory można znaleźć w tabeli produktów.

BIOLUX HCL PANEL DALI GEN 2

Panele oświetleniowe do zabudowy, Tunable White, 115 lm/W, montaż bez użycia narzędzi, technologia DALI-2 IoT

SUPERIOR CLASS

VIVA RES | IoT READY [1] | HCL | TW | EN EC | FLICKER VALUE <5% | UGR <19 | Ra >90 | LEDVANCE 5 year guarantee [2]

Nazwa produktu	EAN (GTIN)	Zamiennik dla	W	lm	lm/W	K	L80 [3]	°			D × Sz × W [mm] Ø × W [mm]	No.
BIOLUX HCL PL 600 S 40W TW DALI	4099854**140068**	4 × 18 W/4 × 14 W FL	40	4600	115	2700…6500	40000	90	DALI-2/IoT		595 × 595 × 11	1
BIOLUX HCL PL 625 S 40W TW DALI	4099854**140167**	4 × 18 W/4 × 14 W FL	40	4600	115	2700…6500	40000	90	DALI-2/IoT		595 × 595 × 11	1
BIOLUX HCL PL 625 S 40W TW CSW DALI	4099854**140273**	4 × 18 W/4 × 14 W FL	40	4600	115	2700…6500	40000	90	DALI-2/IoT		620 × 620 × 11	1
BIOLUX HCL PL 1200 S 40W TW DALI	4099854**140228**	2 × 36 W/3 × 30 W FL	40	4100	102	2700…6500	40000	90	DALI-2/IoT		1195 × 295 × 11	2

[1] Wszystkie oprawy obsługują dane energetyczne DALI-2 (DALI część 252) i dane diagnostyczne DALI-2 (DALI część 253).
[2] Szczegółowe warunki gwarancji można znaleźć na stronie: www.ledvance.com/guarantee.
[3] t [h]: L70/B50 przy 25°C (T_a) / t [h]: L80/B10 przy 25°C (T_a)

BIOLUX HCL PANEL ZIGBEE GEN 2

Panele oświetleniowe do zabudowy, Tunable White, 110 lm/W, montaż bez użycia narzędzi, Zigbee 3.0

1

2

CECHY PRODUKTU

- Regulacja temperatury barwowej za pomocą systemu Tunable White w zakresie: od 2700 do 6500 K
- Bardzo dobry wskaźnik oddawania barw Ra >90
- Początkowa jednolitość barw: 3 SDCM
- Wysoka skuteczność świetlna: do 110 lm/W

ZALETY PRODUKTU

- Oprawa odpowiednia dla BIOLUX, VIVARES i innych systemów sterowania oświetleniem Zigbee 3.0 dla łatwej integracji z systemami partnerskimi
- Kompatybilność z usługami w chmurze VIVARES
- Możliwe wewnętrzne okablowanie dzięki dostarczonej w zestawie puszce podłączeniowej
- Dobra redukcja olśnienia (UGR ≤ 19)
- 5 lat gwarancji na system BIOLUX HCL, gdy jest używany jako część systemu BIOLUX HCL

ZASTOSOWANIA

- System BIOLUX HCL: Rozwiązanie oświetleniowe dla pojedynczych przestrzeni biurowych z maksymalnie 48 produktami BIOLUX HCL
- System VIVARES Zigbee: Rozwiązanie biurowe na planie otwartym dla maksymalnie 200 produktów BIOLUX HCL
- Pokoje hotelowe i biurowe z małą ilością światła
- Domy opieki i domy spokojnej starości

SPRZĘT/AKCESORIA

- Stateczniki zewnętrzne w zestawie
- Dostępne są akcesoria do kilku typów instalacji

SZCZEGÓŁOWE INFORMACJE O PRODUKCIE

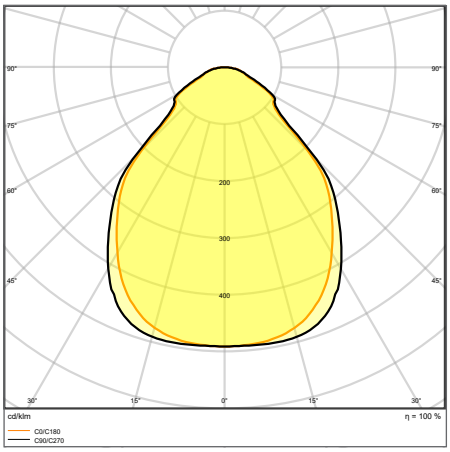

BIOLUX HCL PL 600 S 40W TW ZB

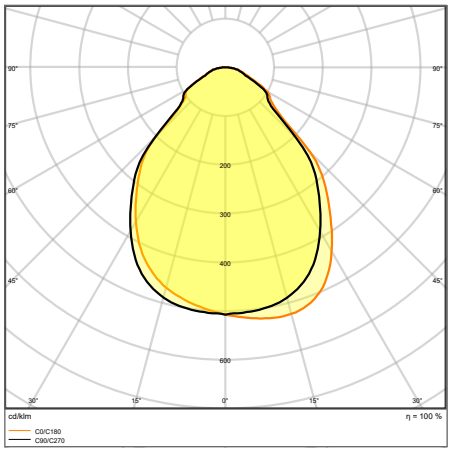

BIOLUX HCL PL 1200 S 37W TW ZB

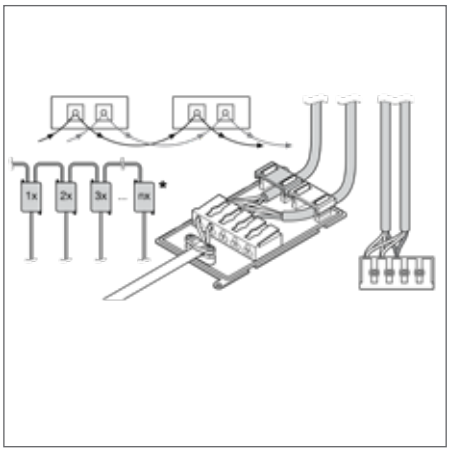

Rysunki prezentowane w katalogu mają jedynie charakter informacyjny. Wymiary i kolory można znaleźć w tabeli produktów.

BIOLUX HCL PANEL ZIGBEE GEN 2

Panele oświetleniowe do zabudowy, Tunable White, 110 lm/W, montaż bez użycia narzędzi, Zigbee 3.0

SUPERIOR CLASS

VIVA RES | IoT READY [1] | HCL | TW | FLICKER VALUE <1% | UGR <19 | Ra >90 | LEDVANCE 5 year guarantee [2]

Nazwa produktu	EAN (GTIN)	Zamiennik dla	W	lm	lm/W	K	L80 [3]	°		D × Sz × W [mm] Ø × W [mm]	No.
BIOLUX HCL PL 600 S 40W TW ZB	4058075**724549**	4 × 18 W/4 × 14 W FL	40	4400	110	2700…6500	40000	90	Zigbee 3.0	595 × 595 × 11	1
BIOLUX HCL PL 625 S 40W TW ZB	4058075**724563**	4 × 18 W/4 × 14 W FL	40	4400	110	2700…6500	40000	90	Zigbee 3.0	620 × 620 × 11	1
BIOLUX HCL PL 1200 S 37W TW ZB	4058075**724587**	3 × 18 W/3 × 14 W FL	37	4100	110	2700…6500	40000	90	Zigbee 3.0	1195 × 295 × 11	2

[1] Wszystkie oprawy obsługują dane energetyczne DALI-2 (DALI część 252) i dane diagnostyczne DALI-2 (DALI część 253).
[2] Szczegółowe warunki gwarancji można znaleźć na stronie: www.ledvance.com/guarantee.
[3] t [h]: L70/B50 przy 25°C (T_a) / t [h]: L80/B10 przy 25°C (T_a)

PANEL INDIVILED

Oprawy oświetleniowe, przeznaczone do montażu w zabudowie, z optyką IndiviLED

CECHY PRODUKTU

- Metalowa obudowa, klosze i odbłyśniki z poliwęglanu (PC)
- Poszczególne lampy LED wyposażone w indywidualne klosze oraz odbłyśniki zapewniające stopień redukcji olśnienia UGR ≤ 16 i równomierny rozsył strumienia świetlnego
- Trwałość (L80/B10): do 60 tys. godzin (przy 25°C)
- Początkowa jednolitość barw: 3 SDCM
- Dostępne są akcesoria do różnych typów montażu w zabudowie i montażu powierzchniowego

ZALETY PRODUKTU

- Równomierny rozsył strumienia świetlnego i obniżone olśnienie dzięki optyce IndiviLED
- Niewielkie tętnienie światła
- Trwała konstrukcja (IK08)
- Dostępne wersje z funkcją wł./wył., DALI 2.0 IoT-ready, Zigbee 3.0 lub funkcją oświetlenia awaryjnego zgodnie z normą IEC 60598-2-22
- Pięcioletnia gwarancja

ZASTOSOWANIA

- Bezpośrednie zamienniki opraw oświetleniowych wykorzystujących świetlówki
- Korytarze
- Biura
- Sale konferencyjne
- Recepcje

SPRZĘT/AKCESORIA

- Akcesoria do kilku opcji montażu dostępne jako wyposażenie dodatkowe
- Linka zabezpieczająca oprawę oświetleniową w zestawie
- Stateczniki zewnętrzne w zestawie

SZCZEGÓŁOWE INFORMACJE O PRODUKCIE

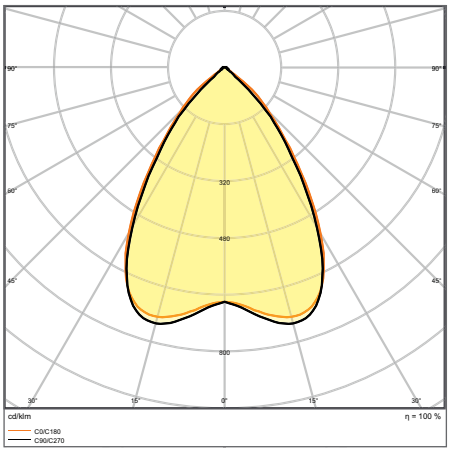

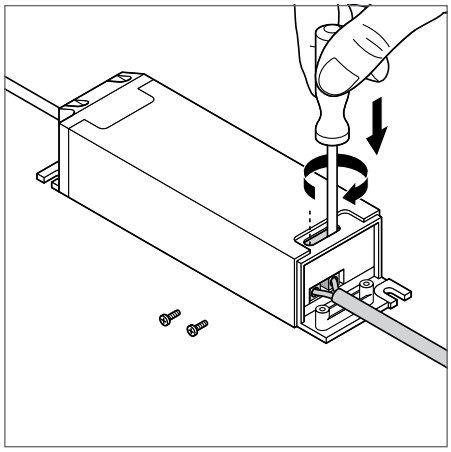

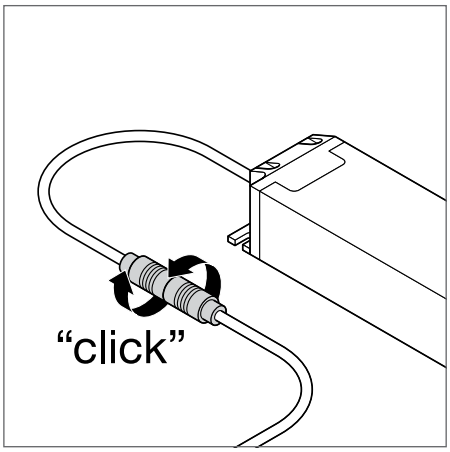

PANEL INDV EM 600 33 W 4000 K

Rysunki prezentowane w katalogu mają jedynie charakter informacyjny. Wymiary i kolory można znaleźć w tabeli produktów.

PANEL INDIVILED

Kwadratowe oprawy oświetleniowe, przeznaczone do montażu w zabudowie, z optyką IndiviLED

PERFORMANCE CLASS | VIVA RES | IoT READY [1] | ENEC | TÜV SÜD [2] | FLICKER VALUE <10% | UGR <16 | Ra >80 | IP40 | LEDVANCE 5 year guarantee [3]

Nazwa produktu	EAN (GTIN)	Zamiennik dla	W	lm	lm/W	K	L80 [4]	°		D × Sz × W [mm] Ø × W [mm]
PANEL INDV 600 33 W 3000 K	4058075**201132**	4 × 18W/4 × 14W FL	33	3800	115	3000	60000	70	—	595 × 595 × 13
PANEL INDV 600 33 W 4000 K	4058075**201156**	4 × 18W/4 × 14W FL	33	4000	120	4000	60000	70	—	595 × 595 × 13
PANEL INDV 625 33 W 4000 K	4058075**201194**	4 × 18W/4 × 14W FL	33	4000	120	4000	60000	70	—	620 × 620 × 13
PANEL INDV 600 33 W 3000 K DALI	4058075**503885**	4 × 18W/4 × 14W FL	33	3800	115	3000	60000	70	DALI-2/IoT	595 × 595 × 13
PANEL INDV 600 33 W 4000 K DALI	4058075**503861**	4 × 18W/4 × 14W FL	33	3800	115	4000	60000	70	DALI-2/IoT	595 × 595 × 13
PANEL INDV 625 33 W 4000 K DALI	4058075**503922**	4 × 18W/4 × 14W FL	33	3800	115	4000	60000	70	DALI-2/IoT	620 × 620 × 13
PANEL INDV 600 33 W-4000 K ZBVR	4058075**521841**	4 × 18W/4 × 14W FL	33	4000	115	4000	60000	70	Zigbee 3.0	595 × 595 × 13
PANEL INDV 625 33W-4000 K ZBVR	4058075**521865**	4 × 18W/4 × 14W FL	33	4000	115	4000	60000	70	Zigbee 3.0	620 × 620 × 13

PANEL INDIVILED EMERGENCY

Kwadratowe oprawy oświetleniowe, przeznaczone do montażu w zabudowie, z optyką IndiviLED, niezależna oprawa do oświetlenia awaryjnego

PERFORMANCE CLASS | UGR <16 | Ra >80 | IP40 | LEDVANCE 3 year guarantee [3]

Nazwa produktu	EAN (GTIN)	Zamiennik dla	W	lm	lm/W	K	L80 [4]	°	D × Sz × W [mm] Ø × W [mm]
PANEL INDV EM 600 33 W 3000 K	4058075**201293**	4 × 18W/4 × 14W FL	33	3800	115	3000	60000	70	595 × 595 × 13
PANEL INDV EM 600 33 W 4000 K	4058075**201316**	4 × 18W/4 × 14W FL	33	4000	120	4000	60000	70	595 × 595 × 13
PANEL INDV EM 625 33 W 4000 K	4058075**201354**	4 × 18W/4 × 14W FL	33	4000	120	4000	60000	70	620 × 620 × 13

WŁAŚCIWOŚCI OŚWIETLENIA AWARYJNEGO

Nazwa produktu	Czas pracy baterii w trybie awaryjnym	Typ testu trybu awaryjnego	Tryb pracy oświetlenia awaryjnego	Strumień świetlny w trybie pracy awaryjnej	Typ baterii
PANEL INDV EM 600 33 W 3000 K	3 h	Automatyczny	Obsługowy/bezobsługowy	450 lm	LiFePO4
PANEL INDV EM 600 33 W 4000 K	3 h	Automatyczny	Obsługowy/bezobsługowy	480 lm	LiFePO4
PANEL INDV EM 625 33 W 4000 K	3 h	Automatyczny	Obsługowy/bezobsługowy	480 lm	LiFePO4

[1] Wszystkie oprawy DALI i Zigbee obsługują dane energetyczne DALI-2 (DALI część 252) i dane diagnostyczne DALI-2 (DALI część 253).
[2] Certyfikaty ENEC i TÜV dotyczą wyłącznie rodziny opraw oświetleniowych w wersji ze sterowaniem przy pomocy przełącznika, z wyjątkiem wersji DALI.
[3] Szczegółowe warunki gwarancji można znaleźć na stronie: www.ledvance.com/guarantee.
[4] t [h]: L70/B50 przy 25°C (T_a) / t [h]: L80/B10 przy 25°C (T_a)

PANEL PROTECT

Kwadratowe panelowe oprawy oświetleniowe do montażu w zabudowie o stopniu ochrony IP54 i dodatkowymi funkcjami użytkowymi

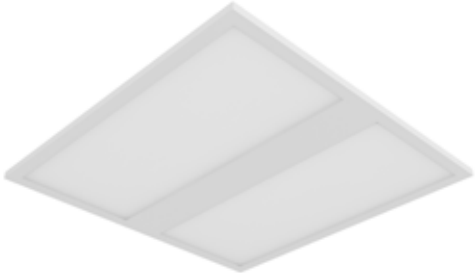

CECHY PRODUKTU

- Stopień ochrony: IP54 (przód), IP20 (tył)
- Stalowa obudowa z wycięciem z tyłu dla zasilacza, aby umożliwić maksymalną wysokość 34 mm
- Klosz wykonany z PMMA
- 5-stykowa kostka ze stykami, przekrój przewodu do 5 × 2,5 mm²
- Dostępne wersje opraw z zasilaczem DALI-2 IoT-ready
- Panel może być wyposażony w czujniki optyczne na indywidualne zamówienie.

ZALETY PRODUKTU

- Wysoka uniwersalność dzięki wyborowi mocy na zasilaczu (wybór mocy Power Select - PS) i do 5040 lm
- Instalacja elektryczna bez użycia narzędzi za pomocą wtyków
- Możliwe wewnętrzne okablowanie dzięki dostarczonej w zestawie puszce podłączeniowej
- Oszczędność energii dzięki wysokiej efektywności systemu: do 140 lm/W
- Wysoka jednolitość barw: SDCM 3
- Zewnętrzny zasilacz zwiększa uniwersalność i zapewnia łatwą instalację

ZASTOSOWANIA

- Bezpośrednie zamienniki opraw oświetleniowych wykorzystujących świetlówki
- Szpitale, laboratoria, kuchnie, stołówki, miejsca pracy

SPRZĘT/AKCESORIA

- Dostępne są akcesoria do kilku typów instalacji
- Wsporniki zabezpieczające wstępnie zainstalowane
- Odpowiednie do użytku z osobnym modułem konwersji na oświetlenie awaryjne
- Specjalna rama montażowa o całkowitej wysokości zaledwie 50 mm dostępna oddzielnie

SZCZEGÓŁOWE INFORMACJE O PRODUKCIE

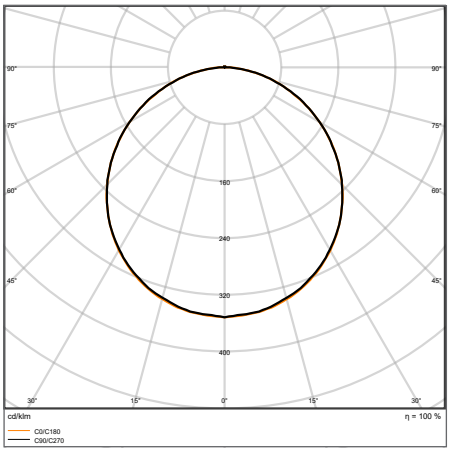

PL PROT 600 P 36W 830 PS

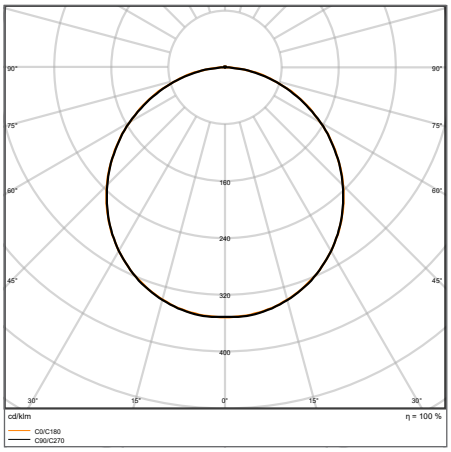

PL PROT 600 P 36W 830 DALIVR

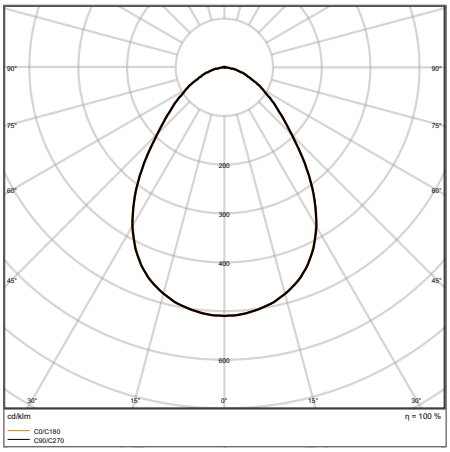

PL PROT 600 P 36W 840 U19 DALIVR

Rysunki prezentowane w katalogu mają jedynie charakter informacyjny. Wymiary i kolory można znaleźć w tabeli produktów.

SZCZEGÓŁOWE INFORMACJE O PRODUKCIE

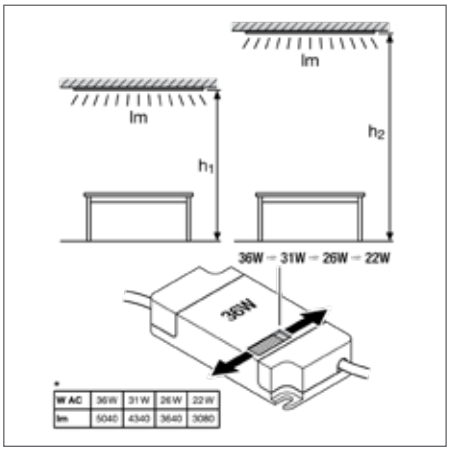

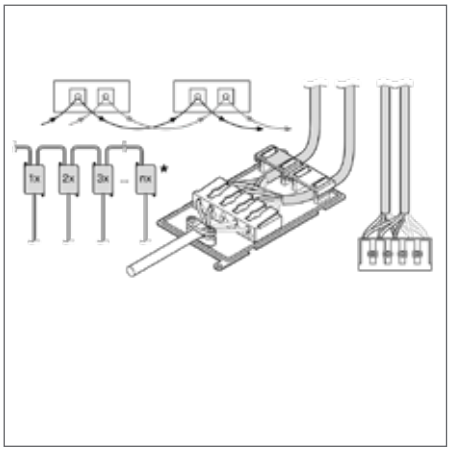

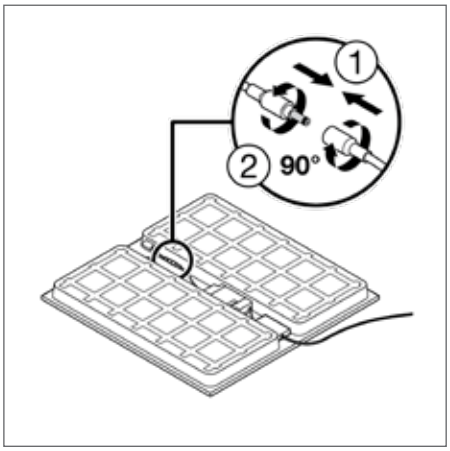

PANEL PROTECT 600/625 PS

Kwadratowe panelowe oprawy oświetleniowe do montażu w zabudowie o stopniu ochrony IP54 i funkcją wyboru mocy (PS)

PERFOR-MANCE CLASS

W ▲ ▼ W | FLICKER VALUE <5% | R_a >80 | IP20 IP54 | LEDVANCE 5 year guarantee [1]

Nazwa produktu	EAN (GTIN)	Zamiennik dla	W	lm	lm/W	K	L80 [2]	°	D × Sz × W [mm] Ø × W [mm]
PL PROT 600 P 36W 830 PS	4099854**082863**	4 × 18W FL	36/31/26/22	5040/4340/3640/3080	140	3000	70000	120	595 × 595 × 34
PL PROT 600 P 36W 840 PS	4099854**082887**	4 × 18W FL	36/31/26/22	5040/4340/3640/3080	140	4000	70000	120	595 × 595 × 34
PL PROT 625 P 36W 830 PS	4099854**083365**	4 × 18W FL	36/31/26/22	5040/4340/3640/3080	140	3000	70000	120	620 × 620 × 34
PL PROT 625 P 36W 840 PS	4099854**083389**	4 × 18W FL	36/31/26/22	5040/4340/3640/3080	140	4000	70000	120	620 × 620 × 34

PANEL PROTECT 600/625 UGR < 19 PS

Kwadratowe panelowe oprawy oświetleniowe do montażu w zabudowie o stopniu ochrony IP54, funkcją wyboru mocy (PS) i niskim poziomem olśnienia

PERFOR-MANCE CLASS

W ▲ ▼ W | FLICKER VALUE <5% | R_a >80 | IP20 IP54 | LEDVANCE 5 year guarantee [1]

Nazwa produktu	EAN (GTIN)	Zamiennik dla	W	lm	lm/W	K	L80 [2]	°	D × Sz × W [mm] Ø × W [mm]
PL PROT 600 P 36W 840 U19 PS	4099854**083303**	4 × 18W FL	36/31/26/22	5040/4340/3640/3080	140	4000	70000	90	595 × 595 × 34
PL PROT 625 P 36W 840 U19 PS	4099854**083488**	4 × 18W FL	36/31/26/22	5040/4340/3640/3080	140	4000	70000	90	620 × 620 × 34

[1] Szczegółowe warunki gwarancji można znaleźć na stronie: www.ledvance.com/guarantee.
[2] t [h]: L70/B50 przy 25°C (T_a) / t [h]: L80/B10 przy 25°C (T_a)

PANEL PROTECT 600/625 DALI

Kwadratowe panelowe oprawy oświetleniowe do montażu w zabudowie o stopniu ochrony IP54, technologią DALI-2 IoT

PERFORMANCE CLASS | VIVA RES | IoT READY [1] | FLICKER VALUE <5% | Ra >80 | IP20 / IP54 | LEDVANCE 5 year guarantee [2]

Nazwa produktu	EAN (GTIN)	Zamiennik dla	W	lm	lm/W	K	L80 [3]	°		D × Sz × W [mm] Ø × W [mm]
PL PROT 600 P 36W 830 DALIVR	4099854**082900**	4 × 18W FL	36	5040	140	3000	70000	120	DALI-2/IoT	595 × 595 × 34
PL PROT 600 P 36W 840 DALIVR	4099854**083105**	4 × 18W FL	36	5040	140	4000	70000	120	DALI-2/IoT	595 × 595 × 34
PL PROT 625 P 36W 830 DALIVR	4099854**083402**	4 × 18W FL	36	5040	140	3000	70000	120	DALI-2/IoT	620 × 620 × 34
PL PROT 625 P 36W 840 DALIVR	4099854**083440**	4 × 18W FL	36	5040	140	4000	70000	120	DALI-2/IoT	620 × 620 × 34

PANEL PROTECT 600/625 UGR < 19 DALI

Kwadratowe panelowe oprawy oświetleniowe do montażu w zabudowie o stopniu ochrony IP54, technologią DALI-2 IoT i niskim poziomem olśnienia

PERFORMANCE CLASS | VIVA RES | IoT READY [1] | FLICKER VALUE <5% | Ra >80 | IP20 / IP54 | LEDVANCE 5 year guarantee [2]

Nazwa produktu	EAN (GTIN)	Zamiennik dla	W	lm	lm/W	K	L80 [3]	°		D × Sz × W [mm] Ø × W [mm]
PL PROT 600 P 36W 840 U19 DALIVR	4099854**083327**	4 × 18W FL	36	5040	140	4000	70000	90	DALI-2/IoT	595 × 595 × 34
PL PROT 625 P 36W 840 U19 DALIVR	4099854**083501**	4 × 18W FL	36	5040	140	4000	70000	90	DALI-2/IoT	620 × 620 × 34

[1] Wszystkie oprawy obsługują dane energetyczne DALI-2 (DALI część 252) i dane diagnostyczne DALI-2 (DALI część 253).
[2] Szczegółowe warunki gwarancji można znaleźć na stronie: www.ledvance.com/guarantee.
[3] t [h]: L70/B50 przy 25°C (T_a) / t [h]: L80/B10 przy 25°C (T_a)

PANEL COMFORT CRI 90

Panelowe oprawy oświetleniowe, przeznaczone do montażu w zabudowie, wskaźnik oddawania barw (Ra 90), przełącznik CCT i Power Select

CECHY PRODUKTU

- Ramka z wytłaczanego aluminium
- Klosz wykonany z polistyrenu
- 5-stykowa kostka ze stykami, przekrój przewodu do 5 × 2,5 mm² (wersje 36 W)
- Dostępne wersje opraw z zasilaczem DALI-2 IoT-ready
- Trwałość (L80/B10): do 60 tys. godzin (przy 25°C)

ZALETY PRODUKTU

- Wysoka wydajność, wskaźnik oddawania barw (Ra 90) i wysoka skuteczność świetlna
- Oprawy dostępne z zasilaczem z funkcją wł./wył. oraz z zasilaczem DALI-2
- Dobra redukcja olśnienia (UGR ≤ 19)
- Wysoka jednolitość barw: SDCM 3
- Możliwe wewnętrzne okablowanie dzięki dostarczonej w zestawie puszce podłączeniowej

ZASTOSOWANIA

- Bezpośrednie zamienniki opraw oświetleniowych przeznaczonych do montażu w zabudowie, wykorzystujących świetlówki
- Biura, sale konferencyjne
- Recepcje, hole, korytarze, windy, szkoły, budynki publiczne

SPRZĘT/AKCESORIA

- Możliwość wyboru skorelowanej temperatury barwowej (CCT) i mocy w zewnętrznym zasilaczu (wersja ON/OFF) lub oddzielny przełącznik CCT (wersja DALI)
- Puszka podłączeniowa ze złączem 5-stykowym (w zestawie)

SZCZEGÓŁOWE INFORMACJE O PRODUKCIE

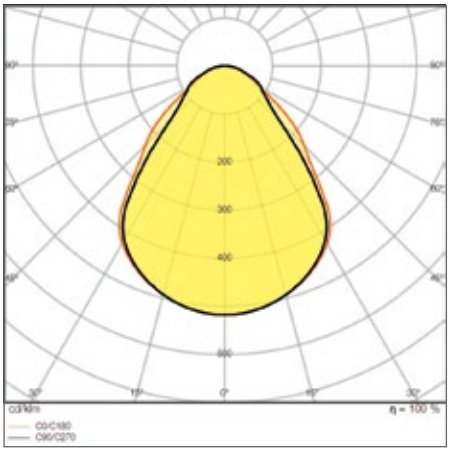

PANEL COMFORT 600 P 36W 930/940 U19 CPS

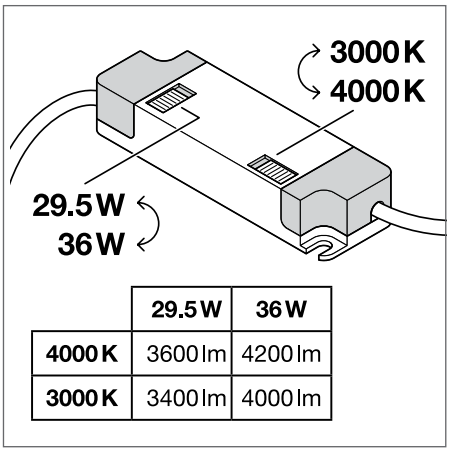

	29.5 W	36 W
4000 K	3600 lm	4200 lm
3000 K	3400 lm	4000 lm

Wersje ON/OFF z przełącznikiem CCT i strumienia świetlnego na zasilaczu

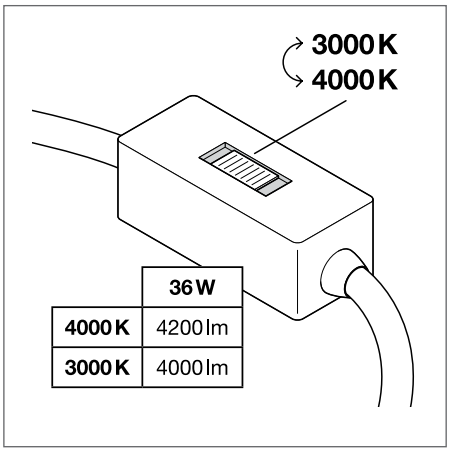

	36 W
4000 K	4200 lm
3000 K	4000 lm

Wersje DALI z zewnętrznym przełącznikiem CCT

Rysunki prezentowane w katalogu mają jedynie charakter informacyjny. Wymiary i kolory można znaleźć w tabeli produktów.

PANEL COMFORT CRI 90 600 / 625 UGR<19

Panelowe oprawy oświetleniowe, przeznaczone do montażu w zabudowie, wskaźnik oddawania barw (Ra 90), przełącznik CCT i Power Select

Nazwa produktu	EAN (GTIN)	W	lm	lm/W	K	L80 [3]	°		D × Sz × W [mm] Ø × W [mm]
PANEL COMFORT 600 P 36W 930/940 U19 CPS	4058075**694460**	29.5	3400	115	3000	60000	90	—	595 × 595 × 35
		29.5	3600	122	4000				
		36.0	4000	111	3000				
		36.0	4200	116	4000				
PANEL COMFORT 625 P 36W 930/940 U19 CPS	4058075**694484**	29.5	3400	115	3000	60000	90	—	620 × 620 × 35
		29.5	3600	122	4000				
		36.0	4000	111	3000				
		36.0	4200	116	4000				
PANEL COMFORT 600 P 36W 930/940 U19 DALIVR	4058075**694507**	36.0	4000	111	3000	60000	90	DALI-2/IoT	595 × 595 × 35
		36.0	4200	116	4000				
PANEL COMFORT 625 P 36W 930/940 U19 DALIVR	4058075**694521**	36.0	4000	111	3000	60000	90	DALI-2/IoT	620 × 620 × 35
		36.0	4200	116	4000				

[1] Wszystkie oprawy DALI obsługują dane energetyczne DALI-2 (DALI część 252) i dane diagnostyczne DALI-2 (DALI część 253).
[2] Szczegółowe warunki gwarancji można znaleźć na stronie: www.ledvance.com/guarantee.
[3] t [h]: L70/B50 przy 25°C (T_a) / t [h]: L80/B10 przy 25°C (T_a)

PANEL COMFORT

Kwadratowe lub prostokątne panelowe oprawy oświetleniowe z różnymi funkcjami dodatkowymi: wyborem mocy (PS), redukcją olśnienia, technologią DALI-2 IoT lub Zigbee 3,0, przeznaczone do montażu w zabudowie

1

2

3

CECHY PRODUKTU

- Ramka z wytłaczanego aluminium
- Klosz wykonany z polistyrenu
- 5-stykowa kostka ze stykami, przekrój przewodu do 5 × 2,5 mm²
- Dostępne wersje opraw z zasilaczem DALI-2 IoT-ready
- Trwałość (L80/B10): 70 tys. godzin (przy 25°C)

ZALETY PRODUKTU

- Wysoka uniwersalność dzięki wyborowi mocy na zasilaczu (wybór mocy Power Select - PS)
- Instalacja elektryczna bez użycia narzędzi za pomocą wtyków
- Możliwe wewnętrzne okablowanie dzięki dostarczonej w zestawie puszce podłączeniowej
- Wysoka jednolitość barw: SDCM 3
- Rozszerzone usługi, jak monitorowanie energii i możliwość zdalnej konserwacji w przypadku wersji DALI

ZASTOSOWANIA

- Bezpośrednie zamienniki opraw oświetleniowych przeznaczonych do montażu w zabudowie, wykorzystujących świetlówki
- Biura, sale konferencyjne
- Recepcje, hole, korytarze, windy, szkoły, budynki publiczne

SPRZĘT/AKCESORIA

- Dostępne są akcesoria do kilku typów instalacji
- Puszka podłączeniowa ze złączem 5-stykowym (w zestawie)
- Linka zabezpieczająca oprawę oświetleniową w zestawie
- Stateczniki zewnętrzne w zestawie

SZCZEGÓŁOWE INFORMACJE O PRODUKCIE

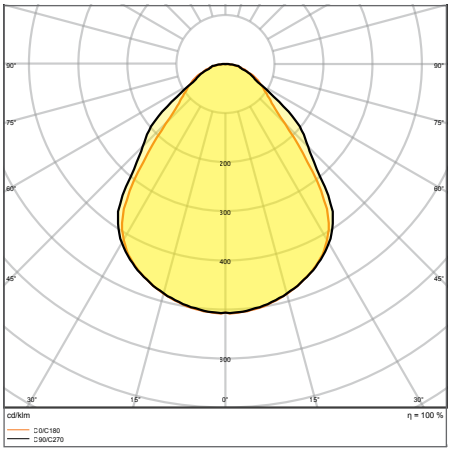

PL CMFT 600 P 28W 830 U19 PS

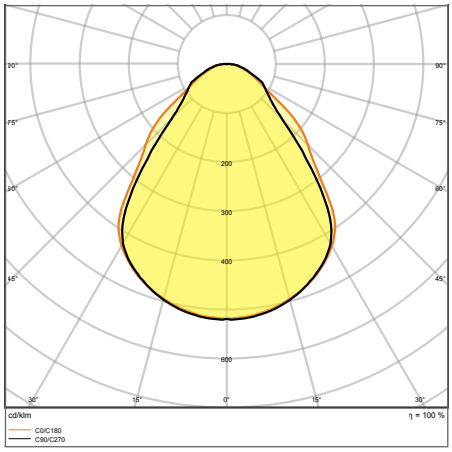

PL CMFT 600 P 30W 830 U19 PS

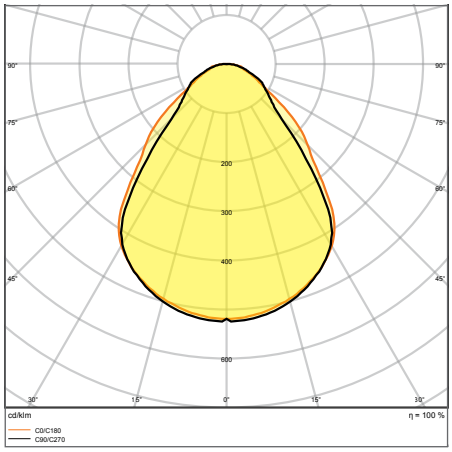

PL CMFT 600 P 33W 830 U19 PS

Rysunki prezentowane w katalogu mają jedynie charakter informacyjny. Wymiary i kolory można znaleźć w tabeli produktów.

SZCZEGÓŁOWE INFORMACJE O PRODUKCIE

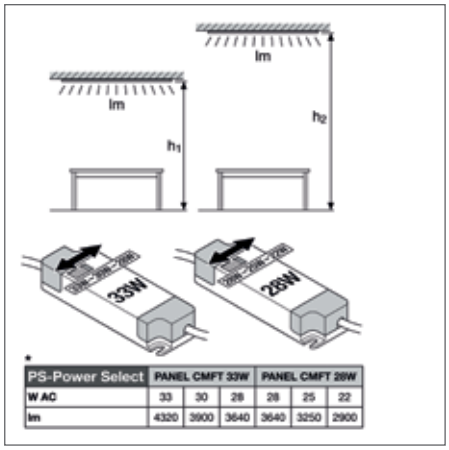

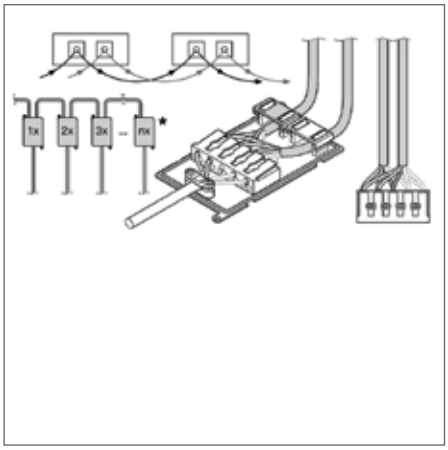

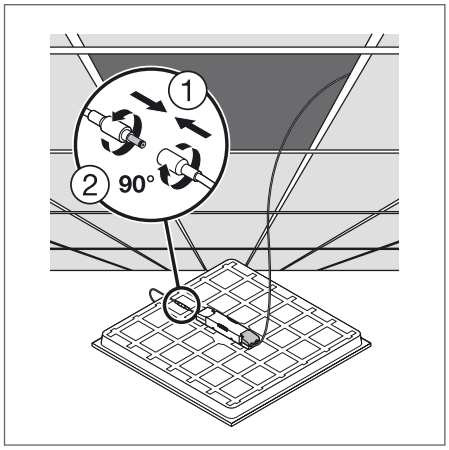

PANEL COMFORT 600 / 625 / 1200 PS

Kwadratowe lub prostokątne panelowe oprawy oświetleniowe z funkcją regulacji mocy (PS), przeznaczone do montażu w zabudowie

PERFOR-MANCE CLASS

W W

FLICKER VALUE <5%

Ra >80

IP20 IP40

LEDVANCE 5 year guarantee [1]

Nazwa produktu	EAN (GTIN)	Zamiennik dla	W	lm	lm/W	K	L80 [2]	°	D × Sz × W [mm] Ø × W [mm]	No.
PL CMFT 600 P 28W 830 PS	4099854**014192**	4 × 18 W FL	28	3640	130	3000	70000	110	595 × 595 × 32	1
PL CMFT 600 P 28W 840 PS	4099854**014215**	4 × 18 W FL	28	3640	130	4000	70000	110	595 × 595 × 32	1
PL CMFT 600 P 33W 830 PS	4099854**014864**	4 × 18 W FL	33	4320	130	3000	70000	110	595 × 595 × 32	1
PL CMFT 600 P 33W 840 PS	4099854**014888**	4 × 18 W FL	33	4320	130	4000	70000	110	595 × 595 × 32	1
PL CMFT 600 P 33W 865 PS	4099854**014901**	4 × 18 W FL	33	4320	130	6500	70000	110	595 × 595 × 32	1
PL CMFT 625 P 28W 830 PS	4099854**014253**	4 × 18 W FL	28	3640	130	3000	70000	110	620 × 620 × 32	2
PL CMFT 625 P 28W 840 PS	4099854**014277**	4 × 18 W FL	28	3640	130	4000	70000	110	620 × 620 × 32	2
PL CMFT 625 P 33W 830 PS	4099854**014642**	4 × 18 W FL	33	4320	130	3000	70000	110	620 × 620 × 32	2
PL CMFT 625 P 33W 840 PS	4099854**014666**	4 × 18 W FL	33	4320	130	4000	70000	110	620 × 620 × 32	2
PL CMFT 1200 P 33W 830 PS	4099854**002731**	2 × 36 W FL	33	4320	130	3000	70000	110	1195 × 295 × 11	3
PL CMFT 1200 P 33W 840 PS	4099854**003981**	2 × 36 W FL	33	4320	130	4000	70000	110	1195 × 295 × 11	3

[1] Szczegółowe warunki gwarancji można znaleźć na stronie: www.ledvance.com/guarantee.
[2] t [h]: L70/B50 przy 25°C (T_a) / t [h]: L80/B10 przy 25°C (T_a)

PANEL COMFORT 600 / 625 / 1200 UGR < 19 PS

Kwadratowe lub prostokątne panelowe oprawy oświetleniowe z funkcją regulacji mocy (PS) i redukcją olśnienia, przeznaczone do montażu w zabudowie

PERFORMANCE CLASS | W ▲ W | FLICKER VALUE <5% | UGR <19 | Ra >80 | IP20 IP40 | LEDVANCE 5 year guarantee [1]

Nazwa produktu	EAN (GTIN)	Zamiennik dla	W	lm	lm/W	K	L80 [2]	∠°	D × Sz × W [mm] Ø × W [mm]	No.
PL CMFT 600 P 28W 830 U19 PS	4099854**014604**	4 × 18W FL	28	3640	130	3000	70000	90	595 × 595 × 32	1
PL CMFT 600 P 28W 840 U19 PS	4099854**014628**	4 × 18W FL	28	3640	130	4000	70000	90	595 × 595 × 32	1
PL CMFT 600 P 33W 830 U19 PS	4099854**015090**	4 × 18W FL	33	4320	130	3000	70000	90	595 × 595 × 32	1
PL CMFT 600 P 33W 840 U19 PS	4099854**015113**	4 × 18W FL	33	4320	130	4000	70000	90	595 × 595 × 32	1
PL CMFT 600 P 33W 865 U19 PS	4099854**015137**	4 × 18W FL	33	4320	130	6500	70000	90	595 × 595 × 32	1
PL CMFT 625 P 28W 830 U19 PS	4099854**014376**	4 × 18W FL	28	3640	130	3000	70000	90	620 × 620 × 32	2
PL CMFT 625 P 28W 840 U19 PS	4099854**014413**	4 × 18W FL	28	3640	130	4000	70000	90	620 × 620 × 32	2
PL CMFT 625 P 33W 830 U19 PS	4099854**014529**	4 × 18W FL	33	4320	130	3000	70000	90	620 × 620 × 32	2
PL CMFT 625 P 33W 840 U19 PS	4099854**014543**	4 × 18W FL	33	4320	130	4000	70000	90	620 × 620 × 32	2
PL CMFT 625 P 33W 865 U19 PS	4099854**014567**	4 × 18W FL	33	4320	130	6500	70000	90	620 × 620 × 32	2
PL CMFT 1200 P 33W 830 U19 PS	4099854**004087**	2 × 36W FL	33	4320	130	3000	70000	90	1195 × 295 × 11	3
PL CMFT 1200 P 33W 840 U19 PS	4099854**004100**	2 × 36W FL	33	4320	130	4000	70000	90	1195 × 295 × 11	3

PANEL COMFORT 600 / 625 / 1200 DALI

Kwadratowe lub prostokątne panelowe oprawy oświetleniowe z technologią DALI-2 IoT, przeznaczone do montażu w zabudowie

PERFORMANCE CLASS | VIVA RES | IoT READY [3] | DALI VERSIONS | FLICKER VALUE <5% | Ra >80 | IP20 IP40 | LEDVANCE 5 year guarantee [1]

Nazwa produktu	EAN (GTIN)	Zamiennik dla	W	lm	lm/W	K	L80 [2]	∠°		D × Sz × W [mm] Ø × W [mm]	No.
PL CMFT 600 P 28W 830 DALIVR	4099854**014352**	4 × 18W FL	28	3640	130	3000	70000	110	DALI-2/IoT	595 × 595 × 32	1
PL CMFT 600 P 28W 840 DALIVR	4099854**014505**	4 × 18W FL	28	3640	130	4000	70000	110	DALI-2/IoT	595 × 595 × 32	1
PL CMFT 600 P 33W 830 DALIVR	4099854**014925**	4 × 18W FL	33	4320	130	3000	70000	110	DALI-2/IoT	595 × 595 × 32	1
PL CMFT 600 P 33W 840 DALIVR	4099854**015342**	4 × 18W FL	33	4320	130	4000	70000	110	DALI-2/IoT	595 × 595 × 32	1
PL CMFT 600 P 33W 865 DALIVR	4099854**015410**	4 × 18W FL	33	4320	130	6500	70000	110	DALI-2/IoT	595 × 595 × 32	1
PL CMFT 625 P 28W 830 DALIVR	4099854**014291**	4 × 18W FL	28	3640	130	3000	70000	110	DALI-2/IoT	620 × 620 × 32	2
PL CMFT 625 P 28W 840 DALIVR	4099854**014314**	4 × 18W FL	28	3640	130	4000	70000	110	DALI-2/IoT	620 × 620 × 32	2
PL CMFT 625 P 33W 830 DALIVR	4099854**014338**	4 × 18W FL	33	4320	130	3000	70000	110	DALI-2/IoT	620 × 620 × 32	2
PL CMFT 625 P 33W 840 DALIVR	4099854**014390**	4 × 18W FL	33	4320	130	4000	70000	110	DALI-2/IoT	620 × 620 × 32	2
PL CMFT 1200 P 33W 830 DALIVR	4099854**004001**	2 × 36W FL	33	4320	130	3000	70000	110	DALI-2/IoT	1195 × 295 × 11	3
PL CMFT 1200 P 33W 840 DALIVR	4099854**004049**	2 × 36W FL	33	4320	130	4000	70000	110	DALI-2/IoT	1195 × 295 × 11	3

[1] Szczegółowe warunki gwarancji można znaleźć na stronie: www.ledvance.com/guarantee.
[2] t [h]: L70/B50 przy 25°C (T_a) / t [h]: L80/B10 przy 25°C (T_a)
[3] Wszystkie oprawy obsługują dane energetyczne DALI-2 (DALI część 252) i dane diagnostyczne DALI-2 (DALI część 253).

PANEL COMFORT 600/625/1200 UGR<19 DALI

Kwadratowe lub prostokątne panelowe oprawy oświetleniowe z redukcją olśnienia i technologią DALI-2 IoT przeznaczone do zabudowy

PERFORMANCE CLASS | VIVA RES | IoT READY [1] | EN EC | FLICKER VALUE <5% | UGR <19 | Ra >80 | IP20 IP40 | LEDVANCE 5 year guarantee [2]

Nazwa produktu	EAN (GTIN)	Zamiennik dla	W	lm	lm/W	K	L80 [3]			D×Sz×W [mm] Ø×W [mm]	No.
PL CMFT 600 P 28W 830 U19 DALIVR	4099854**014703**	4×18W FL	28	3640	130	3000	70000	90	DALI-2/IoT	595×595×32	1
PL CMFT 600 P 28W 840 U19 DALIVR	4099854**014789**	4×18W FL	28	3640	130	4000	70000	90	DALI-2/IoT	595×595×32	1
PL CMFT 600 P 33W 830 U19 DALIVR	4099854**015304**	4×18W FL	33	4320	130	3000	70000	90	DALI-2/IoT	595×595×32	1
PL CMFT 600 P 33W 840 U19 DALIVR	4099854**015229**	4×18W FL	33	4320	130	4000	70000	90	DALI-2/IoT	595×595×32	1
PL CMFT 600 P 33W 865 U19 DALIVR	4099854**015243**	4×18W FL	33	4320	130	6500	70000	90	DALI-2/IoT	595×595×32	1
PL CMFT 625 P 28W 830 U19 DALIVR	4099854**014437**	4×18W FL	28	3640	130	3000	70000	90	DALI-2/IoT	620×620×32	2
PL CMFT 625 P 28W 840 U19 DALIVR	4099854**014482**	4×18W FL	28	3640	130	4000	70000	90	DALI-2/IoT	620×620×32	2
PL CMFT 625 P 33W 830 U19 DALIVR	4099854**014581**	4×18W FL	33	4320	130	3000	70000	90	DALI-2/IoT	620×620×32	2
PL CMFT 625 P 33W 840 U19 DALIVR	4099854**014680**	4×18W FL	33	4320	130	4000	70000	90	DALI-2/IoT	620×620×32	2
PL CMFT 625 P 33W 865 U19 DALIVR	4099854**014727**	4×18W FL	33	4320	130	6500	70000	90	DALI-2/IoT	620×620×32	2
PL CMFT 1200 P 33W 830 U19 DALIVR	4099854**004124**	2×36W FL	33	4320	130	3000	70000	90	DALI-2/IoT	1195×295×11	3
PL CMFT 1200 P 33W 840 U19 DALIVR	4099854**004162**	2×36W FL	33	4320	130	4000	70000	90	DALI-2/IoT	1195×295×11	3

PANEL COMFORT 600/625 ZIGBEE

Kwadratowe panelowe oprawy oświetleniowe z technologią Zigbee 3.0 przeznaczone do zabudowy

PERFORMANCE CLASS | VIVA RES | IoT READY [1] | EN EC | FLICKER VALUE <5% | Ra >80 | IP20 IP40 | LEDVANCE 5 year guarantee [2]

Nazwa produktu	EAN (GTIN)	Zamiennik dla	W	lm	lm/W	K	L80 [3]			D×Sz×W [mm] Ø×W [mm]	No.
PL CMFT 600 P 33W 840 ZBVR	4099854**015076**	4×18W FL	33	4320	130	4000	70000	110	Zigbee 3.0	595×595×32	1
PL CMFT 625 P 33W 840 ZBVR	4099854**014468**	4×18W FL	33	4320	130	4000	70000	110	Zigbee 3.0	620×620×32	2

PANEL COMFORT 600/625 UGR<19 ZIGBEE

Kwadratowe panelowe oprawy oświetleniowe z redukcją olśnienia i technologią Zigbee 3.0, przeznaczone do montażu w zabudowie

PERFORMANCE CLASS | VIVA RES | IoT READY [1] | EN EC | FLICKER VALUE <5% | UGR <19 | Ra >80 | IP20 IP40 | LEDVANCE 5 year guarantee [2]

Nazwa produktu	EAN (GTIN)	Zamiennik dla	W	lm	lm/W	K	L80 [3]			D×Sz×W [mm] Ø×W [mm]	No.
PL CMFT 600 P 33W 840 U19 ZBVR	4099854**014239**	4×18W FL	33	4320	130	4000	70000	90	Zigbee 3.0	595×595×32	1
PL CMFT 625 P 33W 840 U19 ZBVR	4099854**014802**	4×18W FL	33	4320	130	4000	70000	90	Zigbee 3.0	620×620×32	2

[1] Wszystkie oprawy DALI i Zigbee obsługują dane energetyczne DALI-2 (DALI część 252) i dane diagnostyczne DALI-2 (DALI część 253).
[2] Szczegółowe warunki gwarancji można znaleźć na stronie: www.ledvance.com/guarantee.
[3] t [h]: L70/B50 przy 25°C (T_a) / t [h]: L80/B10 przy 25°C (T_a)

PANEL COMPACT

Kwadratowe lub prostokątne panelowe oprawy oświetleniowe z redukcją olśnienia, technologią DALI-2 lub Ra 90, przeznaczone do montażu w zabudowie

1

2

3

CECHY PRODUKTU

- Ramka z wytłaczanego aluminium
- Klosz wykonany z polistyrenu
- Trwałość (L80/B10): do 50 tys. godzin (przy 25°C)

ZALETY PRODUKTU

- Niewielkie tętnienie światła dzięki specjalnemu statecznikowi elektronicznemu
- Oszczędność energii dzięki wysokiej efektywności systemu: do 110 lm/W
- Zewnętrzny zasilacz zwiększa uniwersalność i zapewnia łatwą instalację
- Dostępna wersja z zasilaniem DALI
- Pięcioletnia gwarancja

ZASTOSOWANIA

- Bezpośrednie zamienniki opraw oświetleniowych wykorzystujących świetlówki
- Biura, sale konferencyjne
- Recepcje, hole, korytarze, windy

SPRZĘT/AKCESORIA

- Dostępne są akcesoria do kilku typów instalacji
- Stateczniki zewnętrzne w zestawie
- 5-stykowa puszka podłączeniowa umożliwiająca podłączenie przelotowe przy pomocy przewodów o przekroju 2,5 mm^2

SZCZEGÓŁOWE INFORMACJE O PRODUKCIE

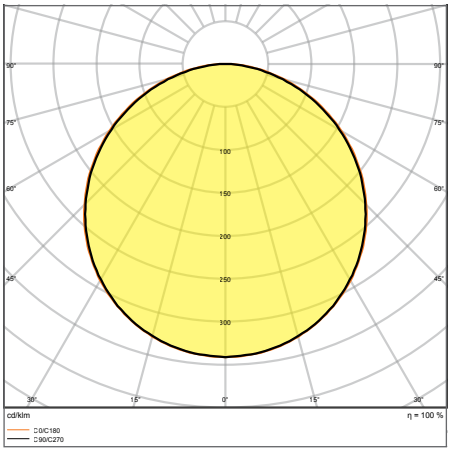

PL COMP 600 V 33W 830 U19

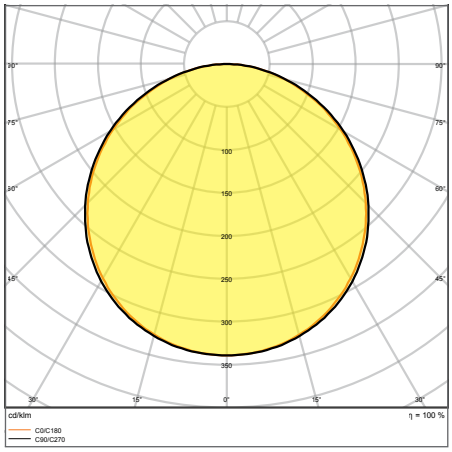

PL COMP 1200 V 33W 840 U19

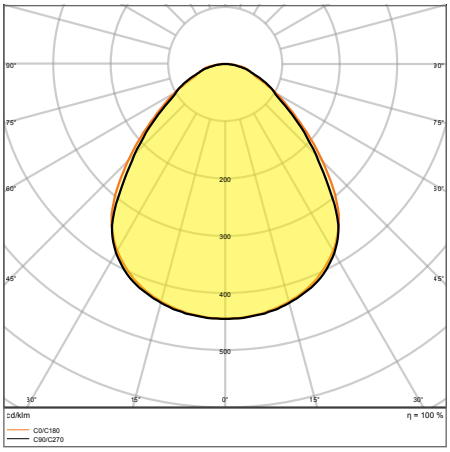

PL COMP 1200×600 V 53W 840 U19

Rysunki prezentowane w katalogu mają jedynie charakter informacyjny. Wymiary i kolory można znaleźć w tabeli produktów.

SZCZEGÓŁOWE INFORMACJE O PRODUKCIE

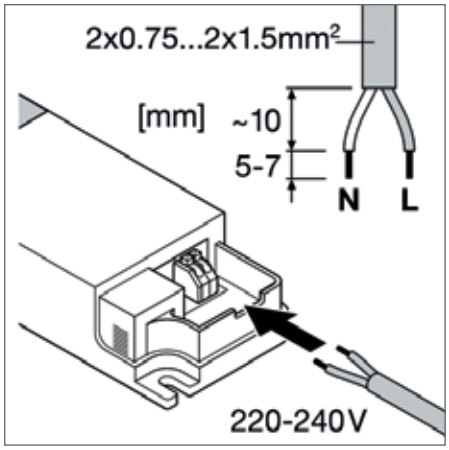

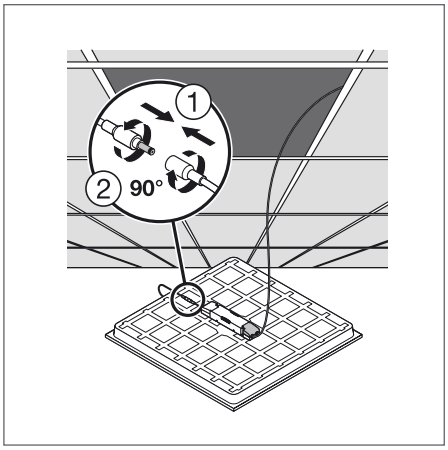

PANEL COMPACT 600 / 625 / 1200

Kwadratowe lub prostokątne panelowe oprawy oświetleniowe, przeznaczone do montażu w zabudowie

VALUE CLASS | TÜV SÜD | FLICKER VALUE <5% | Ra >80 | IP20 IP40 | LEDVANCE 5 year guarantee[1]

Nazwa produktu	EAN (GTIN)	Zamiennik dla	W	lm	lm/W	K	L70[2]	∠°	D × Sz × W [mm] Ø × W [mm]	No.
PL COMP 600 V 33W 830	4099854**017742**	4 × 18W/4 × 14W FL	33	3630	110	3000	70000	90	595 × 595 × 32	1
PL COMP 600 V 33W 840	4099854**017902**	4 × 18W/4 × 14W FL	33	3630	110	4000	70000	120	595 × 595 × 32	1
PL COMP 600 V 33W 865	4099854**017940**	4 × 18W/4 × 14W FL	33	3630	110	6500	70000	120	595 × 595 × 32	1
PL COMP 625 V 33W 840	4099854**017407**	4 × 18W/4 × 14W FL	33	3630	110	4000	70000	90	620 × 620 × 32	1
PL COMP 1200 V 33W 840	4099854**017162**	1 × 36W FL	33	3630	110	4000	70000	120	1195 × 295 × 34	2
PL COMP 1200X600 V 53W 840	4099854**113680**	2 × 36W FL	53	5830	110	4000	70000	120	1195 × 595 × 34	3

PANEL COMPACT 600 / 625 / 1200 UGR < 19

Kwadratowe lub prostokątne panelowe oprawy oświetleniowe z redukcją olśnienia, przeznaczone do montażu w zabudowie

VALUE CLASS | TÜV SÜD | FLICKER VALUE <5% | UGR <19 | Ra >80 | IP20 IP40 | LEDVANCE 5 year guarantee[1]

Nazwa produktu	EAN (GTIN)	Zamiennik dla	W	lm	lm/W	K	L70[2]	∠°	D × Sz × W [mm] Ø × W [mm]	No.
PL COMP 600 V 33W 830 U19	4099854**017063**	4 × 18W/4 × 14W FL	33	3630	110	3000	70000	120	595 × 595 × 32	1
PL COMP 600 V 33W 840 U19	4099854**017223**	4 × 18W/4 × 14W FL	33	3630	110	4000	70000	90	595 × 595 × 32	1
PL COMP 600 V 33W 865 U19	4099854**017308**	4 × 18W/4 × 14W FL	33	3630	110	6500	70000	90	595 × 595 × 32	1
PL COMP 625 V 33W 840 U19	4099854**017469**	4 × 18W/4 × 14W FL	33	3630	110	4000	70000	120	620 × 620 × 32	1
PL COMP 1200 V 33W 840 U19	4099854**017209**	1 × 36W FL	33	3630	110	4000	70000	90	1195 × 295 × 34	2
PL COMP 1200X600 V 53W 840 U19	4099854**017643**	2 × 36W FL	53	5830	110	4000	70000	90	1195 × 595 × 34	3

[1] Szczegółowe warunki gwarancji można znaleźć na stronie: www.ledvance.com/guarantee.
[2] t [h]: L70/B50 przy 25°C (T_a) / t [h]: L80/B10 przy 25°C (T_a)

PANEL COMPACT 600 / 625 / 1200 DALI

Kwadratowe lub prostokątne panelowe oprawy oświetleniowe z technologią DALI-2, przeznaczone do montażu w zabudowie

VALUE CLASS | VIVA RES | TÜV SÜD | FLICKER VALUE <5% | Ra >80 | IP20 IP40 | LEDVANCE 5 year guarantee[1]

Nazwa produktu	EAN (GTIN)	Zamiennik dla	W	lm	lm/W	K	L70[2]	°		D × Sz × W [mm] Ø × W [mm]	No.
PL COMP 600 V 33W 830 DALI	4099854**017803**	4 × 18W/4 × 14W FL	33	3630	110	3000	70000	120	DALI-2	595 × 595 × 32	1
PL COMP 600 V 33W 840 DALI	4099854**017926**	4 × 18W/4 × 14W FL	33	3630	110	4000	70000	120	DALI-2	595 × 595 × 32	1
PL COMP 600 V 33W 865 DALI	4099854**017025**	4 × 18W/4 × 14W FL	33	3630	110	6500	70000	120	DALI-2	595 × 595 × 32	1
PL COMP 625 V 33W 840 DALI	4099854**017421**	4 × 18W/4 × 14W FL	33	3630	110	4000	70000	120	DALI-2	620 × 620 × 32	1
PL COMP 1200 V 33W 840 DALI	4099854**017186**	1 × 36W FL	33	3630	110	4000	70000	120	DALI-2	1195 × 295 × 34	2
PL COMP 1200X600 V 53W 840 DALI	4099854**113703**	2 × 36W FL	53	5830	110	4000	70000	120	DALI-2	1195 × 595 × 34	3

PANEL COMPACT 600 / 625 / 1200 UGR < 19 DALI

Kwadratowe lub prostokątne panelowe oprawy oświetleniowe z redukcją olśnienia i technologią DALI-2, przeznaczone do montażu w zabudowie

VALUE CLASS | VIVA RES | TÜV SÜD | FLICKER VALUE <5% | UGR <19 | Ra >80 | IP20 IP40 | LEDVANCE 5 year guarantee[1]

Nazwa produktu	EAN (GTIN)	Zamiennik dla	W	lm	lm/W	K	L70[2]	°		D × Sz × W [mm] Ø × W [mm]	No.
PL COMP 600 V 33W 830 U19 DALI	4099854**017100**	4 × 18W/4 × 14W FL	33	3630	110	3000	70000	90	DALI-2	595 × 595 × 32	1
PL COMP 600 V 33W 840 U19 DALI	4099854**017261**	4 × 18W/4 × 14W FL	33	3630	110	4000	70000	90	DALI-2	595 × 595 × 32	1
PL COMP 600 V 33W 865 U19 DALI	4099854**017322**	4 × 18W/4 × 14W FL	33	3630	110	6500	70000	90	DALI-2	595 × 595 × 32	1
PL COMP 625 V 33W 840 U19 DALI	4099854**017483**	4 × 18W/4 × 14W FL	33	3630	110	4000	70000	90	DALI-2	620 × 620 × 32	1
PL COMP 1200 V 33W 840 U19 DALI	4099854**017247**	1 × 36W FL	33	3630	110	4000	70000	90	DALI-2	1195 × 295 × 34	2
PL COMP 1200X600 V 53W 840 U19 DALI	4099854**017704**	2 × 36W FL	53	5830	110	4000	70000	90	DALI-2	1195 × 595 × 34	3

PANEL COMPACT 600 / 1200 UGR < 19 CRI 90

Kwadratowe lub prostokątne panelowe oprawy oświetleniowe z redukcją olśnienia i Ra 90, przeznaczone do montażu w zabudowie

VALUE CLASS | TÜV SÜD | FLICKER VALUE <5% | UGR <19 | Ra >90 | IP20 IP40 | LEDVANCE 5 year guarantee[1]

Nazwa produktu	EAN (GTIN)	Zamiennik dla	W	lm	lm/W	K	L70[2]	°		D × Sz × W [mm] Ø × W [mm]	No.
PL COMP 600 V 30W 940 U19	4099854**017346**	4 × 18W/4 × 14W FL	30	3120	104	4000	70000	90		595 × 595 × 32	1
PL COMP 600 V 35W 940 U19	4099854**017360**	4 × 18W/4 × 14W FL	35	3640	104	4000	70000	90		595 × 595 × 32	1
PL COMP 1200 V 35W 940 U19	4099854**017285**	1 × 36W FL	35	3640	104	4000	70000	90		1195 × 295 × 34	2

[1] Szczegółowe warunki gwarancji można znaleźć na stronie www.ledvance.com/guarantee
[2] t [h]: L70/B50 przy 25°C (T_a) / t [h]: L80/B10 przy 25°C (T_a)

PANEL COMPACT 600 / 1200 UGR < 19 DALI CRI 90

Kwadratowe lub prostokątne panelowe oprawy oświetleniowe z redukcją olśnienia, Ra90 i technologią DALI-2, przeznaczone do montażu w zabudowie

VALUE CLASS

VIVA RES | TÜV SÜD | FLICKER VALUE <5% | UGR <19 | Ra >90 | IP20 / IP40 | LEDVANCE 5 year guarantee [1]

Nazwa produktu	EAN (GTIN)	Zamiennik dla	W	lm	lm/W	K	L70 [2]	°		D × Sz × W [mm] Ø × W [mm]	No.
PL COMP 600 V 35W 940 U19 DALI	4099854**017384**	4 × 18 W/4 × 14 W FL	35	3640	104	4000	70000	90	DALI-2	595 × 595 × 32	1
PL COMP 1200 V 35W 940 U19 DALI	4099854**017520**	1 × 36 W FL	35	3640	104	4000	70000	90	DALI-2	1195 × 295 × 34	2

[1] Szczegółowe warunki gwarancji można znaleźć na stronie www.ledvance.com/guarantee
[2] t [h]: L70/B50 przy 25°C (T_a) / t [h]: L80/B10 przy 25°C (T_a)

KOMPATYBILNOŚĆ AKCESORIÓW DO PANELI[1]

1. ZESTAW DO MONTAŻU POWIERZCHNIOWEGO H75/H50

- Wstępnie zmontowana, gotowa do instalacji
- Proste mocowanie za pomocą magnesów
- Poprzeczka zapewnia większą stabilność
- Materiał: aluminium

2. ZESTAW DO MONTAŻU POWIERZCHNIOWEGO OPRAW PANELOWYCH VALUE

- Zestaw do montażu za pomocą narożnych zacisków bez użycia narzędzi
- Materiał: aluminium

3. ZESTAW DO MONTAŻU PODWIESZANEGO

- Długość podwieszenia: 1500 mm
- Materiał: stal

4. PANEL SECURITY KIT 4×

- W zestawie linki i wsporniki
- Materiał: stal

5. ZACISKI DO MONTAŻU W ZABUDOWIE

- Grubość sufitu: od 10 do 20 mm
- Materiał: stal

6. RAMKA DO MONTAŻU W ZABUDOWIE

- Wstępnie zmontowana, gotowa do instalacji
- Bezproblemowy montaż w zabudowie
- Grubość sufitu: od 8 do 30 mm
- Materiał: aluminium

7. 5-STYKOWA PUSZKA PODŁĄCZENIOWA

- Instalacja elektryczna bez użycia narzędzi za pomocą wtyków
- Możliwość wykorzystania wewnętrznego okablowania
- Odpowiednie do przewodów o przekroju do 5×2,5 mm²

8. MODUŁ KONWERSJI NA OŚWIETLENIE AWARYJNE

- Konwersja wybranych paneli marki LEDVANCE na oprawy do oświetlenia awaryjnego
- System „Plug and play” umożliwia łatwą instalację
- Technologia baterii: LiFePO4

9. PANEL 1200 CABLE EXTENSION TWIST LOCK

- Poprawia wygląd panelu w montażu podwieszanym
- Przewód przedłużający po stronie napięcia stałego ułatwia ukrycie zasilacza za sufitem
- Instalacja bez użycia narzędzi dzięki złączu Twist Lock

[1] Akcesoria są odpowiednie do produktów Panel w odpowiednich rozmiarach. Więcej informacji można znaleźć w instrukcjach obsługi.

KOMPATYBILNOŚĆ W SKRÓCIE

	Akcesoria	GTIN (EAN)	PANEL TW/ BIOLUX	PANEL INDI-VILED	PANEL PROTECT	PANEL COMFORT	PANEL COMPACT
1	Panel 600 Surface Mount Kit H75	4058075**472914**	✓		✓	✓	✓
	Panel 625 Surface Mount Kit H75	4058075**472938**	✓		✓	✓	✓
	Panel 1200x300 Surface Mount Kit	4058075**108820**	✓			✓	
	Panel 600 Surface Mount Kit H75 BK	4058075**834330**	✓		✓	✓	✓
	Panel 625 Surface Mount Kit H75 BK	4058075**834354**	✓		✓	✓	✓
	Panel 1200x300 Surface Mount Kit BK	4058075**834378**	✓			✓	
	Panel 600 Surface Mount Kit H50	4058075**826397**	✓		✓		
	Panel 625 Surface Mount Kit H50	4058075**826403**	✓		✓		
2	Panel 600 Surface Mount Kit H70 Value	4058075**402843**	✓		✓	✓	✓
	Panel 625 Surface Mount Kit H70 Value	4058075**402867**	✓		✓	✓	✓
	Panel 1200x300 SF Mount Kit H70 Value	4099854**018497**	✓			✓	✓
	Panel 1200x600 Surface Mount Kit Value	4058075**389823**	✓				✓
3	Panel Suspension Kit	4058075**402928**	✓	✓[2]	✓	✓	✓
4	Panel Security Kit 4x	4058075**472990**	✓[8]		zainstalowany	zainstalowany	zainstalowany
5	Panel Recessed Mount Clips Value 4x	4058075**409859**	✓	✓	✓	✓	✓
6	Panel 600 Recessed Mount Frame	4058075**402881**	✓		✓	✓	✓
	Panel 625 Recessed Mount Frame	4058075**402904**	✓		✓	✓	✓
	Panel 1200x300 Recessed Mount Frame	4058075**472976**	✓			✓	✓
7	Connector Box 5-Pole L/N	4058075**473010**		✓[3]	zainstalowany	zainstalowany	✓[3]
	Connector Box 5-Pole L/N/PE/D+/D-	4058075**473034**	zainstalowany[9]	✓[4]	zainstalowany	zainstalowany	✓[4]
8	Emergency Conversion Box AT 3H	4058075**237025**		✓[6]	✓[5]	✓[5/7]	✓[5]
9	Panel 1200 Cable Extension Twist Lock	4099854**018510**				✓	

Szczegółowe informacje techniczne o akcesoriach do paneli można znaleźć na następnej stronie

[1] Akcesoria są odpowiednie do produktów Panel w odpowiednich rozmiarach. Więcej informacji można znaleźć w instrukcjach obsługi.
[2] Nie wolno łączyć z oprawami Panel IndiviLED Emergency.
[3] Przeznaczone wyłącznie przeznaczone do wersji standard, nie do wersji DALI ani Emergency.
[4] Wyłącznie do wersji DALI lub Emergency.
[5] Nie wolno łączyć z zestawami do montażu powierzchniowego, zaciskami do montażu powierzchniowego ani zestawem do podwieszania.
[6] Dostępne specjalne wersje do oświetlenia awaryjnego
[7] Nie w połączeniu z wersjami Ra 90.
[8] Tylko wersje DALI
[9] Tylko wersja Zigbee

AKCESORIA DO PANELI

Akcesoria do montażu paneli oświetleniowych, połączenie zgodne z matrycą akcesoriów

1

2

3

4

5

6

7

8

9

10

11

12

13

14

- Zestaw do montażu podwieszanego: długość podwieszenia 1,5 m regulowana do różnych zastosowań za pomocą połączenia śrubowego
- Zestaw do montażu powierzchniowego: solidna, usztywniona krzyżowo aluminiowa ramka z magnetycznymi narożnikami
- Zestaw do montażu powierzchniowego paneli Value: aluminiowa ramka z paskiem wykonanym z poliwęglanu. W przypadku ramki prostokątnej wsuwanie paneli jest możliwe z krótkiego lub długiego boku ramki.
- Zaciski do montażu w zabudowie paneli Value 1x4: grubość sufitu 10–20 mm, płyty gipsowo-kartonowe, sufity drewniane i metalowe
- Przedłużacz przewodu typu Twist Lock: poprawia estetykę Panelu 1 200 w systemach sufitów podwieszanych. Instalacja Twist Lock bez użycia narzędzi umożliwia szybkie połączenie między panelem a zasilaczem.

Rysunki prezentowane w katalogu mają jedynie charakter informacyjny. Wymiary i kolory można znaleźć w tabeli produktów.

AKCESORIA DO PANELI

Akcesoria do montażu paneli oświetleniowych, połączenie zgodne z matrycą akcesoriów

Nazwa produktu	EAN (GTIN)	D × Sz × W [mm] Ø × W [mm]	MATERIAL	COLOR		No.
PANEL 600 SURFACE MOUNT KIT H75	4058075**472914**	601 × 601 × 75	Aluminum	Biały	1	1
PANEL 625 SURFACE MOUNT KIT H75	4058075**472938**	626 × 626 × 75	Aluminum	Biały	1	1
PANEL 1200 Surface Mount Kit	4058075**108820**	1201 × 301 × 56	Aluminum	Biały	1	2
PANEL 600 SURFACE MOUNT KIT H75 BK	4058075**834330**	600 × 600 × 76	Aluminum	Black	1	3
PANEL 625 SURFACE MOUNT KIT H75 BK	4058075**834354**	625 × 625 × 76	Aluminum	Black	1	3
PANEL 1200 SURFACE MOUNT KIT BK	4058075**834378**	1200 × 300 × 56	Aluminum	Black	1	4
PANEL 600 SURFACE MOUNT KIT H50	4058075**826397**	600 × 600 × 50	Aluminum	Biały	1	1
PANEL 625 SURFACE MOUNT KIT H50	4058075**826403**	625 × 625 × 50	Aluminum	Biały	1	1
PANEL 600 SURFACE MOUNT KIT H70 VAL	4058075**402843**	613 × 613 × 70	Aluminum	Biały	1	5
PANEL 625 SURFACE MOUNT KIT H70 VAL	4058075**402867**	638 × 638 × 70	Aluminum	Biały	1	5
PANEL 1200 X 300 SF MOUNT KIT H70 VAL	4099854**018497**	1215 × 315 × 72	Aluminum	Biały	1	6
PANEL 1200x600 SURFACE MOUNT KIT VAL	4058075**389823**	1213 × 613 × 72	Aluminum	Biały	1	6
PANEL Suspension Kit	4058075**402928**	30 × —	Stal	Stal	1	7
PANEL SECURITY KIT 4x	4058075**472990**	1000 × 17 × 4	Stal	Stal	4	8
PANEL RECESSED MOUNT CLIPS VAL 4x	4058075**409859**	25 × 45 × 33	Stal	Stal	4	9
PANEL 600 RECESSED MOUNT FRAME	4058075**402881**	625 × 625 × 76	Aluminum	Biały	1	10
PANEL 625 RECESSED MOUNT FRAME	4058075**402904**	650 × 650 × 76	Aluminum	Biały	1	10
PANEL 1200x300 RECESSED MOUNT FRAME	4058075**472976**	1224 × 324 × 76	Aluminum	Biały	1	11
CONNECTOR BOX 5POLE L/N 4x	4058075**473010**	115 × 56 × 19	Poliwęglan (PC)	Biały	4	12
CONNECTOR BOX 5POLE L/N/PE/D+/D- 4x	4058075**473034**	115 × 56 × 19	Poliwęglan (PC)	Biały	4	12
EM CONVERSION BOX	4058075**237025**	292 × 81 × 41	—	—	1	13
PANEL 1200 CABLE EXT TWIST LOCK	4099854**018510**	13 × 2400	Polichlorek winylu (PVC)	Przezroczysty	1	14

OPRAWY DO MONTAŻU PODWIESZANEGO I NATYNKOWEGO

WSPANIAŁE OŚWIETLENIE DLA WSPANIAŁYCH GOŚCI

NOWOŚĆ

LINEAR INDIVILED DIRECT/INDIRECT GEN 2

EVER LOOP

PERFORMANCE CLASS

Strona 118

LINEAR INDIVILED DIRECT/INDIRECT PS
LINEAR INDIVILED DIRECT/INDIRECT DALI

ZWIESZAKOWE OPRAWY OŚWIETLENIOWE LINEAR INDIVILED Z BEZPOŚREDNIM I POŚREDNIM ROZSYŁEM STRUMIENIA ŚWIETLNEGO

- Minimalistyczna konstrukcja LEDVANCE SCALE w obudowie z wytłaczanego aluminium
- Zawiera EVERLOOP: Wygodna wymiana źródła światła i zasilacza LED
- Oprawa wisząca przeznaczona do bezpośredniego (70 %) i pośredniego rozsyłu światła (30 %)

NOWOŚĆ

LINEAR INDIVILED DIRECT GEN 2

EVER LOOP

PERFORMANCE CLASS

Strona 120

LINEAR INDIVILED DIRECT PS
LINEAR INDIVILED DIRECT DALI

OPRAWY OŚWIETLENIOWE LINEAR INDIVILED PRZEZNACZONE DO MONTAŻU POWIERZCHNIOWEGO I ZWIESZAKOWEGO

- Minimalistyczna konstrukcja LEDVANCE SCALE w obudowie z wytłaczanego aluminium
- Zawiera EVERLOOP: Wygodna wymiana źródła światła i zasilacza LED
- Wysoka skuteczność świetlna z Ra 90 i do 135 lm/W

PANEL DIRECT/INDIRECT

PERFORMANCE CLASS

Strona 124

PANEL DIRECT/INDIRECT
PANEL DIRECT/INDIRECT DALI
PANEL DIRECT/INDIRECT ZIGBEE

ZAAWANSOWANE WISZĄCE OPRAWY OŚWIETLENIOWE Z BEZPOŚREDNIM I POŚREDNIM ROZSYŁEM STRUMIENIA ŚWIETLNEGO

- Funkcjonalne oprawy oświetleniowe w stylistyce SCALE, przeznaczone do zastosowań biurowych (zasilacz zintegrowany z rozetą sufitową)
- Specjalna konstrukcja z kierunkowym rozsyłem strumienia świetlnego oraz dyfuzor z PMMA zapewniają równomierne, oświetlenie (UGR < 19)
- Niewielkie tętnienie światła dzięki specjalnemu statecznikowi elektronicznemu

Wszystkie nasze oprawy podwieszane i natynkowe charakteryzują się unikalnym, nagradzanym i wyróżniającym się językiem projektowania SCALE DESIGN firmy LEDVANCE z elementami konstrukcyjnymi łączącymi wyrafinowaną formę i funkcjonalność.

SCALE DESIGN

CHCESZ UZYSKAĆ WIĘCEJ INFORMACJI?

Zeskanuj ten kod, aby dowiedzieć się więcej o bogatych w funkcje oprawach Linear IndiviLED Gen 2: **ledvance.com/linear-indiviled-video**

Dowiedz się więcej o naszych nowych oprawach EVERLOOP na stronie: **ledvance.com/everloop**

NASI PIONIERZY EVERLOOP

LINEAR INDIVILED GEN 2

Oprawy Linear IndiviLED Gen 2 są pierwszymi produktami z nowej serii EVERLOOP firmy LEDVANCE i są dostępne w wersji on/off lub z dodatkowym zasilaczem DALI-2.0 obsługującym IoT i kompatybilnym z VIVARES.

Dzięki dużej skuteczności świetlnej, doskonałemu odwzorowaniu barw Ra 90 i idealnemu rozsyłowi światła bezpośredniego i opcjonalnie pośredniego, oprawa Linear IndiviLED Gen 2 jest zawsze odpowiednim produktem do środowisk, w których wysoka jakość oświetlenia i dobre samopoczucie ludzi są równie ważne – od biur po placówki edukacyjne. W przeciwieństwie do konwencjonalnych opraw LED, zasilacze i źródła światła tego produktu można łatwo wymieniać i modernizować – zarówno w wersji podwieszanej za pomocą opcjonalnie dostępnego zestawu do podwieszania, jak i jako oprawę natynkową, a także jako pojedynczą oprawę lub konfigurację linii ciągłej, w zależności od potrzeb danego zastosowania.

PRZEGLĄD NOWOŚCI LINEAR INDIVILED GEN 2

EVERLOOP
Wygodna aktualizacja źródła światła i zasilacza

STYLISTYKA SCALE
Zmieniona konstrukcja ułatwiająca instalację i okablowanie

UNIWERSALNOŚĆ
Do 9000 lm i możliwość wyboru skuteczności świetlnej do 137 lm/W przy Ra 90

LINEAR INDIVILED DIRECT/INDIRECT GEN 2

Wiszące oprawy oświetleniowe z designem EVERLOOP zapewniają trwałą i wygodną modernizację źródła światła i zasilacza.

CECHY PRODUKTU

- Minimalistyczna konstrukcja LEDVANCE SCALE w obudowie z wytłaczanego aluminium
- Zawiera EVERLOOP: Wygodna wymiana źródła światła i zasilacza LED
- Możliwość połączenia w jednolitą linię świetlną z akcesoriami (montaż natynkowy lub wiszący)
- Montaż wiszący z zestawem do podwieszania (do zamówienia osobno)
- Dostępne w 2 wersjach: z zasilaczem on/off oraz z zasilaczem DALI 2.0 IoT.

ZALETY PRODUKTU

- Łatwa modernizacja źródła światła i zasilacza (design EVERLOOP)
- Równomierny rozsył strumienia świetlnego i obniżone olśnienie (stopień redukcji olśnienia UGR ≤ 19) dzięki optyce IndiviLED®
- Oprawy wiszące przeznaczone do bezpośredniego (70 %) i pośredniego rozsyłu światła (30 %)
- Wysoka skuteczność świetlna przy Ra 90 i do 133 lm/W
- Łatwa instalacja

ZASTOSOWANIA

- Bezpośrednie zamienniki opraw oświetleniowych wykorzystujących świetlówki
- Biura, edukacja, budynki użyteczności publicznej
- Konfiguracja linii pojedynczej i ciągłej
- Oświetlenie bezpośrednie i pośrednie

SPRZĘT/AKCESORIA

- Zestaw do montażu podwieszanego dostępny dla wersji wiszącej (zamawiany osobno)
- Łączniki inline, narożne i infill dostępne jako oddzielne akcesoria
- Dostępny zestaw wewnętrznego okablowania

SZCZEGÓŁOWE INFORMACJE O PRODUKCIE

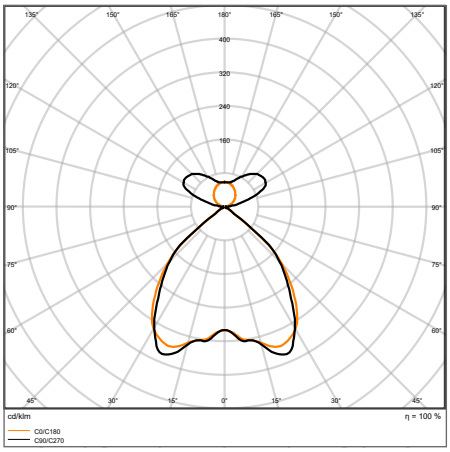

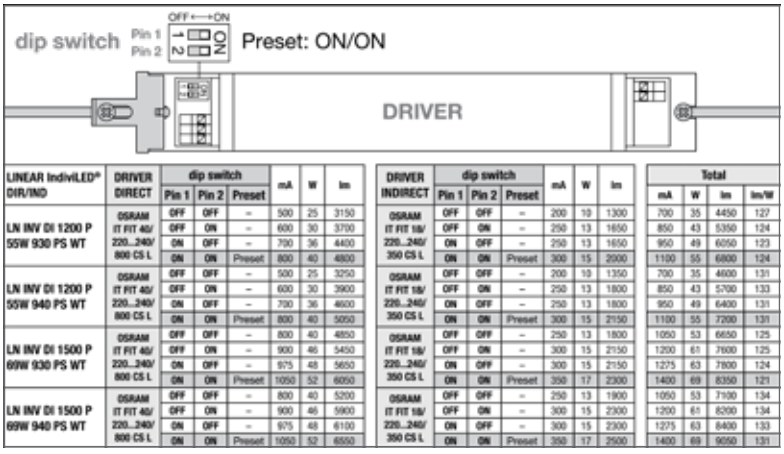

LINEAR IndiviLED® DIR/IND	DRIVER DIRECT	dip switch Pin 1	dip switch Pin 2	dip switch Preset	mA	W	lm	DRIVER INDIRECT	dip switch Pin 1	dip switch Pin 2	dip switch Preset	mA	W	lm	Total mA	Total W	Total lm	Total lm/W
LN INV DI 1200 P 55W 930 PS WT	OSRAM IT FIT 40/ 220...240/ 800 CS L	OFF	OFF	–	500	25	3150	OSRAM IT FIT 18/ 220...240/ 350 CS L	OFF	OFF	–	200	10	1300	700	35	4450	127
		OFF	ON	–	600	30	3700		OFF	ON	–	250	13	1650	850	43	5350	124
		ON	OFF	–	700	36	4400		ON	OFF	–	250	13	1650	950	49	6050	123
		ON	ON	Preset	800	40	4800		ON	ON	Preset	300	15	2000	1100	55	6800	124
LN INV DI 1200 P 55W 940 PS WT	OSRAM IT FIT 40/ 220...240/ 800 CS L	OFF	OFF	–	500	25	3250	OSRAM IT FIT 18/ 220...240/ 350 CS L	OFF	OFF	–	200	10	1350	700	35	4600	131
		OFF	ON	–	600	30	3900		OFF	ON	–	250	13	1800	850	43	5700	133
		ON	OFF	–	700	36	4600		ON	OFF	–	250	13	1800	950	49	6400	131
		ON	ON	Preset	800	40	5050		ON	ON	Preset	300	15	2150	1100	55	7200	131
LN INV DI 1500 P 69W 930 PS WT	OSRAM IT FIT 40/ 220...240/ 800 CS L	OFF	OFF	–	800	40	4850	OSRAM IT FIT 18/ 220...240/ 350 CS L	OFF	OFF	–	250	13	1800	1050	53	6650	125
		OFF	ON	–	900	46	5450		OFF	ON	–	300	15	2150	1200	61	7600	125
		ON	OFF	–	975	48	5650		ON	OFF	–	300	15	2150	1275	63	7800	124
		ON	ON	Preset	1050	52	6050		ON	ON	Preset	350	17	2300	1400	69	8350	121
LN INV DI 1500 P 69W 940 PS WT	OSRAM IT FIT 40/ 220...240/ 800 CS L	OFF	OFF	–	800	40	5200	OSRAM IT FIT 18/ 220...240/ 350 CS L	OFF	OFF	–	250	13	1900	1050	53	7100	134
		OFF	ON	–	900	46	5900		OFF	ON	–	300	15	2300	1200	61	8200	134
		ON	OFF	–	975	48	6100		ON	OFF	–	300	15	2300	1275	63	8400	133
		ON	ON	Preset	1050	52	6550		ON	ON	Preset	350	17	2500	1400	69	9050	131

INV DI 1200 P 55W 940 PS WT

Rysunki prezentowane w katalogu mają jedynie charakter informacyjny. Wymiary i kolory można znaleźć w tabeli produktów.

LINEAR INDIVILED DIRECT/INDIRECT GEN 2 PS

Oprawa zwieszana do zastosowań biurowych w jednej lub liniach świetlnych z Ra 90 i funkcją wyboru mocy (PS)

PERFORMANCE CLASS · W/W · FLICKER VALUE <5% · UGR <19 · Ra >90 · IP20 · LEDVANCE 5 year guarantee[1]

	Nazwa produktu	EAN (GTIN)	Zamiennik dla	W	lm	lm/W	K	L80[2]	∠°	D × Sz × W [mm] Ø × W [mm]
NOWY	LN INV DI 1200 P 55W 930 PS WT	4099854**135156**	2 × 36 W FL	55	6800	124	3000	70000	90 + 130	1210 × 125 × 43
NOWY	LN INV DI 1200 P 55W 940 PS WT	4099854**135170**	2 × 36 W FL	55	7200	131	4000	70000	90 + 130	1210 × 125 × 43
NOWY	LN INV DI 1500 P 69W 930 PS WT	4099854**135231**	2 × 58 W FL	69	8350	121	3000	70000	90 + 130	1475 × 125 × 43
NOWY	LN INV DI 1500 P 69W 940 PS WT	4099854**135255**	2 × 58 W FL	69	9050	131	4000	70000	90 + 130	1475 × 125 × 43

LINEAR INDIVILED DIRECT/INDIRECT GEN 2 DALI

Oprawa zwieszana do zastosowań biurowych w jednej lub liniach świetlnych z Ra 90 i technologią DALI-2 IoT

PERFORMANCE CLASS · VIVA RES · IoT READY[3] · FLICKER VALUE <5% · UGR <19 · Ra >90 · IP20 · LEDVANCE 5 year guarantee[1]

	Nazwa produktu	EAN (GTIN)	Zamiennik dla	W	lm	lm/W	K	L80[2]	∠°		D × Sz × W [mm] Ø × W [mm]
NOWY	LN INV DI 1200 P 54W 930 DAVR WT	4099854**135552**	2 × 36 W FL	54	6500	120	3000	70000	90 + 130	DALI-2/IoT	1210 × 125 × 43
NOWY	LN INV DI 1200 P 54W 940 DAVR WT	4099854**135576**	2 × 36 W FL	54	6950	129	4000	70000	90 + 130	DALI-2/IoT	1210 × 125 × 43
NOWY	LN INV DI 1500 P 69W 930 DAVR WT	4099854**135637**	2 × 58 W FL	69	8150	118	3000	70000	90 + 130	DALI-2/IoT	1475 × 125 × 43
NOWY	LN INV DI 1500 P 69W 940 DAVR WT	4099854**135651**	2 × 58 W FL	69	8700	126	4000	70000	90 + 130	DALI-2/IoT	1475 × 125 × 43

[1] Szczegółowe warunki gwarancji można znaleźć na stronie: www.ledvance.com/guarantee.
[2] t [h]: L70/B50 przy 25°C (Ta) / t [h]: L80/B10 przy 25°C (Ta)
[3] Wszystkie oprawy obsługują dane energetyczne DALI-2 (DALI część 252) i dane diagnostyczne DALI-2 (DALI część 253).

LINEAR INDIVILED DIRECT GEN 2

Powierzchniowe oprawy oświetleniowe z designem EVERLOOP zapewniają trwałą i wygodną modernizację źródła światła i zasilacza.

CECHY PRODUKTU

- Minimalistyczny design LEDVANCE SCALE w obudowie z wytłaczanego aluminium
- Zawiera EVERLOOP: Wygodna wymiana źródła światła i zasilacza LED
- Możliwość połączenia w jednolitą linię świetlną z akcesoriami (montaż natynkowy lub wiszący)
- Montaż wiszący z zestawem do podwieszania (do zamówienia osobno)
- Dostępne w 2 wersjach: z zasilaczem on/off oraz z zasilaczem DALI 2.0 IoT.

ZALETY PRODUKTU

- Łatwa modernizacja źródła światła i zasilacza (design EVERLOOP)
- Równomierny rozsył strumienia świetlnego i obniżone olśnienie (stopień redukcji olśnienia UGR ≤ 19) dzięki optyce IndiviLED®
- Wysoka skuteczność świetlna z Ra 90 i do 130 lm/W
- Wysoka uniwersalność dzięki wyborowi mocy na zasilaczu (wybór mocy Power Select - PS)
- Łatwa instalacja

ZASTOSOWANIA

- Bezpośrednie zamienniki opraw oświetleniowych wykorzystujących świetlówki
- Biura, edukacja, budynki użyteczności publicznej.
- Konfiguracja linii pojedynczej i ciągłej
- Oświetlenie bezpośrednie

SPRZĘT/AKCESORIA

- Zestaw do montażu podwieszanego dostępny dla wersji wiszącej (zamawiany osobno)
- Łączniki inline, narożne i infill dostępne jako oddzielne akcesoria
- Dostępny zestaw wewnętrznego okablowania

SZCZEGÓŁOWE INFORMACJE O PRODUKCIE

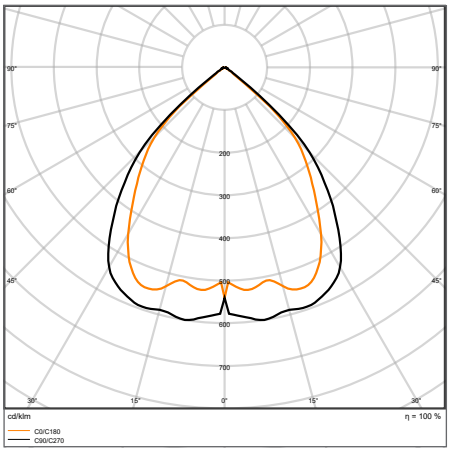

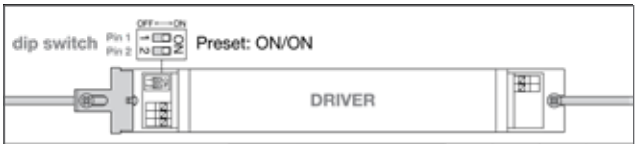

LINEAR IndiviLED® DIRECT	DRIVER	dip switch			mA	W	lm	lm/W
		Pin 1	Pin 2	Preset				
LN INV D 1200 P 40W 930 PS WT	OSRAM IT FIT 40/220...240/800 CS L	OFF	OFF	–	500	25	3150	126
		OFF	ON	–	600	30	3700	123
		ON	OFF	–	700	36	4400	122
		ON	ON	Preset	800	40	4800	120
LN INV D 1200 P 40W 940 PS WT	OSRAM IT FIT 40/220...240/800 CS L	OFF	OFF	–	500	25	3250	130
		OFF	ON	–	600	30	3900	130
		ON	OFF	–	700	36	4600	128
		ON	ON	Preset	800	40	5050	126
LN INV D 1500 P 52W 930 PS WT	OSRAM OT FIT 55W CS L AP_V3.2	OFF	OFF	–	800	40	4850	121
		OFF	ON	–	900	46	5450	118
		ON	OFF	–	975	48	5650	118
		ON	ON	Preset	1050	52	6050	116
LN INV D 1500 P 52W 940 PS WT	OSRAM OT FIT 55W CS L AP_V3.2	OFF	OFF	–	800	40	5200	130
		OFF	ON	–	900	46	5900	128
		ON	OFF	–	975	48	6100	127
		ON	ON	Preset	1050	52	6550	126

LN INV D 1200 P 40W 940 PS WT

Rysunki prezentowane w katalogu mają jedynie charakter informacyjny. Wymiary i kolory można znaleźć w tabeli produktów.

LINEAR INDIVILED DIRECT GEN 2 PS

Oprawa powierzchniowa do zastosowań biurowych w jednej lub kilku liniach świetlnych z Ra 90 i funkcją wyboru mocy (PS)

PERFORMANCE CLASS | W/W | FLICKER VALUE <5% | UGR <19 | Ra >90 | IP20 | LEDVANCE 5 year guarantee [1]

	Nazwa produktu	EAN (GTIN)	Zamiennik dla	W	lm	lm/W	K	L80 [2]	°	D × Sz × W [mm] Ø × W [mm]
NOWY	LN INV D 1200 P 40W 930 PS WT	4099854**135316**	2 × 36 W FL	40	4800	120	3000	70000	90	1210 × 125 × 43
NOWY	LN INV D 1200 P 40W 940 PS WT	4099854**135330**	2 × 36 W FL	40	5050	126	4000	70000	90	1210 × 125 × 43
NOWY	LN INV D 1500 P 52W 930 PS WT	4099854**135477**	2 × 58 W FL	52	6050	116	3000	70000	90	1475 × 125 × 43
NOWY	LN INV D 1500 P 52W 940 PS WT	4099854**135491**	2 × 58 W FL	52	6550	126	4000	70000	90	1475 × 125 × 43

LINEAR INDIVILED DIRECT GEN 2 DALI

Oprawa powierzchniowa do zastosowań biurowych w jednej lub liniach świetlnych z Ra 90 i technologią DALI-2 IoT

PERFORMANCE CLASS | VIVA RES | IoT READY [3] | FLICKER VALUE <5% | UGR <19 | Ra >90 | IP20 | LEDVANCE 5 year guarantee [1]

	Nazwa produktu	EAN (GTIN)	Zamiennik dla	W	lm	lm/W	K	L80 [2]	°		D × Sz × W [mm] Ø × W [mm]
NOWY	LN INV D 1200 P 40W 930 DAVR WT	4099854**135712**	2 × 36 W FL	40	4800	120	3000	70000	90	DALI-2/IoT	1210 × 125 × 43
NOWY	LN INV D 1200 P 40W 940 DAVR WT	4099854**135736**	2 × 36 W FL	40	5050	126	4000	70000	90	DALI-2/IoT	1210 × 125 × 43
NOWY	LN INV D 1500 P 52W 930 DAVR WT	4099854**136047**	2 × 58 W FL	52	6100	117	3000	70000	90	DALI-2/IoT	1475 × 125 × 43
NOWY	LN INV D 1500 P 52W 940 DAVR WT	4099854**136061**	2 × 58 W FL	52	6400	123	4000	70000	90	DALI-2/IoT	1475 × 125 × 43

[1] Szczegółowe warunki gwarancji można znaleźć na stronie: www.ledvance.com/guarantee.
[2] t [h]: L70/B50 przy 25°C (Ta) / t [h]: L80/B10 przy 25°C (Ta)
[3] Wszystkie oprawy obsługują dane energetyczne DALI-2 (DALI część 252) i dane diagnostyczne DALI-2 (DALI część 253).

LINEAR INDIVILED ACCESSORIES GEN 2

Akcesoria montażowe do opraw LINEAR INDIVILED GEN 2

1

2

3

4

5

6

Suspension Kit (zestaw do podwieszania):
- Pełny zestaw do podwieszania (sufitowa puszka podłączeniowa, kostka push fit, 2 linki do podwieszania, przezroczysty przewód)

Suspension Wire (linka do montażu zwieszakowego):
- Regulowana linka do montażu zwieszakowego: 1 × linka do montażu zwieszakowego typu Y, dł. 1,5 m

Złącze inline:
- Mechaniczne złącze H wykonane z blachy metalowej ze śrubami M4 ze stali nierdzewnej do podłączenia linii świetlnej

Załącze narożne:
- Złącze mechaniczne i elektryczne (profil, okablowanie wewnętrzne 5 × 2,5 mm² i wtyczka zaciskowa, męsko-żeńska wtyczka AC)

Infill 600 / 1200 / 1500:
- Złącze mechaniczne i elektryczne (profil, okablowanie wewnętrzne 5 × 2,5 mm² i wtyczka zaciskowa, męsko-żeńska wtyczka AC)

Zestaw przelotowy 1200 / 1500:
- Zestaw okablowania przelotowego do linii świetlnych (okablowanie wewnętrzne 5 × 2,5 mm² i wtyczka zaciskowa, męska/żeńska wtyczka AC)

LEDVANCE 2 year guarantee [1]

	Nazwa produktu	EAN (GTIN)	D × Sz × W [mm] Ø × W [mm]	MATERIAL	COLOR		No.
NOWY	LN INV SUSPENSION KIT WT	4099854**215537**	120 × 40 × 1500	Stal	Biały	1	1
NOWY	LN INV SUSPENSION WIRE	4099854**215551**	11 × 1500	Miedź	Srebrny	2	2
NOWY	LN INV INLINE CONNECTOR	4099854**215612**	100 × 122 × 27	Stal	Srebrny	1	3
NOWY	LN INV CORNER CONNECTOR WT	4099854**214905**	350 × 350 × 43	Stal	Biały	2	4
NOWY	LN INV INFILL 600 WT	4099854**214882**	700 × 125 × 43	Aluminum	Biały	1	5
NOWY	LN INV INFILL 1200 WT	4099854**214868**	1300 × 125 × 43	Aluminum	Biały	1	5
NOWY	LN INV INFILL 1500 WT	4099854**214844**	1600 × 125 × 43	Aluminum	Biały	1	5
NOWY	LN INV 1200 THROUGHWIRING KIT	4099854**214820**	1430 × 28 × 14	Poliwęglan (PC)	Żółty	1	6
NOWY	LN INV 1500 THROUGHWIRING KIT	4099854**214806**	1720 × 28 × 14	Poliwęglan (PC)	Żółty	1	6

[1] Szczegółowe warunki gwarancji można znaleźć na stronie: www.ledvance.com/guarantee.
Rysunki prezentowane w katalogu mają jedynie charakter informacyjny. Wymiary i kolory można znaleźć w tabeli produktów.

LISTA KONTROLNA DO TWOJEGO SYSTEMU LINEAR INDIVILED GEN 2

Typowa instalacja: Zebraliśmy dla Ciebie wszystkie niezbędne komponenty do zwieszanego montażu czterech opraw jako oświetlenia liniowego w konfiguracji narożnej. Więcej informacji można znaleźć w instrukcji obsługi Linear IndiviLED Gen 2. Okablowanie wewnętrzne musi być mocowane przez instalatora.

INSTALACJA NAROŻNA 4 × LINIOWA INDIVILED GEN 2

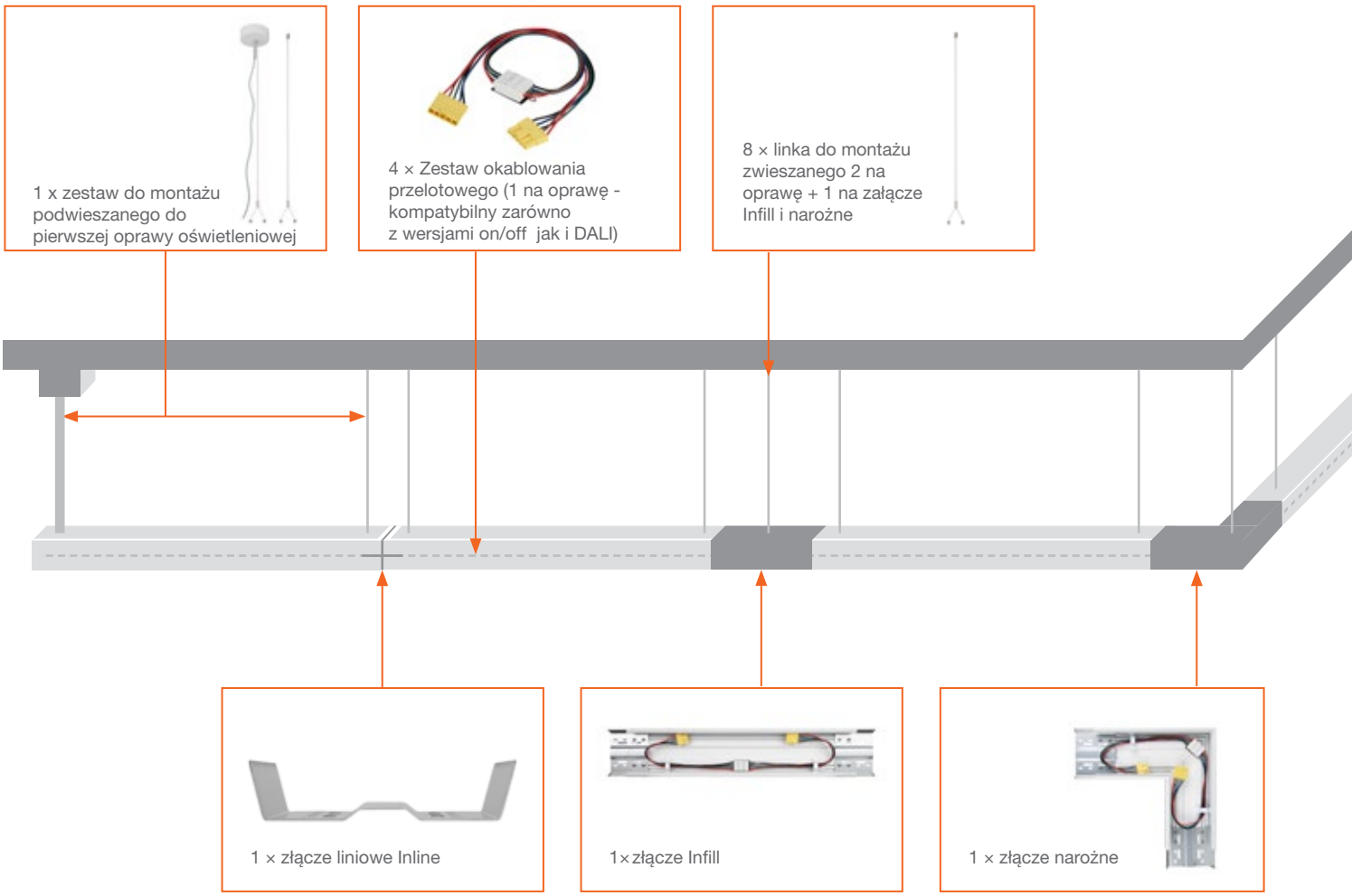

LISTA ZAMÓWIEŃ

- 4× oprawa Linear IndiviLED
- 1 × złącze liniowe Inline
- 1× złącze Infill
- 1 × złącze narożne
- 4 × zestaw okablowania wewnętrznego
- 1 x zestaw do montażu podwieszanego
- 8 x linka do montażu podwieszanego

PANEL DIRECT/INDIRECT

Oprawy oświetleniowe z podświetleniem krawędziowym do montażu podwieszanego, z bezpośrednim i pośrednim rozsyłem strumienia świetlnego, redukcją olśnienia (UGR < 19)

CECHY PRODUKTU

- Bardzo smukła obudowa z aluminium
- Prostokątne (1200 mm × 300 mm) niezależne oprawy oświetleniowe z bezpośrednim (70%) i pośrednim (30%) rozsyłem strumienia świetlnego
- Stalowa linka do montażu zwieszakowego, długość: 1,5 m
- Trwałość (L70/B50): do 50 tys. godzin (przy 25°C)
- Wersje IoT-ready z zasilaczem DALI-2.0 lub technologią Zigbee 3.0

ZALETY PRODUKTU

- Funkcjonalne oprawy oświetleniowe w stylistyce SCALE, przeznaczone do zastosowań biurowych (zasilacz zintegrowany z rozetą sufitową)
- Specjalna konstrukcja z kierunkowym rozsyłem strumienia świetlnego oraz dyfuzor z PMMA zapewniają równomierne, oświetlenie (UGR < 19)
- Niewielkie tętnienie światła dzięki specjalnemu statecznikowi elektronicznemu
- Komfortowe oświetlenie i wysoka jednolitość barw (SDCM ≤ 3)
- Pięcioletnia gwarancja

ZASTOSOWANIA

- Wydajny zamiennik tradycyjnych opraw oświetleniowych T8 i T5
- Biura
- Sale narad
- Sale konferencyjne
- Recepcje i hole

SPRZĘT/AKCESORIA

- Dostarczony zestaw do montażu podwieszanego

SZCZEGÓŁOWE INFORMACJE O PRODUKCIE

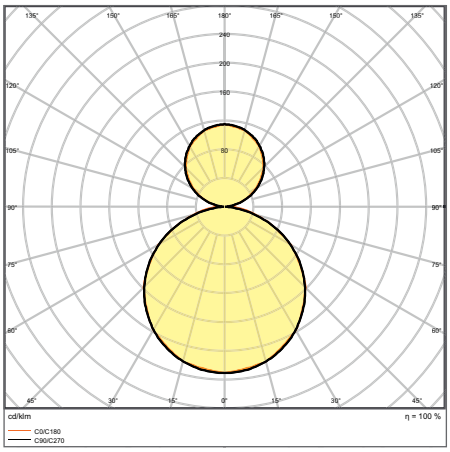

PANEL D/I 1200 UGR 19 36 W 4000 K

Rysunki prezentowane w katalogu mają jedynie charakter informacyjny. Wymiary i kolory można znaleźć w tabeli produktów.

PANEL DIRECT/INDIRECT

Oprawy oświetleniowe z podświetleniem krawędziowym do montażu podwieszanego, z bezpośrednim i pośrednim rozsyłem strumienia świetlnego, redukcją olśnienia (UGR < 19)

Nazwa produktu	EAN (GTIN)	Zamiennik dla	W	lm	lm/W	K	L80 [5]	°		D × Sz × W [mm] Ø × W [mm]
PANEL D/I 1200 UGR 19 36 W 3000 K	4058075**144606**	2 × 58 W FL	36	3800	100	3000	60000	110	—	1200 × 300 × 16
PANEL D/I 1200 UGR 19 36 W 4000 K	4058075**144620**	2 × 58 W FL	36	4000	110	4000	60000	110	—	1200 × 300 × 16
PANEL D/I 1200 UGR 19 36 W 3000 K DALI	4058075**504028**	2 × 58 W FL	36	3800	105	3000	60000	110	DALI-2/IoT	1200 × 300 × 16
PANEL D/I 1200 UGR 19 36 W 4000 K DALI	4058075**504042**	2 × 58 W FL	36	4000	110	4000	60000	110	DALI-2/IoT	1200 × 300 × 16
PANEL D-I 1200 36 W-4000 K UGR19 ZBVR	4058075**521889**	2 × 58 W FL	36	4000	110	4000	60000	110	Zigbee 3.0	1200 × 300 × 16

[1] Wszystkie oprawy DALI i Zigbee obsługują dane energetyczne DALI-2 (DALI część 252) i dane diagnostyczne DALI-2 (DALI część 253).
[2] Wersje DALI: wartość tętnienia światła < 5%
[3] Nie dotyczy wersji ON/OFF
[4] Szczegółowe warunki gwarancji można znaleźć na stronie: www.ledvance.com/guarantee.
[5] t [h]: L70/B50 przy 25°C (T_a) / t [h]: L80/B10 przy 25°C (T_a)

LINIOWE OPRAWY OŚWIETLENIOWE

WYSOKI POZIOM KOMFORTU I UNIWERSALNOŚCI

LINEAR SURFACE IP44 GEN 2

PERFOR-MANCE CLASS

Strona 128

LINEAR SURFACE IP44
LINEAR SURFACE IP44 DALI
LINEAR SURFACE IP44 EM

DOSKONAŁE DO ZASTOSOWAŃ SPECJALNYCH, O WYSOKIM STOPNIU OCHRONY

- Trwałe oprawy oświetleniowe o stopniu ochrony IP44 i odporności na uderzenie mechaniczne IK08, ze zintegrowanym zasilaczem, przeznaczone do montażu powierzchniowego i zwieszakowego
- Zamienniki tradycyjnych wersji 2/14 W, 2/28 W i 2/49 W
- Na życzenie dostępna również wersja z pojedynczą 3-godzinną baterią (należy liczyć się z dłuższym czasem dostawy)

LINEAR ULTRA OUTPUT

PERFOR-MANCE CLASS

Strona 130

LINEAR ULTRA OUTPUT
LINEAR ULTRA OUTPUT EMERGENCY

ZNAKOMITY STRUMIEŃ ŚWIETLNY

- Zamiennik konwencjonalnych opraw oświetleniowych T8: odpowiednik 1/36 W, 2/36 W, 1/58 W, 2/58 W oraz 2 × 80 W w zależności od wersji
- Trwała obudowa o stopniu odporności na uderzenie mechaniczne IK08
- Łatwa i oszczędzająca czas instalacja

LINEAR COMPACT

VALUE CLASS

Strona 132

LINEAR COMPACT SWITCH
LINEAR COMPACT HIGH OUTPUT
LINEAR COMPACT BATTEN

KOMPAKTOWA I UNIWERSALNA

- Dostępne uniwersalne wersje linii oświetleniowych, z podłączeniem wtykowym (wersje HIGH OUTPUT i SWITCH) lub z okablowaniem (wersja BATTEN)
- Różne możliwości uniwersalnego i szybkiego montażu dzięki szerokiej gamie wyposażenia dodatkowego
- Wysoki strumień świetlny: do 2500 lm

LINEAR MAGNETIC BATTEN T5

Strona 134

WKŁĄDKA OPRAWY OŚWIETLENIOWEJ LED: PO PORSTU OLŚNIEWAJĄCA

- Zestaw do modernizacji istniejących metalowych lamp sufitowych (świetlówki T8 i T5) na energooszczędną technologię LED
- Certyfikat „Luminaire-in-a-Luminaire”
- Łatwy montaż (bez podtrzymywania rękoma nad głową) dzięki silnym magnesom i podłączeniu elektrycznemu bez użycia narzędzi

ZASTOSOWANIE OPRAW WEDŁUG TYPÓW

LINEAR SURFACE IP44 GEN 2

Oświetlenie ogólne i zastosowania specjalne wymagają wysokiego stopnia ochrony

LINEAR ULTRA OUTPUT

Oświetlenie przemysłowe i ogólne

LINEAR COMPACT

Oświetlenie wnęk, sklepów i przestrzeni dla gości

LINEAR MAGNETIC BATTEN T5

Renowacja starych opraw oświetleniowych wykorzystujących świetlówki T8 (oraz T5)

LINEAR SURFACE IP44 GEN 2

Trwałe oprawy oświetleniowe o stopniu ochrony IP44, bezpośredni rozsył strumienia świetlnego, zintegrowany zasilacz, przeznaczone do montażu powierzchniowego, skuteczność świetlna do 137 lm/W

CECHY PRODUKTU

- Oprawy oświetleniowe do montażu powierzchniowego z bezpośrednim rozsyłem strumienia świetlnego
- Stopień ochrony: IP44
- Odporność na uderzenie mechaniczne: IK09
- Dostępne trzy długości: 600 mm, 1200 mm i 1500 mm
- Wysoka skuteczność świetlna: do 137 lm/W
- Wewnętrzne okablowanie zainstalowane
- Dostępne również wersje DALI oraz wersje awaryjne z autonomicznym zasilaniem

ZALETY PRODUKTU

- Niskie koszty konserwacji i eksploatacji
- Wejścia przewodów z tyłu opraw oświetleniowych oraz na każdym trzonku zapewniają łatwe podłączenie elektryczne
- Łatwa i szybka instalacja
- Niewielkie tętnienie światła dzięki specjalnemu statecznikowi elektronicznemu
- Pięcioletnia gwarancja

ZASTOSOWANIA

- Wydajny zamiennik tradycyjnych opraw oświetleniowych T8 i T5
- Budynki publiczne
- Oświetlenie ogólne
- Biblioteki, szkoły

SPRZĘT/AKCESORIA

- Wyposażone w wewnętrzne okablowanie i złącza
- Niewymagające użycia narzędzi odciążki przewodu w zestawie

SZCZEGÓŁOWE INFORMACJE O PRODUKCIE

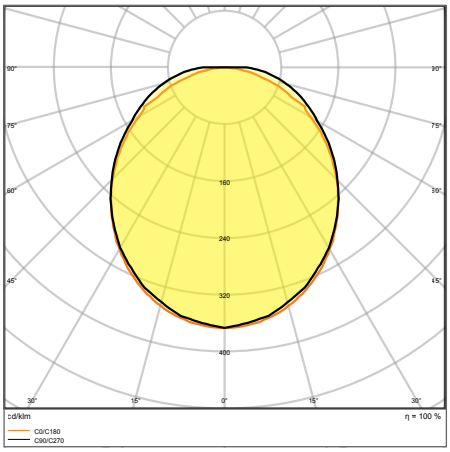

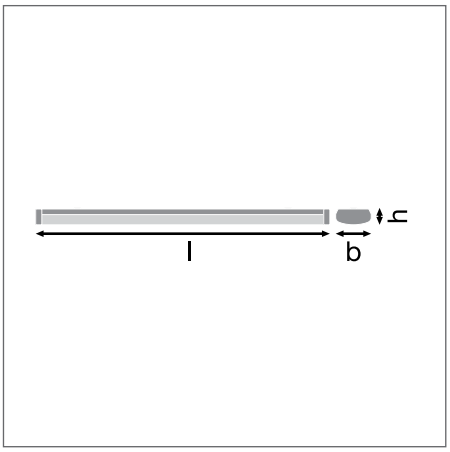

LN SF 1200 P 32W 840 WT IP44

Rysunki prezentowane w katalogu mają jedynie charakter informacyjny. Wymiary i kolory można znaleźć w tabeli produktów.

LINEAR SURFACE IP44 GEN 2/ LINEAR SURFACE IP44 DALI

Trwałe oprawy oświetleniowe o stopniu ochrony IP44, bezpośredni rozsył strumienia świetlnego, zintegrowany zasilacz, przeznaczone do montażu powierzchniowego, skuteczność świetlna do 137 lm/W

PERFORMANCE CLASS | VIVA RES | ENEC | TÜV SÜD | FLICKER VALUE <5% | Ra >80 | IP44 | LEDVANCE 5 year guarantee[1]

Nazwa produktu	EAN (GTIN)	Zamiennik dla	W	lm	lm/W	K	L80[2]	°		D × Sz × W [mm] Ø × W [mm]
LN SF 600 P 18W 830 WT IP44	4058075**733152**	2 × 14W FL	18	2250	125	3000	70000	110	—	608 × 166 × 63
LN SF 600 P 18W 840 WT IP44	4058075**733091**	2 × 14W FL	18	2430	135	4000	70000	110	—	608 × 166 × 63
LN SF 1200 P 32W 830 WT IP44	4058075**733176**	2 × 28W FL	32	4160	130	3000	70000	110	—	1176 × 166 × 63
LN SF 1200 P 32W 840 WT IP44	4058075**733114**	2 × 28W FL	32	4384	137	4000	70000	110	—	1176 × 166 × 63
LN SF 1500 P 45W 830 WT IP44	4058075**733190**	2 × 49W FL	45	5850	130	3000	70000	110	—	1476 × 166 × 63
LN SF 1500 P 45W 840 WT IP44	4058075**733138**	2 × 49W FL	45	6165	137	4000	70000	110	—	1476 × 166 × 63
LN SF 600 P 18W 830 WT IP44 DALI	4058075**733398**	2 × 14W FL	18	2340	130	3000	70000	110	DALI-2	608 × 166 × 63
LN SF 600 P 18W 840 WT IP44 DALI	4058075**733336**	2 × 14W FL	18	2466	137	4000	70000	110	DALI-2	608 × 166 × 63
LN SF 1200 P 32W 830 WT IP44 DALI	4058075**733411**	2 × 28W FL	32	4160	130	3000	70000	110	DALI-2	1176 × 166 × 63
LN SF 1200 P 32W 840 WT IP44 DALI	4058075**733350**	2 × 28W FL	32	4384	137	4000	70000	110	DALI-2	1176 × 166 × 63
LN SF 1500 P 45W 830 WT IP44 DALI	4058075**733435**	2 × 49W FL	45	5850	130	3000	70000	110	DALI-2	1476 × 166 × 63
LN SF 1500 P 45W 840 WT IP44 DALI	4058075**733374**	2 × 49W FL	45	6165	137	4000	70000	110	DALI-2	1476 × 166 × 63

LINEAR SURFACE IP44 EMERGENCY

Trwałe oprawy oświetleniowe o stopniu ochrony IP44, z bezpośrednim rozsyłem strumienia świetlnego, zintegrowanym zasilaczem i zintegrowaną funkcją oświetlenia awaryjnego, skuteczność świetlna do 137 lm/W

PERFORMANCE CLASS | ENEC | TÜV SÜD | FLICKER VALUE <5% | Ra >80 | IP44 | LEDVANCE 3 year guarantee[1]

Nazwa produktu	EAN (GTIN)	Zamiennik dla	W	lm	lm/W	K	L80[2]	°	D × Sz × W [mm] Ø × W [mm]
LN SF 600 P 18W 830 WT IP44 EM	4058075**733275**	2 × 14W FL	18	2250	125	3000	70000	110	608 × 166 × 63
LN SF 600 P 18W 840 WT IP44 EM	4058075**733213**	2 × 14W FL	18	2430	135	4000	70000	110	608 × 166 × 63
LN SF 1200 P 32W 830 WT IP44 EM	4058075**733299**	2 × 28W FL	32	4160	130	3000	70000	110	1176 × 166 × 63
LN SF 1200 P 32W 840 WT IP44 EM	4058075**733237**	2 × 28W FL	32	4384	137	4000	70000	110	1176 × 166 × 63
LN SF 1500 P 45W 830 WT IP44 EM	4058075**733312**	2 × 49W FL	45	5850	130	3000	70000	110	1476 × 166 × 63
LN SF 1500 P 45W 840 WT IP44 EM	4058075**733251**	2 × 49W FL	45	6165	137	4000	70000	110	1476 × 166 × 63

WŁAŚCIWOŚCI OŚWIETLENIA AWARYJNEGO

Nazwa produktu	Czas pracy baterii w trybie awaryjnym	Typ testu trybu awaryjnego	Tryb pracy oświetlenia awaryjnego	Strumień świetlny w trybie pracy awaryjnej	Typ baterii
LN SF 600 P 18W 830 WT IP44 EM	3 h	Automatyczny	Obsługowy/bezobsługowy	340 lm	LiFePO4
LN SF 600 P 18W 840 WT IP44 EM	3 h	Automatyczny	Obsługowy/bezobsługowy	340 lm	LiFePO4
LN SF 1200 P 32W 830 WT IP44 EM	3 h	Automatyczny	Obsługowy/bezobsługowy	340 lm	LiFePO4
LN SF 1200 P 32W 840 WT IP44 EM	3 h	Automatyczny	Obsługowy/bezobsługowy	340 lm	LiFePO4
LN SF 1500 P 45W 830 WT IP44 EM	3 h	Automatyczny	Obsługowy/bezobsługowy	340 lm	LiFePO4
LN SF 1500 P 45W 840 WT IP44 EM	3 h	Automatyczny	Obsługowy/bezobsługowy	340 lm	LiFePO4

[1] Szczegółowe warunki gwarancji można znaleźć na stronie: www.ledvance.com/guarantee.
[2] t [h]: L70/B50 przy 25°C (T_a) / t [h]: L80/B10 przy 25°C (T_a)

LINEAR ULTRA OUTPUT

Oprawy oświetleniowe do montażu powierzchniowego, o dużych strumieniach świetlnych i wysokiej skuteczności świetlnej

CECHY PRODUKTU

- Obudowa wykonana z trwałej blachy stalowej, w kolorze białym, zakończenie i dyfuzor w kolorze mlecznym wykonane z poliwęglanu (PC)
- Dostępne wersje o strumieniu świetlnym między 3500 i 7100 lm
- Bardzo wysoka skuteczność świetlna: do 125 lm/W
- Możliwość wykorzystania wewnętrznego okablowania
- Instalacja bez użycia narzędzi dzięki zastosowaniu wtyków i systemu prostego wciśnięcia dyfuzora

ZALETY PRODUKTU

- Zamiennik konwencjonalnych opraw oświetleniowych T8: odpowiedniki 2/36 W, 1/58 W, 2/58 W oraz 2 × 80 W
- Trwała konstrukcja (IK08)
- Oszczędność energii do 60% w porównaniu z oprawami oświetleniowymi wykorzystującymi świetlówki
- Pięcioletnia gwarancja

ZASTOSOWANIA

- Bezpośrednie zamienniki opraw oświetleniowych wykorzystujących świetlówki
- Zastosowania wewnętrzne
- Hale przemysłowe i komercyjne
- Przestrzenie publiczne
- Korytarze, klatki schodowe, sutereny

SPRZĘT/AKCESORIA

- Śruby i kołki montażowe dostarczone w zestawie

SZCZEGÓŁOWE INFORMACJE O PRODUKCIE

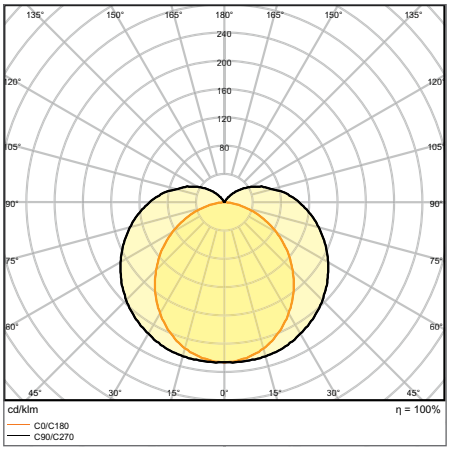

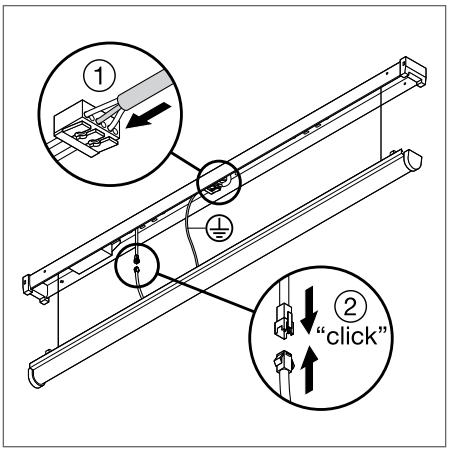

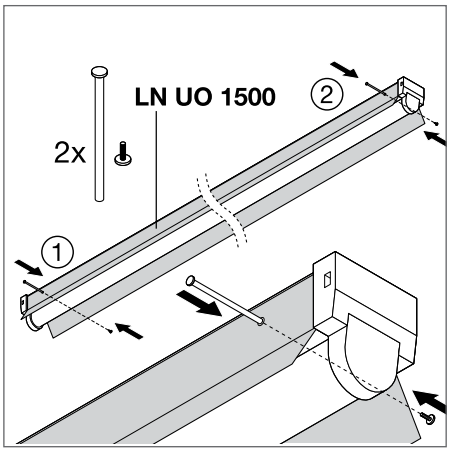

LN UO 1500 60 W 4000 K

Rysunki prezentowane w katalogu mają jedynie charakter informacyjny. Wymiary i kolory można znaleźć w tabeli produktów.

LINEAR ULTRA OUTPUT

Powierzchniowa oprawa oświetleniowa o dużym strumieniu świetlnym

PERFOR-MANCE CLASS

Ra >80 | IP 20 | LEDVANCE 5 year guarantee[1]

Nazwa produktu	EAN (GTIN)	Zamiennik dla	W	lm	lm/W	K	L70[2]	°	D × Sz × W [mm] Ø × W [mm]
LN UO 1200 25 W 4000 K	4058075**479951**	—	25	2950	120	4000	50000	110	1168 × 62 × 74
LN UO 1200 33 W 3000 K	4058075**122147**	2 × 36 W FL	33	3700	110	3000	50000	110	1168 × 62 × 74
LN UO 1200 33 W 4000 K	4058075**122161**	2 × 36 W FL	33	4000	120	4000	50000	110	1168 × 62 × 74
LN UO 1500 30 W 4000 K	4058075**122208**	1 × 58 W FL	30	3800	125	4000	50000	110	1458 × 62 × 74
LN UO 1500 46 W 3000 K	4058075**122222**	2 × 58 W FL	46	5000	110	3000	50000	110	1458 × 62 × 74
LN UO 1500 46 W 4000 K	4058075**122246**	2 × 58 W FL	46	5500	120	4000	50000	110	1458 × 62 × 74
LN UO 1500 60 W 4000 K	4058075**122284**	2 × 80 W FL	60	7100	120	4000	50000	110	1458 × 62 × 74

LINEAR ULTRA OUTPUT EMERGENCY

Powierzchniowa oprawa oświetleniowa o silnym strumieniu świetlnym, zintegrowana funkcja oświetlenia awaryjnego

PERFOR-MANCE CLASS

Ra >80 | IP 20 | LEDVANCE 5 year guarantee[1]

Nazwa produktu	EAN (GTIN)	Zamiennik dla	W	lm	lm/W	K	L70[2]	°	D × Sz × W [mm] Ø × W [mm]
LN UO EM 1200 25 W 4000 K	4058075**515222**	1 × 36 W FL	25	2950	120	4000	50000	120	1168 × 62 × 74
LN UO EM 1200 33 W 3000 K	4058075**515246**	2 × 36 W FL	33	3700	110	3000	50000	120	1168 × 62 × 74
LN UO EM 1200 33 W 4000 K	4058075**515260**	2 × 36 W FL	33	4000	120	4000	50000	120	1168 × 62 × 74
LN UO EM 1500 30 W 4000 K	4058075**515307**	1 × 58 W FL	30	3800	240	4000	50000	120	1458 × 62 × 74
LN UO EM 1500 46 W 3000 K	4058075**515321**	2 × 58 W FL	46	5000	110	3000	50000	120	1458 × 62 × 74
LN UO EM 1500 46 W 4000 K	4058075**515352**	2 × 58 W FL	46	5500	120	4000	50000	120	1458 × 62 × 74
LN UO EM 1500 60 W 4000 K	4058075**515390**	2 × 80 W FL	60	7100	120	4000	50000	120	1458 × 62 × 74

WŁAŚCIWOŚCI OŚWIETLENIA AWARYJNEGO

Nazwa produktu	Czas pracy baterii w trybie awaryjnym	Typ testu trybu awaryjnego	Tryb pracy oświetlenia awaryjnego	Strumień świetlny w trybie pracy awaryjnej	Typ baterii
LN UO EM 1200 25 W 4000 K	3 h	Automatyczny	Obsługowy/bezobsługowy	370 lm	LiFePO4
LN UO EM 1200 33 W 3000 K	3 h	Automatyczny	Obsługowy/bezobsługowy	370 lm	LiFePO4
LN UO EM 1200 33 W 4000 K	3 h	Automatyczny	Obsługowy/bezobsługowy	370 lm	LiFePO4
LN UO EM 1500 30 W 4000 K	3 h	Automatyczny	Obsługowy/bezobsługowy	370 lm	LiFePO4
LN UO EM 1500 46 W 3000 K	3 h	Automatyczny	Obsługowy/bezobsługowy	370 lm	LiFePO4
LN UO EM 1500 46 W 4000 K	3 h	Automatyczny	Obsługowy/bezobsługowy	370 lm	LiFePO4
LN UO EM 1500 60 W 4000 K	3 h	Automatyczny	Obsługowy/bezobsługowy	370 lm	LiFePO

[1] Szczegółowe warunki gwarancji można znaleźć na stronie: www.ledvance.com/guarantee.
[2] t [h]: L70/B50 przy 25°C (T_a) / t [h]: L80/B10 przy 25°C (T_a)

LINEAR COMPACT

Liniowe oprawy oświetleniowe do instalacji kompaktowej lub liniowej

CECHY PRODUKTU

- Obudowa wykonana z wytrzymałego poliwęglanu
- Wersje High Output i Switch: szybkie i bezproblemowe podłączenie maks. 10 opraw oświetleniowych na pasek
- Wersja Batten: pasek oświetleniowy z podłączeniem z tyłu oprawy, złożony maks. z 60 opraw oświetleniowych
- Dostępne cztery różne długości
- Próba rozżarzonym drutem zgodna z normą IEC 60695-2-12: 850°C

ZALETY PRODUKTU

- Dostępne uniwersalne wersje pasków oświetleniowych, z podłączeniem wtykowym (wersje High Output i Switch) lub z okablowaniem (wersja Batten)
- Różne możliwości uniwersalnego i szybkiego montażu dzięki szerokiej gamie wyposażenia dodatkowego
- Wysoki strumień świetlny: do 2500 lm
- Niewielkie tętnienie światła dzięki specjalnemu statecznikowi elektronicznemu
- Pięcioletnia gwarancja

ZASTOSOWANIA

- Bezpośrednie zamienniki opraw oświetleniowych wykorzystujących świetlówki
- Zastosowania wewnętrzne
- Oświetlenie akcentujące
- Przestrzenie publiczne

SPRZĘT/AKCESORIA

- Wyposażone we wtyczkę zasilającą, złącze przewodu i adapter linii, co umożliwia podłączenie kolejnych opraw oświetleniowych*
- W zestawie materiały montażowe do instalacji na ścianie i suficie

SZCZEGÓŁOWE INFORMACJE O PRODUKCIE

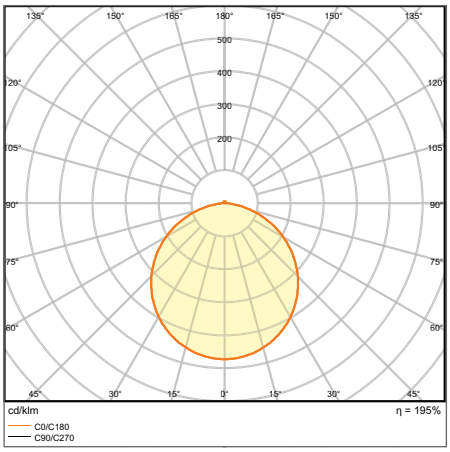

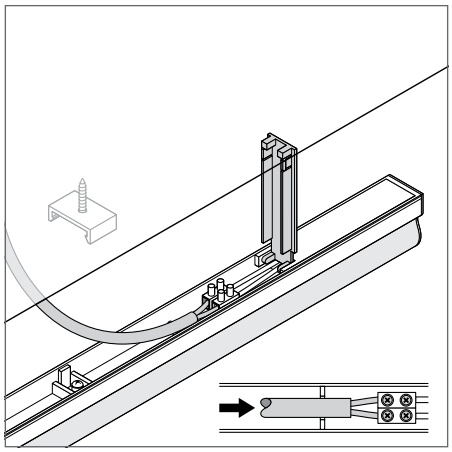

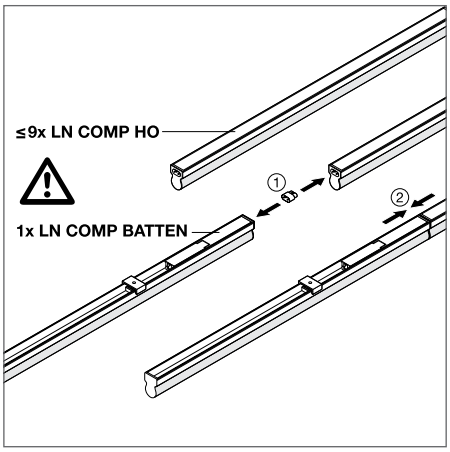

LN COMP Batten 1500 25 W 3000 K

* Dotyczy wyłącznie wersji Linear Compact HO oraz Switch
Rysunki prezentowane w katalogu mają jedynie charakter informacyjny. Wymiary i kolory można znaleźć w tabeli produktów.

LINEAR COMPACT SWITCH

Kompaktowe oprawy oświetleniowe z przełącznikiem do instalacji samodzielnej lub w układzie liniowym

VALUE CLASS | TÜV SÜD | FLICKER VALUE <5% | Ra >80 | IP20 | LEDVANCE 5 year guarantee [1]

Nazwa produktu	EAN (GTIN)	Zamiennik dla	W	lm	lm/W	K	L70 [2]	°	D × Sz × W [mm] Ø × W [mm]
LN COMP SWITCH 300 4 W 3000 K	4058075**106079**	1 × 9 W FL	4	400	100	3000	50000	140	313 × 28 × 36
LN COMP SWITCH 300 4 W 4000 K	4058075**106093**	1 × 9 W FL	4	450	110	4000	50000	140	313 × 28 × 36
LN COMP SWITCH 600 8 W 3000 K	4058075**106116**	1 × 18 W FL	8	800	100	3000	50000	140	573 × 28 × 36
LN COMP SWITCH 600 8 W 4000 K	4058075**106130**	1 × 18 W FL	8	800	100	4000	50000	140	573 × 28 × 36
LN COMP SWITCH 900 12 W 3000 K	4058075**106192**	1 × 30 W FL	12	1200	100	3000	50000	140	873 × 28 × 36
LN COMP SWITCH 900 12 W 4000 K	4058075**106215**	1 × 30 W FL	12	1200	100	4000	50000	140	873 × 28 × 36
LN COMP SWITCH 1200 14 W 3000 K	4058075**106154**	1 × 36 W FL	14	1400	100	3000	50000	140	1173 × 28 × 36
LN COMP SWITCH 1200 14 W 4000 K	4058075**106178**	1 × 36 W FL	14	1500	100	4000	50000	140	1173 × 28 × 36
LN COMP SWITCH 1500 17W/3000K	4058075**683341**	1 × 36 W FL	17	1800	106	3000	50000	140	1473 × 28 × 36
LN COMP SWITCH 1500 17W/4000K	4058075**683365**	1 × 36 W FL	17	1900	112	4000	50000	140	1473 × 28 × 36

LINEAR COMPACT HIGH OUTPUT

Kompaktowe oprawy oświetleniowe o dużym strumieniu świetlnym do instalacji samodzielnej lub w układzie liniowym

VALUE CLASS | TÜV SÜD | Ra >80 | IP20 | LEDVANCE 5 year guarantee [1]

Nazwa produktu	EAN (GTIN)	Zamiennik dla	W	lm	lm/W	K	L70 [2]	°	D × Sz × W [mm] Ø × W [mm]
LN COMP HO 600 10 W 3000 K	4058075**106277**	1 × 18 W FL	10	1000	100	3000	50000	140	573 × 24 × 36
LN COMP HO 600 10 W 4000 K	4058075**106291**	1 × 18 W FL	10	1000	100	4000	50000	140	573 × 24 × 36
LN COMP HO 900 15 W 3000 K	4058075**106239**	1 × 30 W FL	15	1500	100	3000	50000	140	873 × 24 × 36
LN COMP HO 900 15 W 4000 K	4058075**106253**	1 × 30 W FL	15	1500	100	4000	50000	140	873 × 24 × 36
LN COMP HO 1200 20 W 3000 K	4058075**106314**	1 × 36 W FL	20	2000	100	3000	50000	140	1173 × 24 × 36
LN COMP HO 1200 20 W 4000 K	4058075**106338**	1 × 36 W FL	20	2000	100	4000	50000	140	1173 × 24 × 36
LN COMP HO 1500 25 W 3000 K	4058075**106352**	1 × 58 W FL	25	2500	100	3000	50000	140	1473 × 24 × 36
LN COMP HO 1500 25 W 4000 K	4058075**106376**	1 × 58 W FL	25	2500	100	4000	50000	140	1473 × 24 × 36

LINEAR COMPACT BATTEN

Kompaktowe oprawy oświetleniowe z okablowaniem poprowadzonym z tyłu

VALUE CLASS | TÜV SÜD | Ra >80 | IP20 | LEDVANCE 5 year guarantee [1]

Nazwa produktu	EAN (GTIN)	Zamiennik dla	W	lm	lm/W	K	L70 [2]	°	D × Sz × W [mm] Ø × W [mm]
LN COMP Batten 600 10 W 3000 K	4058075**099692**	1 × 18 W FL	10	1000	100	3000	50000	140	575 × 27 × 38
LN COMP Batten 600 10 W 4000 K	4058075**099715**	1 × 18 W FL	10	1000	100	4000	50000	140	575 × 27 × 38
LN COMP Batten 1200 20 W 3000 K	4058075**099739**	1 × 36 W FL	20	2000	100	3000	50000	140	1175 × 27 × 38
LN COMP Batten 1200 20 W 4000 K	4058075**099753**	1 × 36 W FL	20	2000	100	4000	50000	140	1175 × 27 × 38
LN COMP Batten 1500 25 W 3000 K	4058075**099777**	1 × 58 W FL	25	2500	100	3000	50000	140	1475 × 27 × 38
LN COMP Batten 1500 25 W 4000 K	4058075**099791**	1 × 58 W FL	25	2500	100	4000	50000	140	1475 × 27 × 38

[1] Szczegółowe warunki gwarancji można znaleźć na stronie: www.ledvance.com/guarantee. | [2] t [h]: L70/B50 przy 25°C (T_a) / t [h]: L80/B10 przy 25°C (T_a)

LINEAR MAGNETIC BATTEN T5
OPRAWA MONTOWANA W ISTNIEJĄCEJ OPRAWIE

Naszą ofertę dopasowanych tub LED TUBE T5 AC można znaleźć na stronie: **ledvance.com/tubes**

Jeśli oprawy oświetleniowej nie można zdemontować z sufitu lub klient nie odważy się na przeprowadzenie KONWERSJI ze względu na wymagania zgodności CE, rozwiązaniem pozostaje MODERNIZACJA typu „oprawa-w-oprawę".

Zmień stare na nowe: LINEAR MAGNETIC BATTEN T5 to innowacyjne oprawy-wkłady przeznaczone do łatwej modernizacji istniejących metalowych opraw oświetleniowych wykorzystujących świetlówki T8 (lub T5) na technologię LED.

Modernizację można bardzo szybko przeprowadzić, ponieważ oprawa LINEAR MAGNETIC BATTEN T5 jest po prostu instalowana w oryginalnej obudowie oprawy oświetleniowej za pomocą silnych magnesów i podłączana za pomocą PUSZKI PODŁACZENIOWEJ niewymagającej użycia narzędzi.

Podstawową zaletą jest to, że wnętrze oryginalnej oprawy oświetleniowej pozostaje przeważnie nienaruszone, a nawet można uniknąć demontażu istniejącej oprawy z sufitu.

Nasz szeroki wybór tub LEDVANCE LED TUBE T5 AC jest dostępny jako rodzina odpowiednich źródeł światła, ponieważ są doskonale dopasowane oraz zapewniają odpowiednią jasność i barwę światła w szerokiej gamie zastosowań.

UNIWERSALNA I ŁATWA MODERNIZACJA

Silne magnesy neodymowe zapewniają bezpieczne mocowanie

PUSZKA PODŁĄCZENIOWA ze złączem oprawy oświetleniowej

Wkładka oprawy oświetleniowej do umocowania tuby LED TUBE T5 AC

* Tuba LED nie wchodzi w skład zestawu

PODŁĄCZENIE NIEWYMAGAJĄCE UŻYCIA NARZĘDZI

Podłączenie elektryczne oprawy LINEAR MAGNETIC BATTEN T5 jest również łatwe i oszczędzające czas. Dzięki złączu zaciskowemu w PUSZCE PODŁĄCZENIOWEJ wkładkę oprawy oświetleniowej można łatwo podłączyć elektrycznie bez użycia narzędzi.

WYJĄTKOWO ŁATWA: INSTALACJA

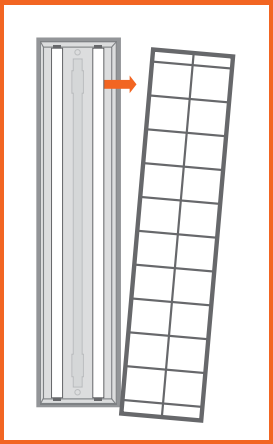

Zdemontuj listwę z oprawy oświetleniowej

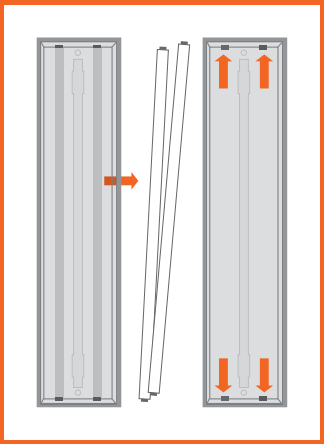

Wyjmij starą świetlówkę T8 i odłącz zasilanie od złącza oprawy oświetleniowej

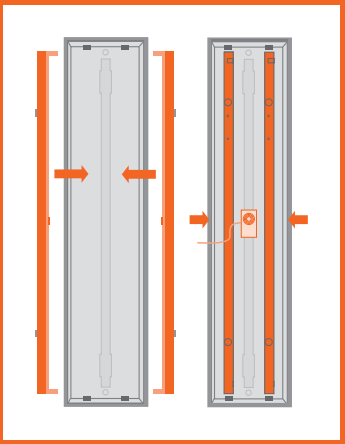

Zamontuj oprawę LINEAR MAGNETIC BATTEN T5 za pomocą mocowania magnetycznego i podłącz do zasilania za pomocą niewymagającej użycia narzędzi PUSZKI PODŁĄCZENIOWEJ

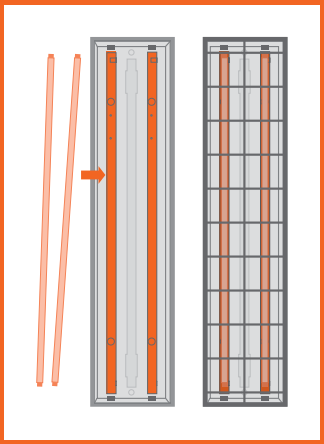

Zamontuj nową tubę LED TUBE T5 AC i listwę. Gotowe!

LINEAR MAGNETIC BATTEN T5

Oprawy-wkłady przeznaczone do modernizacji istniejących metalowych opraw sufitowych (świetlówki T8 i T5) na energooszczędną technologię LED

CECHY PRODUKTU

- Dostępne w czterech długościach: 568, 868, 1168 i 1468 mm
- Oprawy-wkłady przeznaczone do tub LED TUBE T5 AC 230 V
- Odpowiednie do tub LED TUBE T5 AC, HE lub HO, 830/840/865
- Silne magnesy neodymowe
- 3-stykowa puszka podłączeniowa w zestawie

ZALETY PRODUKTU

- Modernizacja nie wymaga całkowitej wymiany istniejących opraw oświetleniowych
- Stare oprawy oświetleniowe mogą pozostać zainstalowane w suficie podczas przeprowadzania modernizacji
- Statecznik i okablowanie mogą pozostać w starej oprawie oświetleniowej
- Łatwa wymiana tub LED TUBE T5 AC umożliwia uczestnictwo w postępie technologii LED w czasie
- Szybka i łatwa modernizacja

ZASTOSOWANIA

- Biura, budynki publiczne
- Supermarkety i domy towarowe
- Obiekty przemysłowe
- Korytarz, hole, poczekalnie

LEDVANCE 5 year guarantee [1]

Nazwa produktu	EAN (GTIN)	D × Sz × W [mm] Ø × W [mm]	Odpowiednia lampa (poza zestawem)	MATERIAL	COLOR
LN MAG BATTEN T5 568	4099854**009723**	568 × 25 × 45	LED TUBE T5 AC HE14 549 8W (830/840/865)	Stal	Biały
			LED TUBE T5 AC HO24 549 10W (830/840/865)		
LN MAG BATTEN T5 868	4058075**821798**	868 × 25 × 45	LED TUBE T5 AC HE21 849 10W (830/840/865)	Stal	Biały
			LED TUBE T5 AC HO39 849 16W (830/840/865)		
LN MAG BATTEN T5 1168	4099854**009747**	1168 × 25 × 45	LED TUBE T5 AC HE28 1149 16W (830/840/865)	Stal	Biały
			LED TUBE T5 AC HO54 1149 26W (830/840/865)		
LN MAG BATTEN T5 1468	4099854**009761**	1468 × 25 × 45	LED TUBE T5 AC HE35 1449 18W (830/840/865)	Stal	Biały
			LED TUBE T5 AC HO49 1449 26W (830/840/865)		
			LED TUBE T5 AC HO80 1449 36W (830/840/865)		

OPRAWY OŚWIETLENIOWE I LAMPY Z JEDNEGO ŹRÓDŁA
Oprawy LINEAR MAGNETIC BATTEN T5 nie są dostarczane z tubami LED. Tuby LED TUBE T5 AC są doskonale dopasowane i również dostępne w ofercie marki LEDVANCE.

Więcej informacji na temat tub LEDVANCE LED TUBE T5 AC można znaleźć na stronie: **ledvance.com/tubes**

[1] Szczegółowe warunki gwarancji można znaleźć na stronie: www.ledvance.com/guarantee.

SYSTEMY DO ŁĄCZENIA W LINIE ŚWIETLNE

TRUSYS FLEX

TRUSYS FLEX

Strona 138

TRUSYS FLEX ON/OFF
TRUSYS FLEX DALI
TRUSYS FLEX EM TRUSYS FLEX
ENERGY RAIL
AKCESORIA DO SYSTEMÓW TRUSYS FLEX

PERFOR-
MANCE
CLASS

ZASTOSOWANIA	Uniwersalne zastosowania: od oświetlenie sklepów po oświetlenie obiektów przemysłowych, magazynów, fabryk, warsztatów
DOSTĘPNE OPCJE	4000 K, Tracklight spots, soczewka opalizująca **NOWOŚĆ: Temperatura barwowa światła 6500 K**
DOSTĘPNE WARTOŚCI STRUMIENIA ŚWIETLENEGO	6000, 8600 i 12100 lm (do 175 lm/W) umożliwiają zastosowanie na różnych wysokościach
KONSTRUKCJA	Nowoczesna, prosta, funkcjonalna konstrukcja, atrakcyjna obudowa w kolorze mlecznym
KĄT WIĄZKI ŚWIATŁA	Bardzo szeroki (VW): 120°, szeroki (W): 90°, wąski (N): 60°, bardzo wąski (VN): 30°, podwójnie symetryczny (DS): 2 × 30° **NOWOŚĆ: Podkładka ścienna (WW): Kąt wiązki 45°**
INSTALACJA	Bardzo prosta i oszczędzająca czas instalacja dzięki systemowi „kliknij i zamocuj”

Szczegółowe informacje na temat systemów TRUSYS i TRUSYS FLEX można znaleźć w kartach produktowych na stronie
www.ledvance.com/professional

NIEZWYKLE WYDAJNE I WSZECHSTRONNE DO RÓŻNYCH ZASTOSOWAŃ

System do łączenia w linie świetlne TRUSYS FLEX jest prawdziwym rozwiązaniem problemów, gdy wymagany jest wysoce wydajny system ciągłego oświetlenia rzędowego. Liczne opcje montażu i konfiguracji są możliwe dzięki szerokiej gamie różnych komponentów, które można zmontować zgodnie z potrzebami konkretnego zastosowania.

PODZIAŁ GŁÓWNYCH KOMPONENTÓW TRUSYS FLEX

Łatwa instalacja i wszechstronność to kluczowe cechy systemu TRUSYS FLEX.

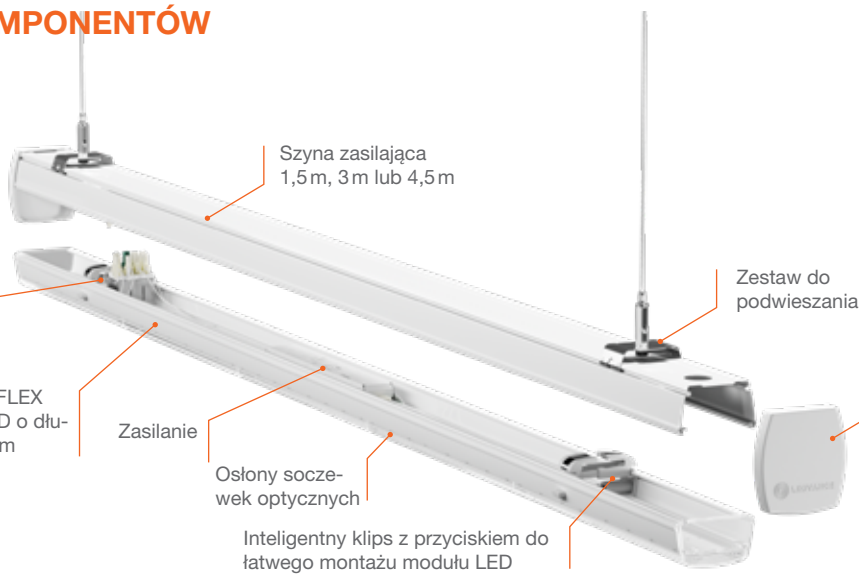

ELASTYCZNOŚĆ DZIĘKI WKŁADKOM

Dostępna oddzielnie wkładka adaptera umożliwia integrację TRACKLIGHT SPOTS z systemem do łączenia w linie świetlne – dostępna niebawem.

CHCESZ UZYSKAĆ WIĘCEJ INFORMACJI?

Zeskanuj ten kod QR i sprawdź:
ledvance.com/trusysflex-video

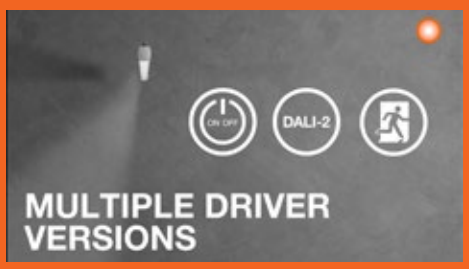

TRUSYS FLEX

Wydajny system do liniowego łączenia opraw oświetleniowych zapewnia szeroką gamę zastosowań

CECHY PRODUKTU

- Obudowa z blachy stalowej, materiał klosza: PMMA
- Trwałość (L80/B50): do 89 tys. godzin (przy 25°C)
- Stałe zaczepy oprawy oświetleniowej
- Mocowanie „na klik” wykorzystujące inteligentne przyciski
- Dostępne wersje z zasilaniem DALI lub funkcją oświetlenia awaryjnego (wbudowana 3-godzinna bateria)

ZALETY PRODUKTU

- Oszczędność dzięki wysokiej skuteczności świetlnej 175 lm/W
- Uniwersalne zastosowania dzięki szerokiej gamie kątów wiązki światła
- Łatwa i oszczędzająca czas instalacja dzięki połączeniom elektrycznym bez użycia narzędzi
- Nowe klosze „Opal” o kącie wąski światła 90°

ZASTOSOWANIA

- Bezpośrednie zamienniki opraw oświetleniowych wykorzystujących świetlówki
- Hale przemysłowe, magazyny wysokiego składowania, sklepy z narzędziami
- Hurtownie, supermarkety

SPRZĘT/AKCESORIA

- Szyna montażowa ze stałym zintegrowanym 5-stykowym i 8-stykowym przewodem

SZCZEGÓŁOWE INFORMACJE O PRODUKCIE

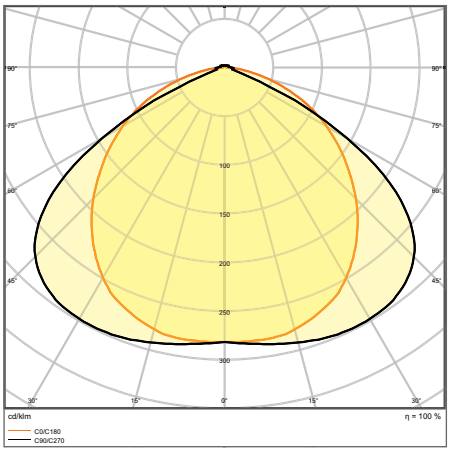

TRUSYS FLEX VW 70 W 4000 K

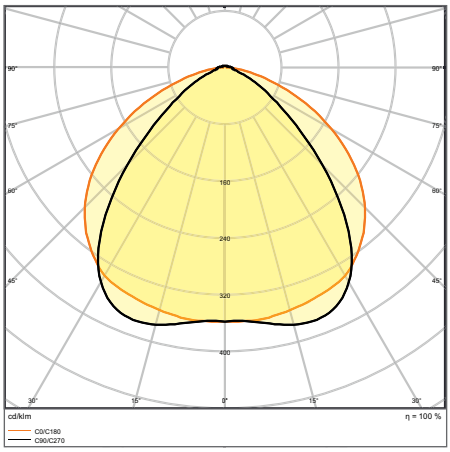

TRUSYS FLEX W 70 W 4000 K

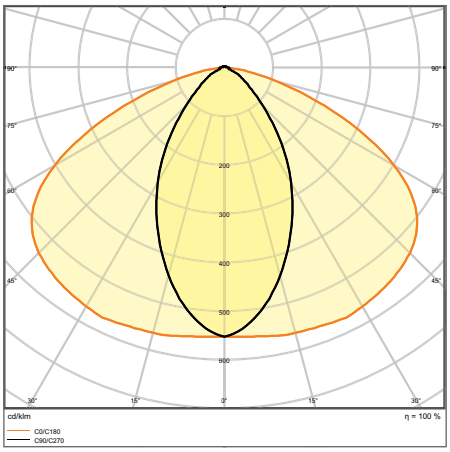

TRUSYS FLEX N 70 W 4000 K

Rysunki prezentowane w katalogu mają jedynie charakter informacyjny. Wymiary i kolory można znaleźć w tabeli produktów.

SZCZEGÓŁOWE INFORMACJE O PRODUKCIE

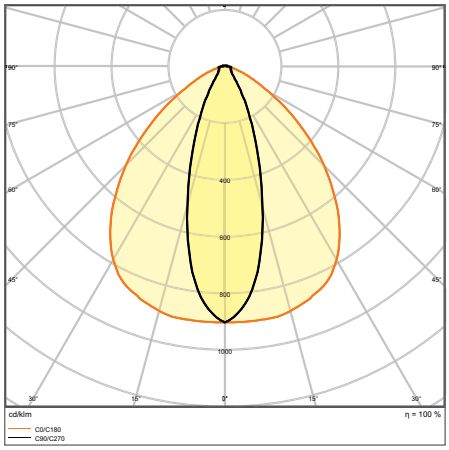

TRUSYS FLEX VN 70 W 4000 K

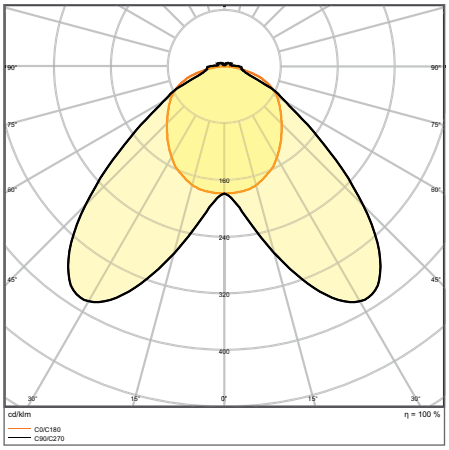

TRUSYS FLEX DS 70 W 4 000 K

TRUSYS FLEX VERY WIDE

Wkładki opraw oświetleniowych z bardzo szerokim rozsyłem strumienia świetlnego do 175 lm/W

PERFOR-MANCE CLASS | VIVA RES | EN EC | D | FLICKER VALUE ≤5% [1] | Ra >80 | IP 40 | LEDVANCE 5 year guarantee [2]

	Nazwa produktu	EAN (GTIN)	Zamiennik dla	W	lm	lm/W	K	L70 [3]	°		D × Sz × W [mm] Ø × W [mm]
	TRUSYS FLEX P 35W 840 VW CL WT	4058075**771017**	2 × 49W FL	35	6000	175	4000	100000	120	—	1500 × 77.7 × 39.4
NOWY	TRUSYS FLEX P 35W 865 VW CL WT	4099854**190490**	2 × 49W FL	35	6000	175	6500	100000	120	—	1500 × 77.7 × 39.4
	TRUSYS FLEX P 50W 840 VW CL WT	4058075**771444**	2 × 80W FL	50	8600	175	4000	100000	120	—	1500 × 77.7 × 39.4
NOWY	TRUSYS FLEX P 50W 865 VW CL WT	4099854**190650**	2 × 80W FL	50	8600	175	6500	100000	120	—	1500 × 77.7 × 39.4
	TRUSYS FLEX P 70W 840 VW CL WT	4058075**771840**	3 × 80W FL	70	12100	175	4000	100000	120	—	1500 × 77.7 × 39.4
NOWY	TRUSYS FLEX P 70W 865 VW CL WT	4099854**190810**	3 × 80W FL	70	12100	175	6500	100000	120	—	1500 × 77.7 × 39.4
	TRUSYS FLEX P 35W 840 VW CL WT DALI	4058075**770799**	2 × 49W FL	35	5700	175	4000	100000	120	DALI-2	1500 × 77.7 × 39.4
NOWY	TRUSYS FLEX P 35W 865 VW CL WT DALI	4099854**191039**	2 × 49W FL	35	5700	165	6500	100000	120	DALI-2	1500 × 77.7 × 39.4
	TRUSYS FLEX P 50W 840 VW CL WT DALI	4058075**770911**	2 × 80W FL	50	8600	175	4000	100000	120	DALI-2	1500 × 77.7 × 39.4
NOWY	TRUSYS FLEX P 50W 865 VW CL WT DALI	4099854**191190**	2 × 80W FL	50	8600	175	6500	100000	120	DALI-2	1500 × 77.7 × 39.4
	TRUSYS FLEX P 70W 840 VW CL WT DALI	4058075**771055**	3 × 80W FL	70	12100	175	4000	100000	120	DALI-2	1500 × 77.7 × 39.4
NOWY	TRUSYS FLEX P 70W 865 VW CL WT DALI	4099854**191459**	3 × 80W FL	70	12100	175	6500	100000	120	DALI-2	1500 × 77.7 × 39.4

[1] Wersje DALI: wartość tętnienia światła ≤ 5%
[2] Szczegółowe warunki gwarancji można znaleźć na stronie: www.ledvance.com/guarantee.
[3] t [h]: L70/B50 przy 25°C (T_a) / t [h]: L80/B10 przy 25°C (T_a)

TRUSYS FLEX WIDE

Wkładki opraw oświetleniowych z szerokim rozsyłem strumienia świetlnego do 175 lm/W

PERFORMANCE CLASS | VIVA RES | EN EC | D | FLICKER VALUE ≤5% [1] | Ra >80 | IP40 | LEDVANCE 5 year guarantee [2]

	Nazwa produktu	EAN (GTIN)	Zamiennik dla	W	lm	lm/W	K	L70 [3]	°		D × Sz × W [mm] Ø × W [mm]
	TRUSYS FLEX P 35W 840 W CL WT	4058075**771093**	2 × 49W FL	35	6000	175	4000	100000	90	—	1500 × 77.7 × 39.4
NOWY	TRUSYS FLEX P 35W 865 W CL WT	4099854**190513**	2 × 49W FL	35	6000	175	6500	100000	90	—	1500 × 77.7 × 39.4
	TRUSYS FLEX P 50W 840 W CL WT	4058075**771482**	2 × 80W FL	50	8600	175	4000	100000	90	—	1500 × 77.7 × 39.4
NOWY	TRUSYS FLEX P 50W 865 W CL WT	4099854**190674**	2 × 80W FL	50	8600	175	6500	100000	90	—	1500 × 77.7 × 39.4
	TRUSYS FLEX P 70W 840 W CL WT	4058075**771864**	3 × 80W FL	70	12100	175	4000	100000	90	—	1500 × 77.7 × 39.4
NOWY	TRUSYS FLEX P 70W 865 W CL WT	4099854**190834**	3 × 80W FL	70	12100	175	6500	100000	90	—	1500 × 77.7 × 39.4
	TRUSYS FLEX P 35W 840 W CL WT DALI	4058075**770812**	2 × 49W FL	35	5800	175	4000	100000	90	DALI-2	1500 × 77.7 × 39.4
NOWY	TRUSYS FLEX P 35W 865 W CL WT DALI	4099854**191053**	2 × 49W FL	35	5800	170	6500	100000	90	DALI-2	1500 × 77.7 × 39.4
	TRUSYS FLEX P 50W 840 W CL WT DALI	4058075**770935**	2 × 80W FL	50	8600	175	4000	100000	90	DALI-2	1500 × 77.7 × 39.4
NOWY	TRUSYS FLEX P 50W 865 W CL WT DALI	4099854**191312**	2 × 80W FL	50	8600	175	6500	100000	90	DALI-2	1500 × 77.7 × 39.4
	TRUSYS FLEX P 70W 840 W CL WT DALI	4058075**771079**	3 × 80W FL	70	12100	175	4000	100000	90	DALI-2	1500 × 77.7 × 39.4
NOWY	TRUSYS FLEX P 70W 865 W CL WT DALI	4099854**191473**	3 × 80W FL	70	12100	175	6500	100000	90	DALI-2	1500 × 77.7 × 39.4

TRUSYS FLEX WIDE OPAL

Wkładki opraw oświetleniowych z szerokim rozsyłem strumienia świetlnego do 167 lm/W i klosze w kolorze mlecznym

PERFORMANCE CLASS | VIVA RES | EN EC | D | FLICKER VALUE ≤5% [1] | Ra >80 | IP40 | LEDVANCE 5 year guarantee [2]

	Nazwa produktu	EAN (GTIN)	Zamiennik dla	W	lm	lm/W	K	L70 [3]	°		D × Sz × W [mm] Ø × W [mm]
	TRUSYS FLEX P 35W 840 W OP WT	4058075**771406**	2 × 49W FL	35	5800	167	4000	100000	90	—	1500 × 77.7 × 39.4
NOWY	TRUSYS FLEX P 35W 865 W OP WT	4099854**190599**	2 × 49W FL	35	5800	167	6500	100000	90	—	1500 × 77.7 × 39.4
	TRUSYS FLEX P 50W 840 W OP WT	4058075**771826**	2 × 80W FL	50	8300	167	4000	100000	90	—	1500 × 77.7 × 39.4
NOWY	TRUSYS FLEX P 50W 865 W OP WT	4099854**190759**	2 × 80W FL	50	8300	167	6500	100000	90	—	1500 × 77.7 × 39.4
	TRUSYS FLEX P 70W 840 W OP WT	4058075**772090**	3 × 80W FL	70	11700	167	4000	100000	90	—	1500 × 77.7 × 39.4
NOWY	TRUSYS FLEX P 70W 865 W OP WT	4099854**190919**	3 × 80W FL	70	11700	167	6500	100000	90	—	1500 × 77.7 × 39.4
	TRUSYS FLEX P 35W 840 W OP WT DALI	4058075**770898**	2 × 49W FL	35	5600	167	4000	100000	90	DALI-2	1500 × 77.7 × 39.4
NOWY	TRUSYS FLEX P 35W 865 W OP WT DALI	4099854**191138**	2 × 49W FL	35	5600	160	6500	100000	90	DALI-2	1500 × 77.7 × 39.4
	TRUSYS FLEX P 50W 840 W OP WT DALI	4058075**771031**	2 × 80W FL	50	8300	167	4000	100000	90	DALI-2	1500 × 77.7 × 39.4
NOWY	TRUSYS FLEX P 50W 865 W OP WT DALI	4099854**191398**	2 × 80W FL	50	8300	167	6500	100000	90	DALI-2	1500 × 77.7 × 39.4
	TRUSYS FLEX P 70W 840 W OP WT DALI	4058075**771901**	3 × 80W FL	70	11700	167	4000	100000	90	DALI-2	1500 × 77.7 × 39.4
NOWY	TRUSYS FLEX P 70W 865 W OP WT DALI	4099854**191558**	3 × 80W FL	70	11700	167	6500	100000	90	DALI-2	1500 × 77.7 × 39.4

[1] Wersje DALI: wartość tętnienia światła ≤ 5%
[2] Szczegółowe warunki gwarancji można znaleźć na stronie: www.ledvance.com/guarantee.
[3] t [h]: L70/B50 przy 25°C (T_a) / t [h]: L80/B10 przy 25°C (T_a)

TRUSYS FLEX NARROW

Wkładki opraw oświetleniowych z wąskim rozsyłem strumienia świetlnego do 175 lm/W

PERFORMANCE CLASS | VIVA RES | EN EC | D | FLICKER VALUE ≤5% [1] | Ra >80 | IP40 | LEDVANCE 5 year guarantee [2]

	Nazwa produktu	EAN (GTIN)	Zamiennik dla	W	lm	lm/W	K	L70 [3]	°		D × Sz × W [mm] Ø × W [mm]
	TRUSYS FLEX P 35W 840 N CL WT	4058075**771307**	2 × 49W FL	35	6000	175	4000	100000	60	—	1500 × 77.7 × 39.4
NOWY	TRUSYS FLEX P 35W 865 N CL WT	4099854**190537**	2 × 49W FL	35	6000	175	6500	100000	60	—	1500 × 77.7 × 39.4
	TRUSYS FLEX P 50W 840 N CL WT	4058075**771574**	2 × 80W FL	50	8600	175	4000	100000	60	—	1500 × 77.7 × 39.4
NOWY	TRUSYS FLEX P 50W 865 N CL WT	4099854**190698**	2 × 80W FL	50	8600	175	6500	100000	60	—	1500 × 77.7 × 39.4
	TRUSYS FLEX P 70W 840 N CL WT	4058075**771888**	3 × 80W FL	70	12100	175	4000	100000	60	—	1500 × 77.7 × 39.4
NOWY	TRUSYS FLEX P 70W 865 N CL WT	4099854**190858**	3 × 80W FL	70	12100	175	6500	100000	60	—	1500 × 77.7 × 39.4
	TRUSYS FLEX P 35W 840 N CL WT DALI	4058075**770836**	2 × 49W FL	35	5800	175	4000	100000	60	DALI-2	1500 × 77.7 × 39.4
NOWY	TRUSYS FLEX P 35W 865 N CL WT DALI	4099854**191077**	2 × 49W FL	35	5800	170	6500	100000	60	DALI-2	1500 × 77.7 × 39.4
	TRUSYS FLEX P 50W 840 N CL WT DALI	4058075**770959**	2 × 80W FL	50	8600	175	4000	100000	60	DALI-2	1500 × 77.7 × 39.4
NOWY	TRUSYS FLEX P 50W 865 N CL WT DALI	4099854**191336**	2 × 80W FL	50	8600	175	6500	100000	60	DALI-2	1500 × 77.7 × 39.4
	TRUSYS FLEX P 70W 840 N CL WT DALI	4058075**771116**	3 × 80W FL	70	12100	175	4000	100000	60	DALI-2	1500 × 77.7 × 39.4
NOWY	TRUSYS FLEX P 70W 865 N CL WT DALI	4099854**191497**	3 × 80W FL	70	12100	175	6500	100000	60	DALI-2	1500 × 77.7 × 39.4

TRUSYS FLEX VERY NARROW

Wkładki opraw oświetleniowych z bardzo wąskim rozsyłem strumienia świetlnego do 175 lm/W

PERFORMANCE CLASS | VIVA RES | EN EC | D | FLICKER VALUE ≤5% [1] | Ra >80 | IP40 | LEDVANCE 5 year guarantee [2]

	Nazwa produktu	EAN (GTIN)	Zamiennik dla	W	lm	lm/W	K	L70 [3]	°		D × Sz × W [mm] Ø × W [mm]
	TRUSYS FLEX P 35W 840 VN CL WT	4058075**771345**	2 × 49W FL	35	6000	175	4000	100000	30	—	1500 × 77.7 × 39.4
NOWY	TRUSYS FLEX P 35W 865 VN CL WT	4099854**190551**	2 × 49W FL	35	6000	175	6500	100000	30	—	1500 × 77.7 × 39.4
	TRUSYS FLEX P 50W 840 VN CL WT	4058075**771604**	2 × 80W FL	50	8600	175	4000	100000	30	—	1500 × 77.7 × 39.4
NOWY	TRUSYS FLEX P 50W 865 VN CL WT	4099854**190711**	2 × 80W FL	50	8600	175	6500	100000	30	—	1500 × 77.7 × 39.4
	TRUSYS FLEX P 70W 840 VN CL WT	4058075**771925**	3 × 80W FL	70	12100	175	4000	100000	30	—	1500 × 77.7 × 39.4
NOWY	TRUSYS FLEX P 70W 865 VN CL WT	4099854**190872**	3 × 80W FL	70	12100	175	6500	100000	30	—	1500 × 77.7 × 39.4
	TRUSYS FLEX P 35W 840 VN CL WT DALI	4058075**770850**	2 × 49W FL	35	5800	175	4000	100000	30	DALI-2	1500 × 77.7 × 39.4
NOWY	TRUSYS FLEX P 35W 865 VN CL WT DALI	4099854**191091**	2 × 49W FL	35	5800	170	6500	100000	30	DALI-2	1500 × 77.7 × 39.4
	TRUSYS FLEX P 50W 840 VN CL WT DALI	4058075**770973**	2 × 80W FL	50	8600	175	4000	100000	30	DALI-2	1500 × 77.7 × 39.4
NOWY	TRUSYS FLEX P 50W 865 VN CL WT DALI	4099854**191350**	2 × 80W FL	50	8600	175	6500	100000	30	DALI-2	1500 × 77.7 × 39.4
	TRUSYS FLEX P 70W 840 VN CL WT DALI	4058075**771130**	3 × 80W FL	70	12100	175	4000	100000	30	DALI-2	1500 × 77.7 × 39.4
NOWY	TRUSYS FLEX P 70W 865 VN CL WT DALI	4099854**191510**	3 × 80W FL	70	12100	175	6500	100000	30	DALI-2	1500 × 77.7 × 39.4

[1] Wersje DALI: wartość tętnienia światła ≤ 5%
[2] Szczegółowe warunki gwarancji można znaleźć na stronie: www.ledvance.com/guarantee.
[3] t [h]: L70/B50 przy 25°C (T_a) / t [h]: L80/B10 przy 25°C (T_a)

TRUSYS FLEX DOUBLE SYMMETRIC

Wkładki opraw oświetleniowych z podwójnie asymetrycznym rozsyłem strumienia świetlnego do 175 lm/W

PERFORMANCE CLASS | VIVA RES | EN EC | D | FLICKER VALUE ≤5% [1] | Ra >80 | IP40 | LEDVANCE 5 year guarantee [2]

	Nazwa produktu	EAN (GTIN)	Zamiennik dla	W	lm	lm/W	K	L70 [3]			D × Sz × W [mm] Ø × W [mm]
	TRUSYS FLEX P 35W 840 DS CL WT	4058075**771383**	2 × 49W FL	35	6000	175	4000	100000	2 × 30	—	1500 × 77.7 × 39.4
NOWY	TRUSYS FLEX P 35W 865 DS CL WT	4099854**190575**	2 × 49W FL	35	6000	175	6500	100000	2 × 30	—	1500 × 77.7 × 39.4
	TRUSYS FLEX P 50W 840 DS CL WT	4058075**771802**	2 × 80W FL	50	8600	175	4000	100000	2 × 30	—	1500 × 77.7 × 39.4
NOWY	TRUSYS FLEX P 50W 865 DS CL WT	4099854**190735**	2 × 80W FL	50	8600	175	6500	100000	2 × 30	—	1500 × 77.7 × 39.4
	TRUSYS FLEX P 70W 840 DS CL WT	4058075**771994**	3 × 80W FL	70	12100	175	4000	100000	2 × 30	—	1500 × 77.7 × 39.4
NOWY	TRUSYS FLEX P 70W 865 DS CL WT	4099854**190896**	3 × 80W FL	70	12100	175	6500	100000	2 × 30	—	1500 × 77.7 × 39.4
	TRUSYS FLEX P 35W 840 DS CL WT DALI	4058075**770874**	2 × 49W FL	35	5700	175	4000	100000	2 × 30	DALI-2	1500 × 77.7 × 39.4
NOWY	TRUSYS FLEX P 35W 865 DS CL WT DALI	4099854**191114**	2 × 49W FL	35	5700	165	6500	100000	2 × 30	DALI-2	1500 × 77.7 × 39.4
	TRUSYS FLEX P 50W 840 DS CL WT DALI	4058075**770997**	2 × 80W FL	50	8600	175	4000	100000	2 × 30	DALI-2	1500 × 77.7 × 39.4
NOWY	TRUSYS FLEX P 50W 865 DS CL WT DALI	4099854**191374**	2 × 80W FL	50	8600	175	6500	100000	2 × 30	DALI-2	1500 × 77.7 × 39.4
	TRUSYS FLEX P 70W 840 DS CL WT DALI	4058075**771154**	3 × 80W FL	70	12100	175	4000	100000	2 × 30	DALI-2	1500 × 77.7 × 39.4
NOWY	TRUSYS FLEX P 70W 865 DS CL WT DALI	4099854**191534**	3 × 80W FL	70	12100	175	6500	100000	2 × 30	DALI-2	1500 × 77.7 × 39.4

TRUSYS FLEX WALLWASHER

Wkładki opraw oświetleniowych z asymetrycznym rozsyłem strumienia świetlnego do 175 lm/W

PERFORMANCE CLASS | VIVA RES | EN EC | D | FLICKER VALUE ≤5% [1] | Ra >80 | IP40 | LEDVANCE 5 year guarantee [2]

	Nazwa produktu	EAN (GTIN)	Zamiennik dla	W	lm	lm/W	K	L70 [3]			D × Sz × W [mm] Ø × W [mm]
NOWY	TRUSYS FLEX P 35W 840 WW CL WT	4099854**190636**	2 × 49W FL	35	6000	175	4000	100000	45	—	1500 × 77.7 × 39.4
NOWY	TRUSYS FLEX P 35W 865 WW CL WT	4099854**190612**	2 × 49W FL	35	6000	175	6500	100000	45	—	1500 × 77.7 × 39.4
NOWY	TRUSYS FLEX P 50W 840 WW CL WT	4099854**190797**	2 × 80W FL	50	8600	175	4000	100000	45	—	1500 × 77.7 × 39.4
NOWY	TRUSYS FLEX P 50W 865 WW CL WT	4099854**190773**	2 × 80W FL	50	8600	175	6500	100000	45	—	1500 × 77.7 × 39.4
NOWY	TRUSYS FLEX P 70W 840 WW CL WT	4099854**190957**	3 × 80W FL	70	12100	175	4000	100000	45	—	1500 × 77.7 × 39.4
NOWY	TRUSYS FLEX P 70W 865 WW CL WT	4099854**190933**	3 × 80W FL	70	12100	175	6500	100000	45	—	1500 × 77.7 × 39.4
NOWY	TRUSYS FLEX P 35W 840 WW CL WT DALI	4099854**191176**	2 × 49W FL	35	5700	165	4000	100000	45	DALI-2	1500 × 77.7 × 39.4
NOWY	TRUSYS FLEX P 35W 865 WW CL WT DALI	4099854**191152**	2 × 49W FL	35	5700	165	6500	100000	45	DALI-2	1500 × 77.7 × 39.4
NOWY	TRUSYS FLEX P 50W 840 WW CL WT DALI	4099854**191435**	2 × 80W FL	50	8600	175	4000	100000	45	DALI-2	1500 × 77.7 × 39.4
NOWY	TRUSYS FLEX P 50W 865 WW CL WT DALI	4099854**191411**	2 × 80W FL	50	8600	175	6500	100000	45	DALI-2	1500 × 77.7 × 39.4
NOWY	TRUSYS FLEX P 70W 840 WW CL WT DALI	4099854**191596**	3 × 80W FL	70	12100	175	4000	100000	45	DALI-2	1500 × 77.7 × 39.4
NOWY	TRUSYS FLEX P 70W 865 WW CL WT DALI	4099854**191572**	3 × 80W FL	70	12100	175	6500	100000	45	DALI-2	1500 × 77.7 × 39.4

[1] Wersje DALI: wartość tętnienia światła ≤ 5%
[2] Szczegółowe warunki gwarancji można znaleźć na stronie: www.ledvance.com/guarantee.
[3] t [h]: L70/B50 przy 25°C (T_a) / t [h]: L80/B10 przy 25°C (T_a)

TRUSYS FLEX EMERGENCY VERY WIDE

Wkładki opraw z bardzo szerokim rozsyłem strumienia świetlnego do oświetlenia standardowego i awaryjnego o skuteczności świetlnej do 175 lm/W

PERFORMANCE CLASS | FLICKER VALUE ≤5% | R_a >80 | IP40 | LEDVANCE 3 year guarantee [1]

	Nazwa produktu	EAN (GTIN)	Zamiennik dla	W	lm	lm/W	K	L70 [2]	∠°	D × Sz × W [mm] Ø × W [mm]
	TRUSYS FLEX P 35W 840 VW CL WT EM	4058075**772878**	2 × 49W FL	35	6000	175	4000	100000	120	1500 × 77.7 × 39.4
NOWY	TRUSYS FLEX P 35W 865 VW CL WT EM	4099854**191619**	2 × 49W FL	35	6000	175	6500	100000	120	1500 × 77.7 × 39.4
	TRUSYS FLEX P 50W 840 VW CL WT EM	4058075**773004**	2 × 80W FL	50	8600	175	4000	100000	120	1500 × 77.7 × 39.4
NOWY	TRUSYS FLEX P 50W 865 VW CL WT EM	4099854**191770**	2 × 80W FL	50	8600	175	6500	100000	120	1500 × 77.7 × 39.4
	TRUSYS FLEX P 70W 840 VW CL WT EM	4058075**773219**	3 × 80W FL	70	12100	175	4000	100000	120	1500 × 77.7 × 39.4
NOWY	TRUSYS FLEX P 70W 865 VW CL WT EM	4099854**190414**	3 × 80W FL	70	12100	175	6500	100000	120	1500 × 77.7 × 39.4

TRUSYS FLEX EMERGENCY WIDE

Wkładki opraw z szerokim rozsyłem strumienia świetlnego do oświetlenia standardowego i awaryjnego o skuteczności świetlnej do 175 lm/W

PERFORMANCE CLASS | FLICKER VALUE ≤5% | R_a >80 | IP40 | LEDVANCE 3 year guarantee [1]

	Nazwa produktu	EAN (GTIN)	Zamiennik dla	W	lm	lm/W	K	L70 [2]	∠°	D × Sz × W [mm] Ø × W [mm]
	TRUSYS FLEX P 35W 840 W CL WT EM	4058075**772892**	2 × 49W FL	35	6000	175	4000	100000	90	1500 × 77.7 × 39.4
NOWY	TRUSYS FLEX P 35W 865 W CL WT EM	4099854**191633**	2 × 49W FL	35	6000	175	6500	100000	90	1500 × 77.7 × 39.4
	TRUSYS FLEX P 50W 840 W CL WT EM	4058075**773103**	2 × 80W FL	50	8600	175	4000	100000	90	1500 × 77.7 × 39.4
NOWY	TRUSYS FLEX P 50W 865 W CL WT EM	4099854**191794**	2 × 80W FL	50	8600	175	6500	100000	90	1500 × 77.7 × 39.4
	TRUSYS FLEX P 70W 840 W CL WT EM	4058075**773233**	3 × 80W FL	70	12100	175	4000	100000	90	1500 × 77.7 × 39.4
NOWY	TRUSYS FLEX P 70W 865 W CL WT EM	4099854**191930**	3 × 80W FL	70	12100	175	6500	100000	90	1500 × 77.7 × 39.4

TRUSYS FLEX EMERGENCY WIDE OPAL

Wkładki opraw z szerokim rozsyłem strumienia świetlnego z opalizującą soczewką do oświetlenia standardowego i awaryjnego, o skuteczności świetlnej do 167 lm/W

PERFORMANCE CLASS | FLICKER VALUE ≤5% | R_a >80 | IP40 | LEDVANCE 3 year guarantee [1]

	Nazwa produktu	EAN (GTIN)	Zamiennik dla	W	lm	lm/W	K	L70 [2]	∠°	D × Sz × W [mm] Ø × W [mm]
	TRUSYS FLEX P 35W 840 W OP WT EM	4058075**772977**	2 × 49W FL	35	5800	167	4000	100000	90	1500 × 77.7 × 39.4
NOWY	TRUSYS FLEX P 35W 865 W OP WT EM	4099854**191718**	2 × 49W FL	35	5800	167	6500	100000	90	1500 × 77.7 × 39.4
	TRUSYS FLEX P 50W 840 W OP WT EM	4058075**773189**	2 × 80W FL	50	8300	167	4000	100000	90	1500 × 77.7 × 39.4
NOWY	TRUSYS FLEX P 50W 865 W OP WT EM	4099854**191879**	2 × 80W FL	50	8300	167	6500	100000	90	1500 × 77.7 × 39.4
	TRUSYS FLEX P 70W 840 W OP WT EM	4058075**773318**	3 × 80W FL	70	11700	167	4000	100000	90	1500 × 77.7 × 39.4
NOWY	TRUSYS FLEX P 70W 865 W OP WT EM	4099854**192012**	3 × 80W FL	70	11700	167	6500	100000	90	1500 × 77.7 × 39.4

[1] Szczegółowe warunki gwarancji można znaleźć na stronie: www.ledvance.com/guarantee.
[2] t [h]: L70/B50 przy 25°C (T_a) / t [h]: L80/B10 przy 25°C (T_a)

TRUSYS FLEX EMERGENCY NARROW

Wkładki opraw z wąskim rozsyłem strumienia świetlnego do oświetlenia standardowego i awaryjnego o skuteczności świetlnej do 175 lm/W

PERFORMANCE CLASS | FLICKER VALUE ≤5% | R_a >80 | IP40 | LEDVANCE 3 year guarantee [1]

	Nazwa produktu	EAN (GTIN)	Zamiennik dla	W	lm	lm/W	K	L70 [2]	∡°	D × Sz × W [mm] Ø × W [mm]
	TRUSYS FLEX P 35W 840 N CL WT EM	4058075**772915**	2 × 49W FL	35	6000	175	4000	100000	60	1500 × 77.7 × 39.4
NOWY	TRUSYS FLEX P 35W 865 N CL WT EM	4099854**191657**	2 × 49W FL	35	6000	175	6500	100000	60	1500 × 77.7 × 39.4
	TRUSYS FLEX P 50W 840 N CL WT EM	4058075**773127**	2 × 80W FL	50	8600	175	4000	100000	60	1500 × 77.7 × 39.4
NOWY	TRUSYS FLEX P 50W 865 N CL WT EM	4099854**191817**	2 × 80W FL	50	8600	175	6500	100000	60	1500 × 77.7 × 39.4
	TRUSYS FLEX P 70W 840 N CL WT EM	4058075**773257**	3 × 80W FL	70	12100	175	4000	100000	60	1500 × 77.7 × 39.4
NOWY	TRUSYS FLEX P 70W 865 N CL WT EM	4099854**191954**	3 × 80W FL	70	12100	175	6500	100000	60	1500 × 77.7 × 39.4

TRUSYS FLEX EMERGENCY VERY NARROW

Wkładki opraw z bardzo wąskim rozsyłem strumienia świetlnego do oświetlenia standardowego i awaryjnego o skuteczności świetlnej do 175 lm/W

PERFORMANCE CLASS | FLICKER VALUE ≤5% | R_a >80 | IP40 | LEDVANCE 3 year guarantee [1]

	Nazwa produktu	EAN (GTIN)	Zamiennik dla	W	lm	lm/W	K	L70 [2]	∡°	D × Sz × W [mm] Ø × W [mm]
	TRUSYS FLEX P 35W 840 VN CL WT EM	4058075**772939**	2 × 49W FL	35	6000	175	4000	100000	30	1500 × 77.7 × 39.4
NOWY	TRUSYS FLEX P 35W 865 VN CL WT EM	4099854**191671**	2 × 49W FL	35	6000	175	6500	100000	30	1500 × 77.7 × 39.4
	TRUSYS FLEX P 50W 840 VN CL WT EM	4058075**773141**	2 × 80W FL	50	8600	175	4000	100000	30	1500 × 77.7 × 39.4
NOWY	TRUSYS FLEX P 50W 865 VN CL WT EM	4099854**191831**	2 × 80W FL	50	8600	175	6500	100000	30	1500 × 77.7 × 39.4
	TRUSYS FLEX P 70W 840 VN CL WT EM	4058075**773271**	3 × 80W FL	70	12100	175	4000	100000	30	1500 × 77.7 × 39.4
NOWY	TRUSYS FLEX P 70W 865 VN CL WT EM	4099854**191978**	3 × 80W FL	70	12100	175	6500	100000	30	1500 × 77.7 × 39.4

TRUSYS FLEX EMERGENCY DOUBLE ASYMMETRIC

Wkładki opraw z podwójnym asymetrycznym rozsyłem strumienia świetlnego do oświetlenia standardowego i awaryjnego o skuteczności świetlnej do 175 lm/W

PERFORMANCE CLASS | FLICKER VALUE ≤5% | R_a >80 | IP40 | LEDVANCE 3 year guarantee [1]

	Nazwa produktu	EAN (GTIN)	Zamiennik dla	W	lm	lm/W	K	L70 [2]	∡°	D × Sz × W [mm] Ø × W [mm]
	TRUSYS FLEX P 35W 840 DS CL WT EM	4058075**772953**	2 × 49W FL	35	6000	175	4000	100000	2 × 30	1500 × 77.7 × 39.4
NOWY	TRUSYS FLEX P 35W 865 DS CL WT EM	4099854**191695**	2 × 49W FL	35	6000	175	6500	100000	2 × 30	1500 × 77.7 × 39.4
	TRUSYS FLEX P 50W 840 DS CL WT EM	4058075**773165**	2 × 80W FL	50	8600	175	4000	100000	2 × 30	1500 × 77.7 × 39.4
NOWY	TRUSYS FLEX P 50W 865 DS CL WT EM	4099854**191855**	2 × 80W FL	50	8600	175	6500	100000	2 × 30	1500 × 77.7 × 39.4
	TRUSYS FLEX P 70W 840 DS CL WT EM	4058075**773295**	3 × 80W FL	70	12100	175	4000	100000	2 × 30	1500 × 77.7 × 39.4
NOWY	TRUSYS FLEX P 70W 865 DS CL WT EM	4099854**191992**	3 × 80W FL	70	12100	175	6500	100000	2 × 30	1500 × 77.7 × 39.4

[1] Szczegółowe warunki gwarancji można znaleźć na stronie: www.ledvance.com/guarantee.
[2] t [h]: L70/B50 przy 25°C (T_a) / t [h]: L80/B10 przy 25°C (T_a)

TRUSYS FLEX EMERGENCY WALLWASHER

Wkładki opraw z asymetrycznym rozsyłem strumienia świetlnego do oświetlenia standardowego i awaryjnego o skuteczności świetlnej do 175 lm/W

PERFOR-MANCE CLASS

FLICKER VALUE ≤5%

R_a >80

IP40

LEDVANCE 3 year guarantee [1]

	Nazwa produktu	EAN (GTIN)	Zamiennik dla	W	lm	lm/W	K	L70 [2]	∡°	D × Sz × W [mm] Ø × W [mm]
NOWY	TRUSYS FLEX P 35W 840 WW CL WT EM	4099854**191756**	2 × 49 W FL	35	6000	175	4000	100000	45	1500 × 77.7 × 39.4
NOWY	TRUSYS FLEX P 35W 865 WW CL WT EM	4099854**191732**	2 × 49 W FL	35	6000	175	6500	100000	45	1500 × 77.7 × 39.4
NOWY	TRUSYS FLEX P 50W 840 WW CL WT EM	4099854**191916**	2 × 80 W FL	50	8600	175	4000	100000	45	1500 × 77.7 × 39.4
NOWY	TRUSYS FLEX P 50W 865 WW CL WT EM	4099854**191893**	2 × 80 W FL	50	8600	175	6500	100000	45	1500 × 77.7 × 39.4
NOWY	TRUSYS FLEX P 70W 840 WW CL WT EM	4099854**192050**	3 × 80 W FL	70	12100	175	4000	100000	45	1500 × 77.7 × 39.4
NOWY	TRUSYS FLEX P 70W 865 WW CL WT EM	4099854**192036**	3 × 80 W FL	70	12100	175	6500	100000	45	1500 × 77.7 × 39.4

WŁAŚCIWOŚCI OŚWIETLENIA AWARYJNEGO

Nazwa produktu	Czas pracy baterii w trybie awaryjnym	Typ testu trybu awaryjnego	Tryb pracy oświetlenia awaryjnego	Strumień świetlny w trybie pracy awaryjnej	Typ baterii
VALID FOR ALL TRUSYS FLEX EMERGENCY TYPES	3 h	Automatyczny	Obsługowy/bezobsługowy	740 lm	LiFePO4

[1] Szczegółowe warunki gwarancji można znaleźć na stronie: www.ledvance.com/guarantee.
[2] t [h]: L70/B50 przy 25°C (T_a) / t [h]: L80/B10 przy 25°C (T_a)

TRUSYS FLEX ENERGY RAIL 5-POLE

5-stykowa zasilająca szyna montażowa do systemu do łączenia w linie świetlne

CECHY PRODUKTU

- Wewnętrzne okablowanie: 5-żyłowy przewód
- Dostępne różne długości
- Wewnętrzne podłączenia elektryczne w pierwszej oprawie, zewnętrzny moduł podłączeniowy nie jest wymagany
- Obudowa z blachy stalowej
- Blokada końcowa szyny bez złączy elektrycznych i mechanicznych

ZALETY PRODUKTU

- Łatwa instalacja
- Wysoka uniwersalność dzięki dostępnym długościom (zakończenia szyn o długości 1500, 3000 i 4500 mm)

ZASTOSOWANIA

- Hale przemysłowe, magazyny wysokiego składowania, sklepy z narzędziami

SPRZĘT/AKCESORIA

- Dostępne rozmaite akcesoria jako wyposażenie dodatkowe

PERFOR-MANCE CLASS

LEDVANCE 5 year guarantee [1]

Nazwa produktu	EAN (GTIN)	D × Sz × W [mm] Ø × W [mm]	MATERIAL	COLOR
TRUSYS FLEX P RAIL 1500 5P WT	4058075**781672**	1650 × 70.2 × 38.8	Stal	Biały
TRUSYS FLEX P RAIL 1500 5P END WT	4058075**781733**	1500 × 70.2 × 38.8	Stal	Biały
TRUSYS FLEX P RAIL 3000 5P WT	4058075**781757**	3150 × 70.2 × 38.8	Stal	Biały
TRUSYS FLEX P RAIL 4500 5P WT	4058075**793156**	4650 × 70.2 × 38.8	Stal	Biały

[1] Szczegółowe warunki gwarancji można znaleźć na stronie: www.ledvance.com/guarantee.
Rysunki prezentowane w katalogu mają jedynie charakter informacyjny. Wymiary i kolory można znaleźć w tabeli produktów.

TRUSYS FLEX ENERGY RAIL 8-POLE

8-stykowa zasilająca szyna montażowa do systemu do łączenia w linie świetlne

CECHY PRODUKTU

- Wewnętrzne okablowanie: 8-żyłowy przewód
- Dostępne różne długości
- Wewnętrzne podłączenia elektryczne w pierwszej oprawie, zewnętrzny moduł podłączeniowy nie jest wymagany
- Obudowa z blachy stalowej
- Blokada końcowa szyny bez złączy elektrycznych i mechanicznych

ZALETY PRODUKTU

- Łatwa instalacja
- Wysoka uniwersalność dzięki dostępnym długościom (zakończenia szyn o długości 1500, 3000 i 4500 mm)

ZASTOSOWANIA

- Hale przemysłowe, magazyny wysokiego składowania, sklepy z narzędziami

SPRZĘT/AKCESORIA

- Dostępne rozmaite akcesoria jako wyposażenie dodatkowe

PERFOR-MANCE CLASS

LEDVANCE 5 year guarantee [1]

Nazwa produktu	EAN (GTIN)	D × Sz × W [mm] Ø × W [mm]	MATERIAL	COLOR
TRUSYS FLEX P RAIL 1500 8P WT	4058075**781696**	1650 × 70.2 × 38.8	Stal	Biały
TRUSYS FLEX P RAIL 1500 8P END WT	4058075**781719**	1500 × 70.2 × 38.8	Stal	Biały
TRUSYS FLEX P RAIL 3000 8P WT	4058075**781771**	3150 × 70.2 × 38.8	Stal	Biały
TRUSYS FLEX P RAIL 4500 8P WT	4058075**793170**	4650 × 70.2 × 38.8	Stal	Biały

[1] Szczegółowe warunki gwarancji można znaleźć na stronie: www.ledvance.com/guarantee.
Rysunki prezentowane w katalogu mają jedynie charakter informacyjny. Wymiary i kolory można znaleźć w tabeli produktów.

AKCESORIA DO SYSTEMÓW TRUSYS FLEX

Akcesoria do systemu do łączenia w linie świetlne

1

2

3

4

5

6

7

8

9

10

11

12

- Zestaw do podwieszania: do szyny montażowej, zestaw złożony z dwóch regulowanych systemów do podwieszania
- Zestaw łańcucha: dwa wsporniki montażowe i haczyki łańcuchowe
- Zaślepka: osłona do odcinków szyny montażowej bez zamontowanej oprawy oświetleniowej, w tym opcjonalne osłony boczne do wkładek oprawy
- Zakończenie szyny zasilającej: zatrzaskowe zakończenie do szyny montażowej
- Zatrzaski do montażu powierzchniowego: zestaw złożony z dwóch zatrzasków montażowych
- Zacisk do montażu na suficie siatkowym: zacisk montażowy do montażu powierzchniowego na sufitach siatkowych
- Złącze zasilające: 5- lub 8-stykowe złącze zasilające
- Puszka zasilająca: 5- lub 8-stykowa puszka podłączeniowa
- Puszka instalacyjna: 5- lub 8-stykowa puszka podłączeniowa
- Spot Track 1500: wkładka o dł. 150 cm, z szyną o dł. 90 cm w układzie POWERGEAR, odpowiednia do LEDVANCE Trackspot, możliwość zainstalowania maks. trzech lamp punktowych do montażu szynowego

LEDVANCE 5 year guarantee [1]

Nazwa produktu	EAN (GTIN)	D × Sz × W [mm] Ø × W [mm]	MATERIAL	COLOR	No.
TRUSYS FLEX SUSPENSION KIT	4058075**781795**	58 × 35 × 65	Stal	Srebrny	1
TRUSYS FLEX CHAIN KIT	4058075**781818**	90 × 28 × 10	Stal	Srebrny	2
TRUSYS FLEX BLIND COVER WT	4058118**270828**	1500 × 70 × 21	Poliwęglan (PC)	Biały	3
TRUSYS FLEX END CAP RAIL WT	4058075**781856**	78 × 72 × 19	Poliwęglan (PC)	Biały	4
TRUSYS FLEX END CAP LOW RAIL WT	4058075**781870**	57 × 72 × 19	Poliwęglan (PC)	Biały	5
TRUSYS FLEX SURFACE CLIP	4058075**781894**	57 × 35 × 18	Stal	Srebrny	6
TRUSYS FLEX GRID CEILING CLIP	4058075**781917**	57 × 35 × 26	Stal	Srebrny	7
TRUSYS FLEX FEED IN 5P	4058075**781931**	39 × 27 × 14	Polyamid (PA)	Biały	8
TRUSYS FLEX FEED IN 8P	4058075**781955**	54 × 27 × 14	Polyamid (PA)	Biały	9
TRUSYS FLEX FEED IN BOX 5P WT	4058075**781979**	272 × 92 × 58	Stal/Poliwęglan (PC)	Biały	10
TRUSYS FLEX FEED IN BOX 8P WT	4058075**781993**	27 × 92 × 582	Stal/Poliwęglan (PC)	Biały	10
TRUSYS FLEX FEED OUT BOX 5P WT	4058075**782013**	296 × 92 × 58	Stal/Poliwęglan (PC)	Biały	11
TRUSYS FLEX FEED OUT BOX 8P WT	4058075**782037**	296 × 92 × 58	Stal/Poliwęglan (PC)	Biały	11
TRUSYS FLEX SPOT TRACK 1500 WT	4058075**782051**	1500 × 70 × 15.2	Aluminum	Biały	12

[1] Szczegółowe warunki gwarancji można znaleźć na stronie: www.ledvance.com/guarantee.
Rysunki prezentowane w katalogu mają jedynie charakter informacyjny. Wymiary i kolory można znaleźć w tabeli produktów.

LISTA KONTROLNA DO TWOJEGO SYSTEMU PERFECT TRUSYS FLEX

Przykładowa instalacja: Abyś mógł zainstalować u swoich klientów idealnie dopasowany system oświetleniowy TRUSYS FLEX, stworzyliśmy podsumowanie komponentów, których będziesz potrzebował do montażu pojedynczych opraw lub linii świetlnych. Wybierz odpowiednie akcesoria w zależności od rodzaju montażu (powierzchniowy lub podwieszany). By ułatwić tworzenie linii świetlnych, szyny wyposażone są w mechaniczne i elektryczne złącza.

INSTALACJA TRUSYS FLEX BEZ ZAŚLEPKI I Z ZAŚLEPKĄ

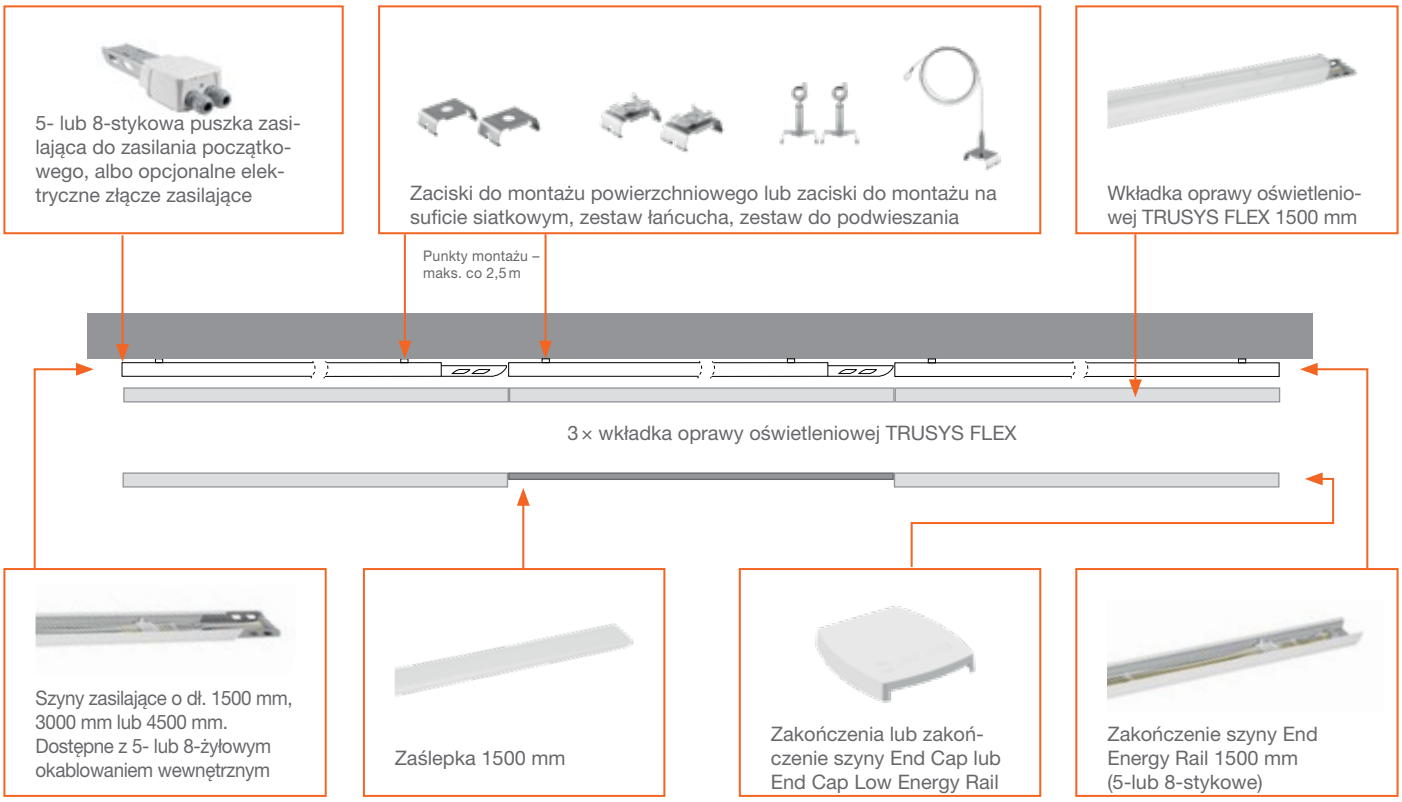

Opcjonalna alternatywa dla opraw TRUSYS FLEX do integracji lamp punktowych do montażu szynowego

Wkładka oprawy oświetleniowej SPOT TRACK 1500 ze zintegrowanym 3-fazowym adapterem 900 mm

+

Umożliwia instalację maks. trzech lamp punktowych do montażu szynowego. Kompatybilna z oprawami LEDVANCE Tracklight Spot Zoom i Spot

Szczegółowe informacje na temat instalacji i komponentów można znaleźć w instrukcjach odpowiedniego modelu TRUSYS FLEX.

DO INSTALACJI POTRZEBUJESZ:

- 1 × puszka zasilająca TRUSYS FLEX/elektryczne złącze zasilające (5- lub 8-stykowe)
- X × 5- lub 8-stykowa szyna zasilająca TRUSYS FLEX
- 1 × zakończenie szyny zasilającej TRUSYS FLEX
- X × wkładka oprawy oświetleniowej TRUSYS FLEX LED (zaślepka TRUSYS FLEX Blind Cover, w zależności od potrzeb)
- X × wkładka oprawy oświetleniowej TRUSYS FLEX Spot Track 1 500 (opcjonalna)
- X × akcesoria odpowiednie do typu montażu (powierzchniowy lub podwieszany)
- 1 × zestaw zakończeń szyny TRUSYS FLEX End Cap Energy Rail lub zakończenie szyny End Cap Low Energy Rail

TABELA WYMAGANYCH ELEMENTÓW SYSTEMU TRUSYS FLEX

Tabela wymagań dla przykładowej linii świetlnej przy przyporządkowaniu wkładek opraw oświetleniowych do co drugiego adaptera wkładki (50%) lub co trzeciego adaptera wkładki (33%) na szynach montażowych (szyna zasilająca). Możliwe są również dodatkowe konfiguracje, np. bez adapterów wkładek (100%). W celu dokładnego zaplanowania projektu oświetleniowego skontaktuj się z przedstawicielem handlowym.

50%

Długość linii świetlnej	Wkładka oprawy oświetleniowej TRUSYS FLEX	Zaślepka	Szyna 3 m	Szyna 1,5 m	Zakończenie szyny	Minimalny rozstaw punktów montażu[1]	Zasilanie	Zakończenia
4,5 m	2	1	1	0	1	2	1	2
7,5 m	3	2	2	0	1	3	1	2
10,5 m	4	3	3	0	1	4	1	2
13,5 m	5	4	4	0	1	5	1	2
16,5 m	6	5	5	0	1	6	1	2
19,5 m	7	6	6	0	1	7	1	2
22,5 m	8	7	7	0	1	8	1	2
25,5 m	9	8	8	0	1	9	1	2
28,5 m	10	9	9	0	1	10	1	2
31,5 m	11	10	10	0	1	11	1	2
34,5 m	12	11	11	0	1	12	1	2
37,5 m	13	12	12	0	1	13	1	2
40,5 m	14	13	13	0	1	14	1	2
43,5 m	15	14	14	0	1	15	1	2
46,5 m	16	15	15	0	1	16	1	2
49,5 m	17	16	16	0	1	17	1	2

33%

Długość linii świetlnej	Wkładka oprawy oświetleniowej TRUSYS FLEX	Zaślepka	Szyna 3 m	Szyna 1,5 m	Zakończenie szyny	Minimalny rozstaw punktów montażu[1]	Zasilanie	Zakończenia
6,0 m	2	2	1	1	1	3	1	2
10,5 m	3	4	3	0	1	4	1	2
15,0 m	4	6	4	1	1	6	1	2
19,5 m	5	8	5	0	1	7	1	2
24,0 m	6	10	7	1	1	9	1	2
28,5 m	7	12	9	0	1	10	1	2
33,0 m	8	14	10	1	1	12	1	2
37,5 m	9	16	12	0	1	13	1	2
42,0 m	10	18	13	1	1	15	1	2
46,5 m	11	20	15	0	1	16	1	2
51,0 m	12	22	16	1	1	18	1	2

Wkładka oprawy oświetleniowej 1500 mm

Zaślepka 1500 mm

Wszystkie podane wartości dotyczą pojedynczej instalacji; możliwe różnice w odniesieniu do kodu EAN. W celu dokładnego zaplanowania projektu oświetleniowego skontaktuj się z przedstawicielem handlowym.
[1] Wyliczenie dokonane na podstawie odległości 0,75 m od początku i zakończenia szyny do pierwszego i ostatniego punktu montażu. Dodatkowe punkty montażu maks. co 3 m.

OPRAWY OŚWIETLENIOWE ODPORNE NA WILGOĆ

OŚWIETLENIE O NAJWYŻSZYM STANDARDZIE I ŁATWA INSTALACJA – WYRÓŻNIAJĄCE SIĘ W WYMAGAJĄCYCH ŚRODOWISKACH

DAMP PROOF COMPACT GEN 1

- Łatwy dostęp do złącza dzięki mechanizmowi typu „Twist & Lock” w zakończeniu oprawy
- Ruchome wsporniki montażowe na całej długości umożliwiają wykorzystanie starych otworów
- Szybka modyfikacja instalacji dzięki zintegrowanemu okablowaniu wewnętrznemu

D

PERFOR-MANCE CLASS

Strona 154

DAMP PROOF COMPACT GEN 2

- Wysoce uniwersalne dzięki dostępnym wersjom z wyborem mocy, które umożliwiają wybór dwóch różnych zestawów strumieni świetlnych
- Łatwy dostęp do złączy elektrycznych dzięki zakończeniem z mechanizmem „Twist & Lock”
- Instalacja elektryczna bez użycia narzędzi za pomocą wtyków

D

VALUE CLASS

Strona 156

DAMP PROOF GEN 2

DAMP PROOF | DAMP PROOF DALI | DAMP PROOF 5X OKABLOWANIE PRZELOTOWE
DAMP PROOF EMERGENCY | DAMP PROOF SENSOR

- Szeroka gama zastosowań (wersje ze sterowaniem przy pomocy przełącznika, wersje DALI, wersje z okablowaniem wewnętrznym, z baterią do oświetlenia awaryjnego)
- Uniwersalne zastosowania dzięki szerokiej gamie wyposażenia dodatkowego do montażu i zawieszenia (w zestawie)
- Brak ryzyka wyładowania elektrostatycznego dzięki integracji modułu LED w kloszu oprawy oświetleniowej

D

PERFOR-MANCE CLASS

Strona 158

DAMP PROOF SPECIAL GEN 2

- Całkowicie uszczelniona, przeznaczona do zastosowań w rolnictwie
- Również do zastosowania w odkrytych przestrzeniach zewnętrznych
- Obrotowy montaż umożliwia zainstalowanie oprawy w dowolnej pozycji w celu zoptymalizowania sterowania oświetleniem

D

PERFOR-MANCE CLASS

Strona 164

DAMP PROOF HOUSING GEN 3

DAMP PROOF HOUSING | AKCESORIA DO OPRAW DAMP PROOF HOUSING

- Odnawialne rozwiązanie dzięki wymiennym lampom
- Wcześniej przygotowane okablowanie ułatwia instalację tub AC LED
- Trwała obudowa

PERFOR-MANCE CLASS

Strona 166

DAMP PROOF SLIM VALUE

- Równomierne, wysokiej jakości oświetlenie z szerokim kątem wiązki światła
- Łatwa instalacja dzięki zatrzaskom montażowym, które można dowolnie umieścić w oprawie oświetleniowej
- Łatwy dostęp do złącza dzięki mechanizmowi zatrzaskowemu w zakończeniu oprawy

D

VALUE CLASS

Strona 170

DAMP PROOF VALUE

- Równomierny rozsył strumienia świetlnego
- Oszczędność energii aż do 50% (w porównaniu z oprawami oświetleniowymi wykorzystującymi świetlówki)
- Łatwy montaż i połączenie elektryczne niewymagające narzędzi

D

VALUE CLASS

Strona 172

OPRAWY ODPORNE NA WILGOĆ ODPOWIEDNIE NA KAŻDĄ OKAZJĘ

Zapoznaj się teraz z naszą szeroką ofertą produktów, które można wykorzystać w prawie we wszystkich standardowych zastosowaniach: oprócz wersji klasycznych oferta obejmuje oprawy o nowoczesnej stylistyce – w klasie Performance i Value. Dostępne są również nasze oprawy Damp Proof Special o wyjątkowej wydajności, doskonałe dla wymagających środowisk.

NASZE OPRAWY LEDVANCE DAMP PROOF SĄ ŁATWE DO MONTAŻU

DAMP PROOF COMPACT

INSTALACJA W MGNIENIU OKA NA PRZYKŁADZIE OPRAW DAMP PROOF COMPACT

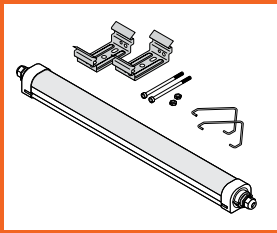

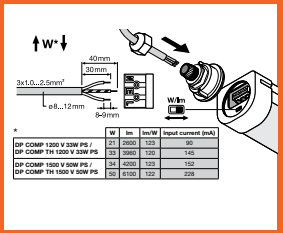

	W	lm	lm/W	Input current (mA)
DP COMP 1200 V 23W PS / DP COMP TH 1200 V 23W PS	21	2600	123	90
	33	3960	120	145
DP COMP 1500 V 50W PS / DP COMP TH 1500 V 50W PS	34	4200	123	152
	50	6100	122	228

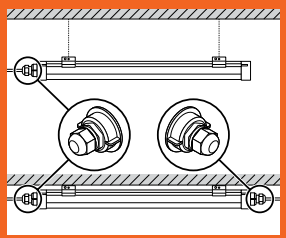

Zakończenia dzięki mechanizmowi „Twist & Lock" pozwalają na szybkie podłączenie elektryczne bez użycia narzędzi.

OKABLOWANIE WEWNĘTRZNE OPRAW ODPORNYCH NA WILGOĆ W SKRÓCIE

	Materiał	Zastosowania	Trwałość [1] Gwarancja [2]	Połączenie jednostronne	3 × 1,5 mm² Zainstalowane okablowanie przelotowe	5 × 2,5 mm² Zainstalowane okablowanie przelotowe	DALI	Przełącznik wyboru strumienia świetlnego/mocy	Funkcja świetlenia awaryjnego
DP Special	PMMA		50 tys. godzin, L80 Pięć lat		✓				
DP Compact Gen 1	PC, ze stali nierdzewnej		Do 50 tys. godzin L70 Pięć lat		✓				
DP Compact Gen 2	PC, ze stali nierdzewnej		do 50 tys. godzin, L80 Pięć lat	✓	✓			✓	
DP Slim Value	PC, ze stali nierdzewnej		Do 30 tys. godzin L70 Trzy lata	✓					
DP Gen 2	PC, ze stali nierdzewnej		Do 50 tys. godzin L80 Pięć lat	✓	Wewnętrzne okablowanie wewnętrznego okablowania [3]	32 W 4000 K 46 W 4000 K [4]	✓	81 W 4000 K [5] 81 W 4000 K [5]	✓
DP Value	PC, ze stali nierdzewnej		Do 50 tys. godzin L70 Trzy lata	✓	Wewnętrzne okablowanie wewnętrznego okablowania [3]	Wewnętrzne okablowanie wewnętrznego okablowania [3]			
DP Housing Gen 3	PC, ze stali nierdzewnej		Pięć lat	✓	Wewnętrzne okablowanie wewnętrznego okablowania [3]	Możliwe za pomocą osobnego zestawu	✓		✓

[1] t [h]: L70/B50 przy 25°C (T_a) / t [h]: L80/B10 przy 25°C (T_a) | [2] Szczegółowe zasady i warunki znajdziesz na stronie: www.ledvance.com/guarantee | [3] Produkt jest wyposażony w okablowanie wewnętrzne. Mogą być wymagane dodatkowe elementy. Zapoznaj się z instrukcjami obsługi do dostarczonych akcesoriów. | [4] Zestaw okablowania wewnętrznego jest również dostępny osobno w przypadku standardowych produktów DP Gen 2
[5] 4 × wybór lumenów/mocy

Inne kombinacje okablowania i zasilaczy są możliwe na specjalne zamówienie opraw Damp Proof Gen 2, VALUE i Housing Gen 3.

DAMP PROOF COMPACT GEN 1

Oprawy oświetleniowe odporne na wilgoć, z wewnętrznym okablowaniem (L, N, E)

CECHY PRODUKTU

- Obudowa z poliwęglanu, ze wspornikami montażowymi ze stali, zestawem do montażu podwieszanego i zestawem zabezpieczenia przed kradzieżą
- Wewnętrzne okablowanie 3×1,5 mm² zainstalowane
- Stopień ochrony: IP66
- Temperatura otoczenia podczas pracy: -30…+50°C
- Wysoka skuteczność świetlna: do 120 lm/W

ZALETY PRODUKTU

- Łatwy dostęp do złączy elektrycznych dzięki trzonkom z mechanizmem Twist & Lock
- Ruchome wsporniki montażowe na całej długości umożliwiają wykorzystanie starych otworów
- Szybka modyfikacja instalacji dzięki zintegrowanemu okablowaniu wewnętrznemu
- Instalacja elektryczna bez użycia narzędzi za pomocą wtyków
- Pięcioletnia gwarancja

ZASTOSOWANIA

- Pomieszczenia przemysłowe i magazynowe
- Parkingi i przejścia podziemne
- Garaże
- Warsztaty, linie montażowe

SPRZĘT/AKCESORIA

- Klamry ze stali nierdzewnej z wkrętami zabezpieczającymi w zestawie
- Akcesoria do montażu w zestawie (zestaw do montażu podwieszanego, zestaw zabezpieczający przed kradzieżą)

SZCZEGÓŁOWE INFORMACJE O PRODUKCIE

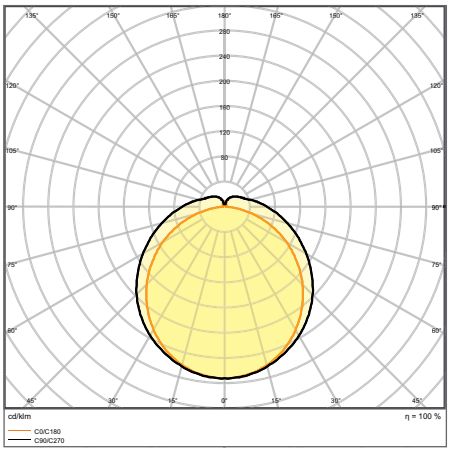

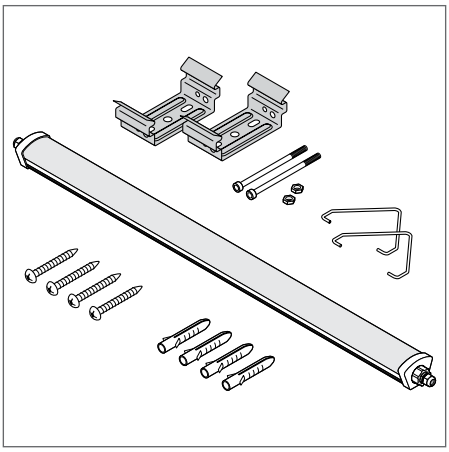

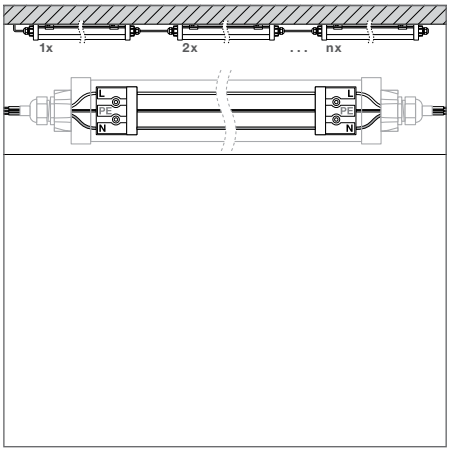

DP COMPACT 1500 55 W 4000K IP66 GR

Rysunki prezentowane w katalogu mają jedynie charakter informacyjny. Wymiary i kolory można znaleźć w tabeli produktów.

DAMP PROOF COMPACT GEN 1

Oprawy oświetleniowe odporne na wilgoć, z wewnętrznym okablowaniem (L, N, E)

PERFOR-MANCE CLASS

Nazwa produktu	EAN (GTIN)	Zamiennik dla	W	lm	lm/W	K	L80 [2]	°	D × Sz × W [mm] Ø × W [mm]
DP COMPACT 1200 23W/3000K IP66 GR	4058075**424227**	1 × 36 W FL	23	2600	115	3000	35000	120	1290 × 86 × 68
DP COMPACT 1200 23 W 4000K IP66 GR	4058075**210028**	1 × 36 W FL	23	2800	120	4000	35000	120	1290 × 86 × 68
DP COMPACT 1200 44W/3000K IP66 GR	4058075**424241**	2 × 36 W FL	44	5100	115	3000	35000	120	1290 × 86 × 68
DP COMPACT 1200 44 W 4000K IP66 GR	4058075**210042**	2 × 36 W FL	44	5400	120	4000	35000	120	1290 × 86 × 68
DP COMPACT 1200 44 W 6500K IP66 GR	4058075**210066**	2 × 36 W FL	44	5400	120	6500	35000	120	1290 × 86 × 68
DP COMPACT 1500 31W/3000K IP66 GR	4058075**424265**	1 × 58 W FL	31	3500	115	3000	35000	120	1590 × 86 × 68
DP COMPACT 1500 31 W 4000K IP66 GR	4058075**210080**	1 × 58 W FL	31	3800	120	4000	35000	120	1590 × 86 × 68
DP COMPACT 1500 55W/3000K IP66 GR	4058075**424289**	2 × 58 W FL	55	6300	115	3000	35000	120	1590 × 86 × 68
DP COMPACT 1500 55 W 4000K IP66 GR	4058075**210103**	2 × 58 W FL	55	6700	120	4000	35000	120	1590 × 86 × 68
DP COMPACT 1500 55 W 6500K IP66 GR	4058075**210127**	2 × 58 W FL	55	6700	120	6500	35000	120	1590 × 86 × 68

[1] Szczegółowe warunki gwarancji można znaleźć na stronie: www.ledvance.com/guarantee.
[2] t [h]: L70/B50 przy 25°C (T_a) / t [h]: L80/B10 przy 25°C (T_a)

DAMP PROOF COMPACT GEN 2

Nowoczesne oprawy oświetleniowe odporne na wilgoć w wersjach z przełącznikiem strumienia świetlnego

CECHY PRODUKTU

- Dostępna opcja wyboru mocy umożliwiająca wybór między dwoma wielkościami strumienia świetlnego
- Dostępne wersje z zainstalowanym wewnętrznym okablowaniem 3 × 1,5 mm²
- Trwałość (L80/B10): do 50 tys. godzin (przy 25°C)
- Wysoka skuteczność świetlna: do 123 lm/W
- Obudowa z poliwęglanu, stopień ochrony IP66 i IK08
- Kąt wiązki światła: 120°

ZALETY PRODUKTU

- Wysoce uniwersalne dzięki dostępnym wersjom z wyborem mocy, które umożliwiają wybór dwóch różnych zestawów strumieni świetlnych
- Doskonałe do zastosowania w przypadku większych instalacjach dzięki zainstalowanemu okablowaniu wewnętrznemu (3 × 1,5 mm²)
- Łatwy dostęp do złączy elektrycznych dzięki trzonkom z mechanizmem „Twist & Lock”
- Instalacja elektryczna bez użycia narzędzi za pomocą wtyków
- Równomierny rozsył strumienia świetlnego
- Pięcioletnia gwarancja

ZASTOSOWANIA

- Pomieszczenia przemysłowe i magazynowe
- Parkingi i przejścia podziemne
- Garaże
- Warsztaty, linie montażowe

SPRZĘT/AKCESORIA

- Klamry ze stali nierdzewnej z wkrętami zabezpieczającymi w zestawie
- Akcesoria do montażu w zestawie (zestaw do montażu podwieszanego, zestaw zabezpieczający przed kradzieżą)

SZCZEGÓŁOWE INFORMACJE O PRODUKCIE

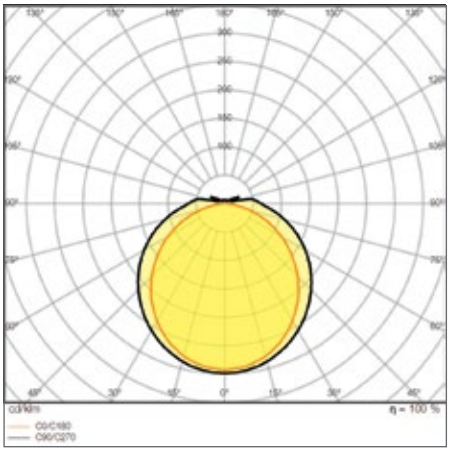

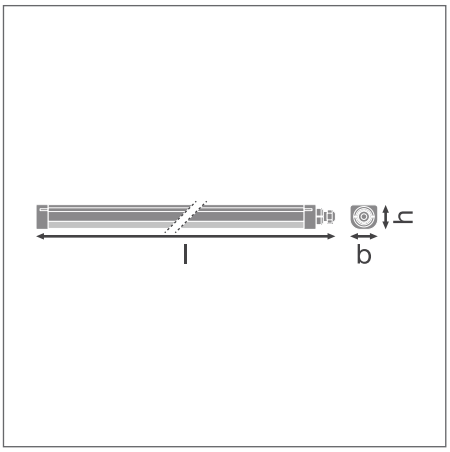

DP COMP 1200 P 33W 840 IP66 PS

Rysunki prezentowane w katalogu mają jedynie charakter informacyjny. Wymiary i kolory można znaleźć w tabeli produktów.

SZCZEGÓŁOWE INFORMACJE O PRODUKCIE

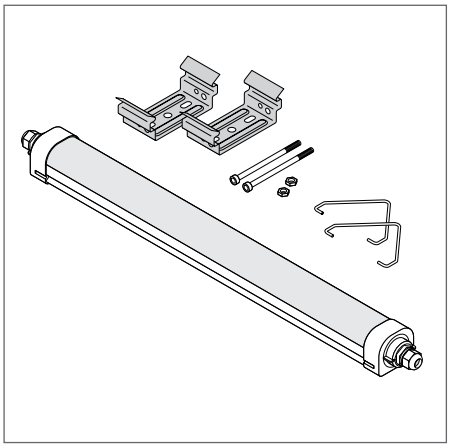

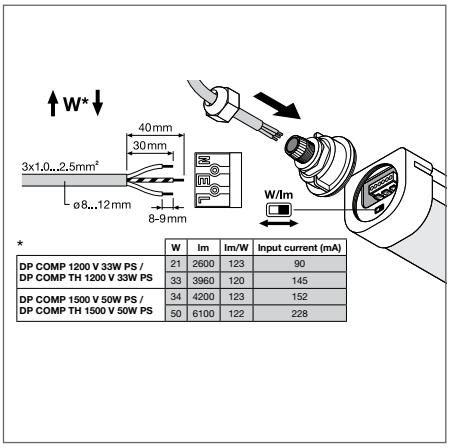

*

	W	lm	lm/W	Input current (mA)
DP COMP 1200 V 33W PS / DP COMP TH 1200 V 33W PS	21	2600	123	90
	33	3960	120	145
DP COMP 1500 V 50W PS / DP COMP TH 1500 V 50W PS	34	4200	123	152
	50	6100	122	228

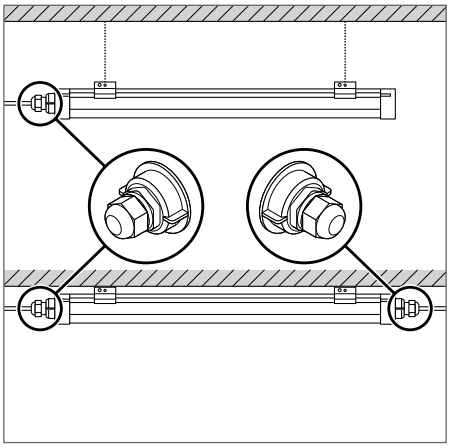

DAMP PROOF COMPACT GEN 2

Nowoczesne oprawy oświetleniowe odporne na wilgoć w wersjach z przełącznikiem strumienia świetlnego

VALUE CLASS | TÜV SÜD | FLICKER VALUE <10% | Ra >80 | IP66 | IK08 | LEDVANCE 5 year guarantee [1]

Nazwa produktu	EAN (GTIN)	Zamiennik dla	W	lm	lm/W	K	L70 [2]	°	D × Sz × W [mm] Ø × W [mm]
DP Comp 600 V 16W 840 IP66	4058075**740853**	2 × 18W FL	16	1920	120	4000	75000	120	643 × 60 × 53
DP Comp 1200 V 33W 840 IP66 PS	4058075**740877**	2 × 36W FL	33	3960	123	4000	75000	120	1243 × 60 × 53
DP Comp 1500 V 50W 840 IP66 PS	4058075**740891**	2 × 58W FL	50	6100	123	4000	75000	120	1543 × 60 × 53

DAMP PROOF COMPACT THROUGHWIRING GEN 2

Nowoczesne oprawy oświetleniowe odporne na wilgoć w wersjach z zainstalowanym okablowaniem wewnętrznym oraz przełącznikiem strumienia świetlnego

VALUE CLASS | TÜV SÜD | FLICKER VALUE <10% | Ra >80 | IP66 | IK08 | LEDVANCE 5 year guarantee [1]

Nazwa produktu	EAN (GTIN)	Zamiennik dla	W	lm	lm/W	K	L70 [2]	°	D × Sz × W [mm] Ø × W [mm]
DP Comp TH 1200 V 33W 840 IP66 PS	4058075**740914**	2 × 36W FL	33	3960	123	4000	75000	120	1285 × 60 × 53
DP Comp TH 1200 V 33W 865 IP66 PS	4058075**740952**	2 × 36W FL	33	3960	123	6500	75000	120	1285 × 60 × 53
DP Comp TH 1500 V 50W 840 IP66 PS	4058075**740938**	2 × 58W FL	50	6100	123	4000	75000	120	1585 × 60 × 53
DP Comp TH 1500 V 50W 865 IP66 PS	4058075**740976**	2 × 58W FL	50	6100	123	6500	75000	120	1585 × 60 × 53
DP Comp TH 1500 V 62W 840 IP66	4058075**740990**	3 × 58W FL	62	7500	120	4000	55000	120	1585 × 60 × 53

[1] Szczegółowe warunki gwarancji można znaleźć na stronie: www.ledvance.com/guarantee.
[2] t [h]: L70/B50 przy 25°C (T_a) / t [h]: L80/B10 przy 25°C (T_a)

DAMP PROOF GEN 2

Oprawy odporne na wilgoć

CECHY PRODUKTU

- Obudowa z poliwęglanu, ze wspornikami montażowymi ze stali, zestawem do montażu podwieszanego i zestawem zabezpieczenia przed kradzieżą
- Dostępne wersje ze sterowaniem przy pomocy przełącznika, z okablowaniem wewnętrznym 5 × 2,5 mm², wersje DALI oraz z 3-godzinną baterią do oświetlenia awaryjnego
- Stopień ochrony: IP65
- Temperatura otoczenia podczas pracy: od -25°C do +40°C
- Wysoka skuteczność świetlna: do 135 lm/W

ZALETY PRODUKTU

- Szeroka gama zastosowań (wersje ze sterowaniem przy pomocy przełącznika, wersje DALI, wersje z okablowaniem wewnętrznym, z baterią do oświetlenia awaryjnego)
- Uniwersalne zastosowania dzięki szerokiej gamie wyposażenia dodatkowego do montażu i zawieszenia (w zestawie)
- Oznaczenie D dotyczy montażu na powierzchniach o ograniczonej temperaturze
- Oszczędność energii do 60% (w porównaniu z oprawami oświetleniowymi wykorzystującymi świetlówki)
- Wszystkie wersje są objęte pięcioletnią gwarancją, z wyjątkiem wersji z funkcją oświetlenia awaryjnego: trzyletnia gwarancja (wewnętrzna 3-godzinna bateria)

ZASTOSOWANIA

- Pomieszczenia przemysłowe i magazynowe
- Parkingi i przejścia podziemne
- Garaże
- Warsztaty, linie montażowe

SPRZĘT/AKCESORIA

- Klamry ze stali nierdzewnej z wkrętami zabezpieczającymi w zestawie
- Akcesoria do montażu w zestawie (zestaw do montażu podwieszanego, zestaw zabezpieczający przed kradzieżą)

SZCZEGÓŁOWE INFORMACJE O PRODUKCIE

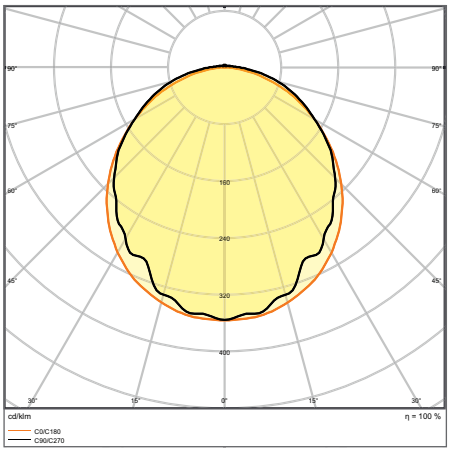

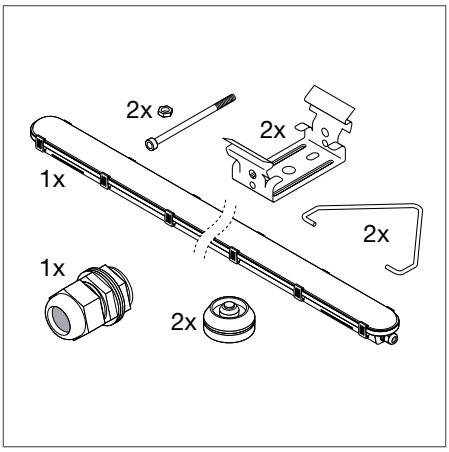

DP 1500 81W 840 IP65 GY DP 1500 81W 865 IP65 GY	PIN1 (ON ⟷ OFF)	PIN2 (ON ⟷ OFF)	W	lm
230V LED	ON	ON	81	11000
	ON	OFF	69	9600
	OFF	ON	57	8200
	OFF	OFF	46	6600

DP 1200 18 W 4000K IP65 GY

Rysunki prezentowane w katalogu mają jedynie charakter informacyjny. Wymiary i kolory można znaleźć w tabeli produktów.

DAMP PROOF ON/OFF + DALI

Odporne na wilgoć oprawy oświetleniowe, o klasycznym kształcie

PERFORMANCE CLASS | VIVA RES | ENEC[1] | TÜV SÜD[1] | D | FLICKER VALUE <10% | Ra >80 | IP65 | IK08 | LEDVANCE 5 year guarantee[2]

Nazwa produktu	EAN (GTIN)	Zamiennik dla	W	lm	lm/W	K	L80[3]	°		D × Sz × W [mm] Ø × W [mm]
DP 1200 18W 840 IP65 GY	4058075**541047**	1 × 36 W FL	18	2400	135	4000	50000	110	—	1200 × 82 × 68
DP 1200 18W 865 IP65 GY	4058075**541061**	1 × 36 W FL	18	2400	135	6500	50000	110	—	1200 × 82 × 68
DP 1200 32W 830 IP65 GY	4058075**541085**	2 × 36 W FL	32	4000	125	3000	50000	110	—	1200 × 82 × 68
DP 1200 32W 840 IP65 GY	4058075**541108**	2 × 36 W FL	32	4400	135	4000	50000	110	—	1200 × 82 × 68
DP 1200 32W 865 IP65 GY	4058075**541122**	2 × 36 W FL	32	4400	135	6500	50000	110	—	1200 × 82 × 68
DP 1500 26W 840 IP65 GY	4058075**541146**	1 × 58 W FL	26	3500	135	4000	50000	110	—	1500 × 82 × 68
DP 1500 26W 865 IP65 GY	4058075**541160**	1 × 58 W FL	26	3500	115	6500	50000	110	—	1500 × 82 × 68
DP 1500 46W 830 IP65 GY	4058075**541184**	2 × 58 W FL	46	5750	125	3000	50000	110	—	1500 × 82 × 68
DP 1500 46W 840 IP65 GY	4058075**541207**	2 × 58 W FL	46	6400	135	4000	50000	110	—	1500 × 82 × 68
DP 1500 46W 865 IP65 GY	4058075**541221**	2 × 58 W FL	46	6400	135	6500	50000	110	—	1500 × 82 × 68
DP 1500 58W 840 IP65 GY	4058075**541245**	2 × 70 W FL	58	8000	135	4000	50000	110	—	1500 × 82 × 68
DP 1500 58W 865 IP65 GY	4058075**541269**	2 × 70 W FL	58	8000	135	6500	50000	110	—	1500 × 82 × 68
DP 1500 81W 840 IP65 GY	4058075**541283**	2 × 80 W FL	81	11000	135	4000	50000	110	—	1500 × 82 × 68
DP 1500 81W 865 IP65 GY	4058075**541306**	2 × 80 W FL	81	11000	135	6500	50000	110	—	1500 × 82 × 68
DP DALI 1200 18W 840 IP65 GY	4058075**541641**	1 × 36 W FL	18	2400	135	4000	50000	110	DALI-2	1200 × 82 × 68
DP DALI 1200 18W 865 IP65 GY	4058075**541665**	1 × 36 W FL	18	2400	135	6500	50000	110	DALI-2	1200 × 82 × 68
DP DALI 1200 32W 830 IP65 GY	4058075**541689**	2 × 36 W FL	32	4000	125	3000	50000	110	DALI-2	1200 × 82 × 68
DP DALI 1200 32W 840 IP65 GY	4058075**541702**	2 × 36 W FL	32	4400	135	4000	50000	110	DALI-2	1200 × 82 × 68
DP DALI 1200 32W 865 IP65 GY	4058075**541726**	1 × 36 W FL	32	4000	125	6500	50000	110	DALI-2	1200 × 82 × 68
DP DALI 1500 26W 840 IP65 GY	4058075**541740**	1 × 58 W FL	26	3500	135	4000	50000	110	DALI-2	1500 × 82 × 68
DP DALI 1500 26W 865 IP65 GY	4058075**541764**	1 × 58 W FL	26	3500	135	6500	50000	110	DALI-2	1500 × 82 × 68
DP DALI 1500 46W 830 IP65 GY	4058075**541788**	2 × 58 W FL	46	5750	125	3000	50000	110	DALI-2	1500 × 82 × 68
DP DALI 1500 46W 840 IP65 GY	4058075**541801**	2 × 58 W FL	46	6400	135	4000	50000	110	DALI-2	1500 × 82 × 68
DP DALI 1500 46W 865 IP65 GY	4058075**541825**	2 × 58 W FL	46	6400	135	6500	50000	110	DALI-2	1500 × 82 × 68
DP DALI 1500 58W 840 IP65 GY	4058075**541849**	2 × 70 W FL	58	8000	135	4000	50000	110	DALI-2	1500 × 82 × 68
DP DALI 1500 58W 865 IP65 GY	4058075**541863**	2 × 70 W FL	58	8000	135	6500	50000	110	DALI-2	1500 × 82 × 68

DAMP PROOF 5X THROUGHWIRING

Oprawy oświetleniowe odporne na wilgoć o klasycznym kształcie, z okablowaniem wewnętrznym 5 × 2,5 mm²

PERFORMANCE CLASS | ENEC[1] | TÜV SÜD[1] | D | FLICKER VALUE <10% | Ra >80 | IP65 | IK08 | LEDVANCE 5 year guarantee[2]

Nazwa produktu	EAN (GTIN)	Zamiennik dla	W	lm	lm/W	K	L80[3]	°	D × Sz × W [mm] Ø × W [mm]
DP 5TH 1200 32W 840 IP65 GY	4058075**541924**	2 × 36 W FL	32	4400	135	4000	50000	110	1200 × 82 × 68
DP 5TH 1500 46W 840 IP65 GY	4058075**541948**	2 × 58 W FL	46	6400	135	4000	50000	110	1500 × 82 × 68

[1] Certyfikaty opraw oświetleniowych odpornych na wilgoć: wersje: ON/OFF, DALI i wersje z okablowaniem wewnętrznym: TÜV Süd i ENEC; wersje Emergency: CE.
[2] Szczegółowe warunki gwarancji można znaleźć na stronie: www.ledvance.com/guarantee.
[3] trwałość [h]: L70/B50 przy 25°C (T_a) / trwałość [h]: L80/B10 przy 25°C (T_a)

DAMP PROOF EMERGENCY

Oprawy oświetleniowe odporne na wilgoć, o klasycznym kształcie, ze zintegrowaną funkcją oświetlenia awaryjnego

PERFOR-MANCE CLASS | D | FLICKER VALUE <10% | Ra >80 | IP65 | IK08 | LEDVANCE 3 year guarantee [1]

Nazwa produktu	EAN (GTIN)	Zamiennik dla	W	lm	lm/W	K	L80 [2]	∡°	D × Sz × W [mm] Ø × W [mm]
DP EM 1200 18W 840 IP65 GY	4058075**541320**	1 × 36 W FL	18	2400	135	4000	50000	110	1200 × 82 × 68
DP EM 1200 18W 865 IP65 GY	4058075**541344**	1 × 36 W FL	18	2400	135	6500	50000	110	1200 × 82 × 68
DP EM 1200 32W 830 IP65 GY	4058075**541368**	2 × 36 W FL	32	4000	125	3000	50000	110	1200 × 82 × 68
DP EM 1200 32W 840 IP65 GY	4058075**541382**	2 × 36 W FL	32	4400	135	4000	50000	110	1200 × 82 × 68
DP EM 1200 32W 865 IP65 GY	4058075**541405**	2 × 36 W FL	32	4400	125	6500	50000	110	1200 × 82 × 68
DP EM 1500 26W 840 IP65 GY	4058075**541429**	1 × 58 W FL	26	3500	150	4000	50000	110	1500 × 82 × 68
DP EM 1500 26W 865 IP65 GY	4058075**541443**	1 × 58 W FL	26	3500	135	6500	50000	110	1500 × 82 × 68
DP EM 1500 46W 830 IP65 GY	4058075**541467**	2 × 58 W FL	46	5750	125	3000	50000	110	1500 × 82 × 68
DP EM 1500 46W 840 IP65 GY	4058075**541481**	2 × 58 W FL	46	6400	135	4000	50000	110	1500 × 82 × 68
DP EM 1500 46W 865 IP65 GY	4058075**541504**	2 × 58 W FL	46	6400	135	6500	50000	110	1500 × 82 × 68
DP EM 1500 58W 840 IP65 GY	4058075**541528**	2 × 70 W FL	58	8000	135	4000	50000	110	1500 × 82 × 68
DP EM 1500 58W 865 IP65 GY	4058075**541542**	2 × 70 W FL	58	8000	135	6500	50000	110	1500 × 82 × 68
DP EM 1500 81W 840 IP65 GY	4058075**541566**	2 × 80 W FL	81	11000	135	4000	50000	110	1500 × 82 × 68
DP EM 1500 81W 865 IP65 GY	4058075**541580**	2 × 80 W FL	81	11000	135	6500	50000	110	1500 × 82 × 68

EMERGENCY LIGHTING PROPERTIES

Nazwa produktu	Czas pracy baterii w trybie awaryjnym	Typ testu trybu awaryjnego	Tryb pracy oświetlenia awaryjnego	Strumień świetlny w trybie pracy awaryjnej	Typ baterii
DP EM 1200 18W 840 IP65 GY	3 h	Automatyczny	Obsługowy/bezobsługowy	500 lm	LiFePO4
DP EM 1200 18W 865 IP65 GY	3 h	Automatyczny	Obsługowy/bezobsługowy	500 lm	LiFePO4
DP EM 1200 32W 830 IP65 GY	3 h	Automatyczny	Obsługowy/bezobsługowy	500 lm	LiFePO4
DP EM 1200 32W 840 IP65 GY	3 h	Automatyczny	Obsługowy/bezobsługowy	500 lm	LiFePO4
DP EM 1200 32W 865 IP65 GY	3 h	Automatyczny	Obsługowy/bezobsługowy	500 lm	LiFePO4
DP EM 1500 26W 840 IP65 GY	3 h	Automatyczny	Obsługowy/bezobsługowy	500 lm	LiFePO4
DP EM 1500 26W 865 IP65 GY	3 h	Automatyczny	Obsługowy/bezobsługowy	500 lm	LiFePO4
DP EM 1500 46W 830 IP65 GY	3 h	Automatyczny	Obsługowy/bezobsługowy	500 lm	LiFePO4
DP EM 1500 46W 840 IP65 GY	3 h	Automatyczny	Obsługowy/bezobsługowy	500 lm	LiFePO4
DP EM 1500 46W 865 IP65 GY	3 h	Automatyczny	Obsługowy/bezobsługowy	500 lm	LiFePO4
DP EM 1500 58W 840 IP65 GY	3 h	Automatyczny	Obsługowy/bezobsługowy	500 lm	LiFePO4
DP EM 1500 58W 865 IP65 GY	3 h	Automatyczny	Obsługowy/bezobsługowy	500 lm	LiFePO4
DP EM 1500 81W 840 IP65 GY	3 h	Automatyczny	Obsługowy/bezobsługowy	500 lm	LiFePO4
DP EM 1500 81W 865 IP65 GY	3 h	Automatyczny	Obsługowy/bezobsługowy	500 lm	LiFePO4

[1] Szczegółowe warunki gwarancji można znaleźć na stronie: www.ledvance.com/guarantee.
[2] t [h]: L70/B50 przy 25°C (T_a) / t [h]: L80/B10 przy 25°C (T_a)

DAMP PROOF SENSOR

Oprawy oświetleniowe odporne na wilgoć o klasycznym kształcie, z czujnikiem o wysokiej częstotliwości

CECHY PRODUKTU

- Czujnik o wysokiej częstotliwości do wykrywania światła i ruchu
- Czujnik z funkcją „leader-follower” i „leader-leader”
- Wysoka skuteczność świetlna: do 139 lm/W
- Kąt wiązki światła: 110°

ZALETY PRODUKTU

- Możliwa instalacja wielu czujników przełączających oprawy oświetleniowe dzięki funkcjom „leader-follower” i „leader-leader”
- Wielozakresowa regulacja zakresu czujnika wykrywania światła i czasu potrzymania
- Niewielkie tętnienie światła: < 10%
- Łatwa instalacja, podłączenie nie wymaga zastosowania narzędzi
- Pięcioletnia gwarancja

ZASTOSOWANIA

- Pomieszczenia przemysłowe i magazynowe
- Parkingi i przejścia podziemne
- Garaże
- Warsztaty, linie montażowe

SPRZĘT/AKCESORIA

- Akcesoria do kilku opcji montażu dostępne jako wyposażenie dodatkowe
- W zestawie wsporniki montażowe, zabezpieczenie przed kradzieżą, trójkąt, drugi dławik i dwie przelotki

SZCZEGÓŁOWE INFORMACJE O PRODUKCIE

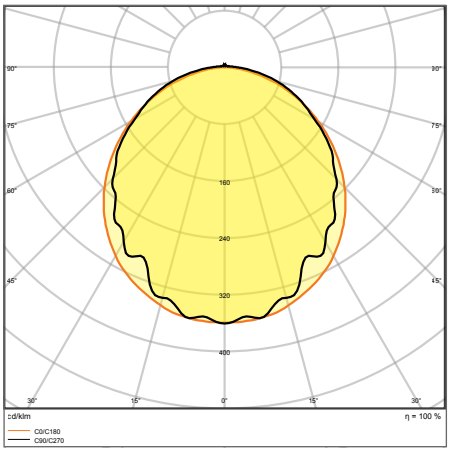

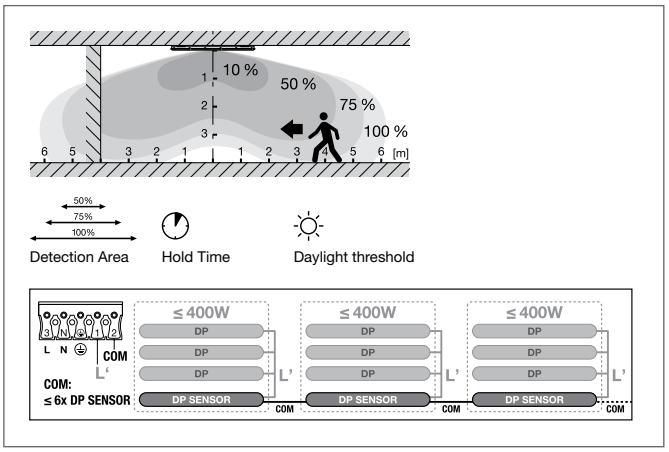

DP S 1200 32W 840 IP65 GY

Rysunki prezentowane w katalogu mają jedynie charakter informacyjny. Wymiary i kolory można znaleźć w tabeli produktów.

DAMP PROOF SENSOR

Oprawy oświetleniowe odporne na wilgoć o klasycznym kształcie, z czujnikiem o wysokiej częstotliwości

PERFOR-MANCE CLASS | D | FLICKER VALUE <10% | Ra >80 | IP65 | IK08 | LEDVANCE 5 year guarantee [1]

Nazwa produktu	EAN (GTIN)	Zamiennik dla	W	lm	lm/W	K	L80 [2]	°	D × Sz × W [mm] Ø × W [mm]
DP S 1200 32W 840 IP65 GY	4058075**541962**	2 × 36 W FL	32	4 400	138	4 000	50000	110	1 200 × 82 × 68
DP S 1500 46W 840 IP65 GY	4058075**541986**	2 × 58 W FL	46	6 400	139	4 000	50000	110	1 500 × 82 × 68
DP S 1500 58W 840 IP65 GY	4058075**542006**	2 × 70 W FL	58	8 000	138	4 000	50000	110	1 500 × 82 × 68

WŁAŚCIWOŚCI CZUJNIKÓW

Nazwa produktu	Typ czujnika	Technologia czujnika	Poziom czułości czujnika światła	Zasięg czujnika ruchu	Kąt działania czujnika ruchu	Czas załączania sterowany czujnikiem
DP S 1200 32W 840 IP65 GY	Motion/Light	Mikrofale	2…50 lx	6…14 m	110°	5 s…15 min
DP S 1500 46W 840 IP65 GY	Motion/Light	Mikrofale	2…50 lx	6…14 m	110°	5 s…15 min
DP S 1500 58W 840 IP65 GY	Motion/Light	Mikrofale	2…50 lx	6…14 m	110°	5 s…15 min

[1] Szczegółowe warunki gwarancji można znaleźć na stronie: www.ledvance.com/guarantee.
[2] trwałość [h]: L70/B50 przy 25°C (T_a) / trwałość [h]: L80/B10 przy 25°C (T_a)

DAMP PROOF SPECIAL GEN 2

Rurkowe oprawy odporne na wilgoć o bardzo wysokim stopniu ochrony (IP), odporne na amoniak, przeznaczone do zastosowań zewnętrznych

CECHY PRODUKTU

- Szczelna obudowa z PMMA
- Odporność na amoniak
- Stopień ochrony: IP67 (DIN EN 60529), IP69K (norma ISO 20653:2013)
- Wewnętrzne okablowanie zainstalowane w oprawie oświetleniowej

ZALETY PRODUKTU

- Całkowicie uszczelniona, przeznaczona do zastosowań w rolnictwie
- Również do zastosowania w odkrytych przestrzeniach zewnętrznych
- Dzięki obrotowemu mocowaniu oprawę oświetleniową można zamocować w dowolnej pozycji, zapewniając optymalne sterowanie oświetleniem
- Łatwy montaż: wsporniki mogą być umieszczone dowolnie w oprawie oświetleniowej
- Pięcioletnia gwarancja

ZASTOSOWANIA

- Hodowla zwierząt gospodarskich, z wyjątkiem drobiu
- Przemysł spożywczy
- Otwarte parkingi i przejścia podziemne
- Garaże
- Warsztaty, linie montażowe

SZCZEGÓŁOWE INFORMACJE O PRODUKCIE

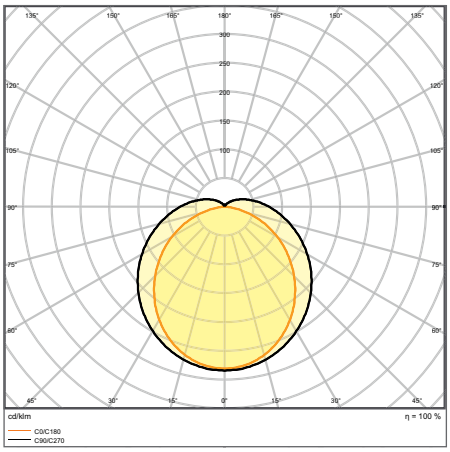

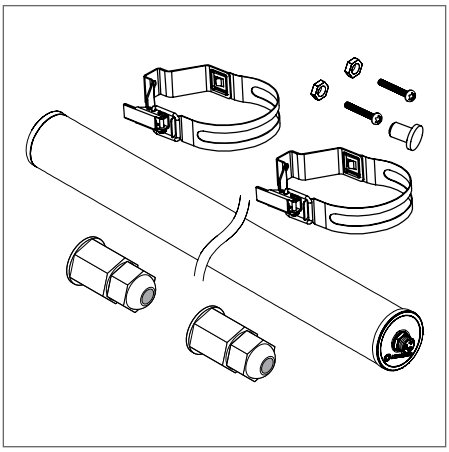

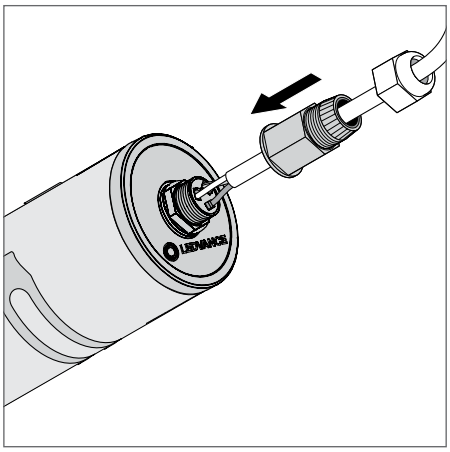

DP SPECIAL 1500 50 W 4000 K WT IP67

Rysunki prezentowane w katalogu mają jedynie charakter informacyjny. Wymiary i kolory można znaleźć w tabeli produktów.

DAMP PROOF SPECIAL GEN 2

Rurkowe oprawy odporne na wilgoć o bardzo wysokim stopniu ochrony (IP), odporne na amoniak, przeznaczone do zastosowań zewnętrznych

PERFOR-MANCE CLASS

FLICKER VALUE ≤5%

R_a >80

IP67

IK06

LEDVANCE 5 year guarantee [1]

Nazwa produktu	EAN (GTIN)	Zamiennik dla	W	lm	lm/W	K	L80 [2]	°	D × Sz × W [mm] Ø × W [mm]
DP SPECIAL 1200 22 W 4000 K WT IP67	4058075**452114**	1 × 36 W FL	22	2800	130	4000	50000	120	1200 × 82
DP SPECIAL 1200 42 W 4000 K WT IP67	4058075**452152**	2 × 36 W FL	42	5500	130	4000	50000	120	1200 × 82
DP SPECIAL 1500 30 W 4000 K WT IP67	4058075**452138**	1 × 58 W FL	30	3900	130	4000	50000	120	1500 × 82
DP SPECIAL 1500 50 W 4000 K WT IP67	4058075**452176**	2 × 58 W FL	50	6500	130	4000	50000	120	1500 × 82

[1] Szczegółowe warunki gwarancji można znaleźć na stronie: www.ledvance.com/guarantee.
[2] t [h]: L70/B50 przy 25°C (T_a) / t [h]: L80/B10 przy 25°C (T_a)

DAMP PROOF HOUSING

Oprawy oświetleniowe odporne na wilgoć przeznaczone do tub LED T8

CECHY PRODUKTU

- Obudowa oprawy oświetleniowej: dostępna z 1 lub 2 tubami T8 LED
- Odpowiednie dla LED TUBE T8 EM i LED TUBE T8 EM CONNECTED
- Stopień ochrony: IP65
- Zintegrowany bezpiecznik elektryczny

ZALETY PRODUKTU

- Łatwa i szybka instalacja
- Wcześniej przygotowane okablowanie ułatwia instalację tub AC LED
- Instalacja nie wymaga użycia narzędzi
- Trwała obudowa
- Odnawialne rozwiązanie dzięki wymiennym źródłom światła
- Pięcioletnia gwarancja

OBSZARY ZASTOSOWAŃ

- Parkingi, magazyny, obszary produkcyjne
- Parkingi i przejścia podziemne
- Garaże

SPRZĘT/AKCESORIA

- Wszystkie wymagane akcesoria w zestawie
- Dostępny zestaw wewnętrznego okablowania

DAMP PROOF HOUSING GEN 3

Odporna na wilgoć oprawa do lamp LED T8 z beznarzędziowym złączem oprawy

PERFORMANCE CLASS

TÜVRheinland CERTIFIED — Regular Production Surveillance Safety Type Approved — www.tuv.com ID 1111267276

IP65 IK08

LEDVANCE 5 year guarantee [1]

Nazwa produktu	EAN (GTIN)		D × Sz × W [mm] Ø × W [mm]
DP HOUSING 600 P 1XLAMP IP65	4099854**118050**	G13	675 × 65 × 70
DP HOUSING 600 P 2XLAMP IP65	4099854**118074**	G13	675 × 95 × 70
DP HOUSING 1200 P 1XLAMP IP65	4099854**118098**	G13	1280 × 65 × 70
DP HOUSING 1200 P 2XLAMP IP65	4099854**118111**	G13	1280 × 95 × 70
DP HOUSING 1500 P 1XLAMP IP65	4099854**118159**	G13	1585 × 65 × 70
DP HOUSING 1500 P 2XLAMP IP65	4099854**118210**	G13	1585 × 95 × 70

[1] Szczegółowe warunki gwarancji można znaleźć na stronie: www.ledvance.com/guarantee.
Rysunki prezentowane w katalogu mają jedynie charakter informacyjny. Wymiary i kolory można znaleźć w tabeli produktów.

DAMP PROOF HOUSING GEN 3 DALI

Oprawy oświetleniowe odporne na wilgoć przeznaczone dla ściemnialnych tub LED

PERFOR-MANCE CLASS

IP65 IK08 LEDVANCE 5 year guarantee[1]

Nazwa produktu	EAN (GTIN)			D × Sz × W [mm] Ø × W [mm]
DP HOUSING DALI 1200 P 1XLAMP IP65	4099854**146442**	G13	DALI-2	1280 × 65 × 70
DP HOUSING DALI 1200 P 2XLAMP IP65	4099854**146466**	G13	DALI-2	1280 × 95 × 70
DP HOUSING DALI 1500 P 1XLAMP IP65	4099854**146480**	G13	DALI-2	1585 × 65 × 70
DP HOUSING DALI 1500 P 2XLAMP IP65	4099854**146503**	G13	DALI-2	1585 × 95 × 70

DAMP PROOF HOUSING EMERGENCY

Odporna na wilgoć oprawa do oświetlenia awaryjnego

PERFOR-MANCE CLASS

IP65 IK08 LEDVANCE 3 year guarantee[1]

Nazwa produktu	EAN (GTIN)			D × Sz × W [mm] Ø × W [mm]
DP HOUSING EM 1200 P 1XLAMP IP65	4099854**148880**	G13	DALI-2	1280 × 65 × 70
DP HOUSING EM 1200 P 2XLAMP IP65	4099854**148903**	G13	DALI-2	1280 × 95 × 70
DP HOUSING EM 1500 P 1XLAMP IP65	4099854**148927**	G13	DALI-2	1585 × 65 × 70
DP HOUSING EM 1500 P 2XLAMP IP65	4099854**148941**	G13	DALI-2	1585 × 95 × 70

WŁAŚCIWOŚCI OŚWIETLENIA AWARYJNEGO

Nazwa produktu	Czas pracy baterii w trybie awaryjnym	Typ testu trybu awaryjnego	Tryb pracy oświetlenia awaryjnego	Strumień świetlny w trybie pracy awaryjnej	Typ baterii
DP HOUSING EM 1200 P 1XLAMP IP65	3 h	Automatyczny	Maintained	330 lm	LiFePO4
DP HOUSING EM 1200 P 2XLAMP IP65	3 h	Automatyczny	Maintained	320 lm	LiFePO4
DP HOUSING EM 1500 P 1XLAMP IP65	3 h	Automatyczny	Maintained	330 lm	LiFePO4
DP HOUSING EM 1500 P 2XLAMP IP65	3 h	Automatyczny	Maintained	320 lm	LiFePO4

[1] Szczegółowe warunki gwarancji można znaleźć na stronie: www.ledvance.com/guarantee.
Rysunki prezentowane w katalogu mają jedynie charakter informacyjny. Wymiary i kolory można znaleźć w tabeli produktów.

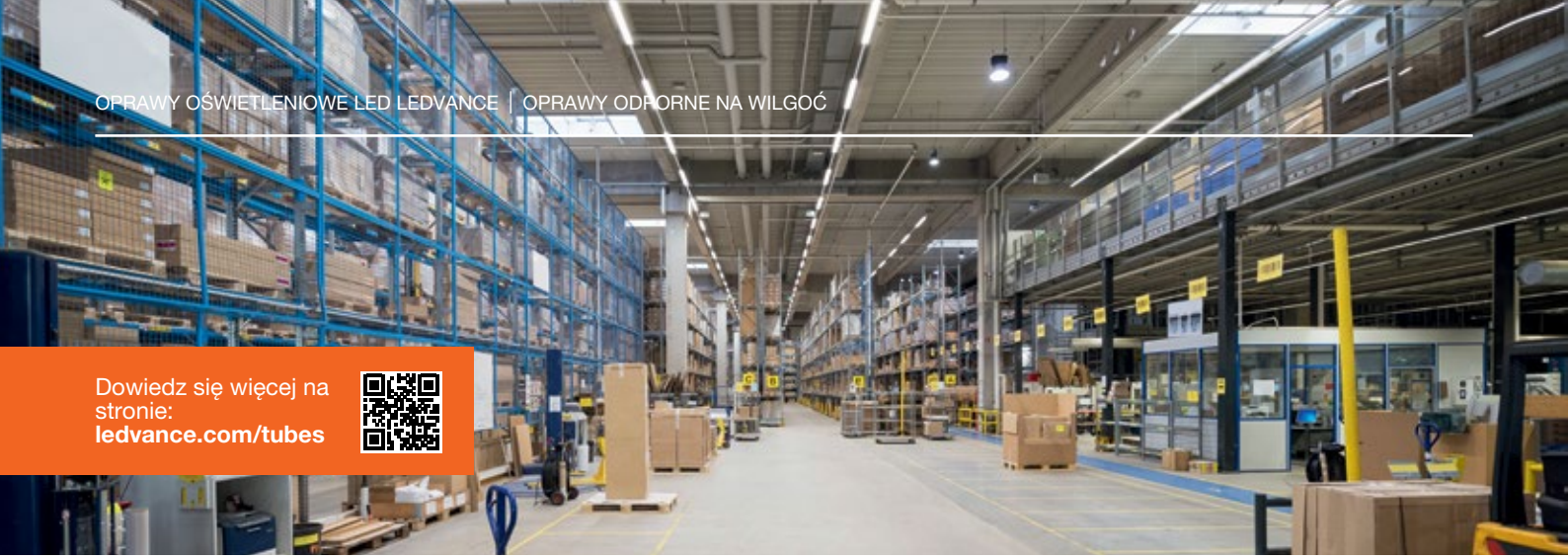

Dowiedz się więcej na stronie:
ledvance.com/tubes

WYMARZONE OŚWIETLENIE DO MAGAZYNÓW I PARKINGÓW

LEDVANCE DAMP PROOF HOUSING to funkcjonalne i trwałe oprawy oświetleniowe, które stanowią doskonale rozwiązanie do zastosowania w magazynach i parkingach o wysokości do czterech metrów. W połączeniu z LEDVANCE LED TUBE T8 EM CONNECTED i LEDVANCE CONNECTED SENSOR ST8 LOW BAY można błyskawicznie stworzyć inteligentny system oświetlenia.

Wykorzystując bezprzewodowy standard Zigbee 3.0, czujnik wykrywania ruchu steruje powiązanymi tubami LED bez okablowania. Rezultat: światło w odpowiednim miejscu o właściwym czasie oraz znaczące obniżenie zużycia energii.

LEDVANCE LED TUBE T8 EM CONNECTED P

4058075824010 EAN (GTIN) Praca ze statecznikami magnetycznymi (CCG)

Oświetlenie na żądanie: inteligentne sterowanie za pomocą czujnika obniża zużycie energii.

- Komunikacja za pomocą Zigbee 3.0
- Niewielkie tętnienie światła zgodnie z Rozporządzeniem Komisji UE 2019/2020 (SVM ≤ 0,4; $P_{st}LM$ ≤ 1)
- Szklana tuba z ochroną przed stłuczeniem dzięki specjalnej powłoce PET
- Tylko w połączeniu z czujnikiem LEDVANCE CONNECTED SENSOR ST8 LOW BAY (4058075232969 EAN (GTIN)): Wysokość instalacji: do 4 m

WYDAJNA KOMBINACJA, E. G. DLA DUŻYCH PARKINGÓW WEWNĘTRZNYCH:

LEDVANCE LED TUBE T8 EM CONNECTED P

Tuba LED, zainstalowana w solidnej obudowie DAMP PROOF HOUSING (IP65), jest połączona bezprzewodowo z **LEDVANCE CONNECTED SENSOR ST8 LOW BAY** za pośrednictwem Zigbee. Dwustopniowe przełączanie (0 % ⇆ 100 % i20 % ⇆ 100 %) jeszcze bardziej zwiększa wydajność.

OSZCZĘDNOŚĆ ENERGII

Technologia oświetleniowa	Strumień świetlny netto	Liczba opraw oświetleniowych	Moc oprawy oświetleniowej, w tym straty mocy	Podłączone obciążenie	Roczne zużycie energii	Oszczędność energii w porównaniu ze starym systemem
LED TUBE T8 EM CONNECTED P 24 W/4000K 1500 mm	**3600 lm**	**50**	**24 W**	**1200 W**	**4992 kWh**	**66%***
Rozwiązanie konwencjonalne: oprawa oświetleniowa odporna na wilgoć T8, 1 x 58 W	3454 lm	50	70 W	3500 W	14560 kWh	

PARAMETRY PRACY: Czas pracy w ciągu roku (dni): 260 · Czas pracy w ciągu dnia (godziny): 16 · Szacowany czas aktywnej pracy dziennie (godziny): 8

Wartość zużycia energii dotyczy rozwiązania oświetleniowego LED bez LMS i nie uwzględnia żadnych scenariuszy oświetleniowych ani stanów ściemniania.
* Zakładane oszczędności dzięki LMS w odniesieniu do nowego systemu z technologią LED: 40%; w oparciu o następujące założenia: czujnik wykrywania ruchu z funkcją ściemniania do 40%. Podczas pracy system oświetlenia zostanie ściemniony tylko do 20%. Co jest wygodniejsze dla użytkowników, ponieważ nie muszą wchodzić do pomieszczenia w zupełnych ciemnościach. Założenia do obliczeń oszczędności LMS są przybliżone i opierają się praktycznych doświadczeniach z branży oświetleniowej. Oszczędności energii uzyskane za pomocą LMS zawsze należy obliczać na podstawie konkretnego projektu.

AKCESORIA DO OPRAW OŚWIETLENIOWYCH DAMP PROOF HOUSING

Zestawy okablowania przelotowego dla obudów DAMP PROOF HOUSING GEN 2 i GEN 3

CECHY PRODUKTU

- Zestawy okablowania wewnętrznego ze złączami niewymagającymi użycia narzędzi

ZALETY PRODUKTU

- Łatwy montaż i podłączenie elektryczne dzięki złączom elektrycznym niewymagającym narzędzi

SPRZĘT/AKCESORIA

- Przewody 5 × 2,5 mm² ze złączami niewymagającymi użycia narzędzi, dławik kablowy i uchwyty przewodu
- Wszystkie wymagane akcesoria w zestawie

SZCZEGÓŁOWE INFORMACJE O PRODUKCIE

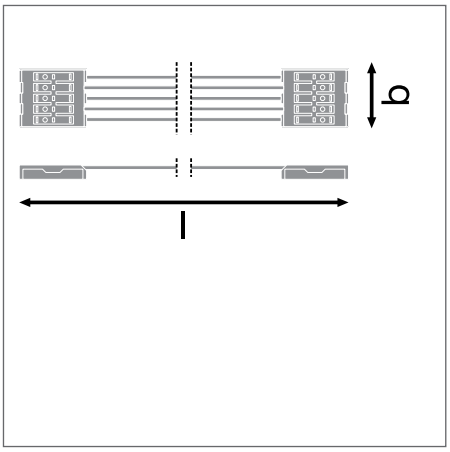

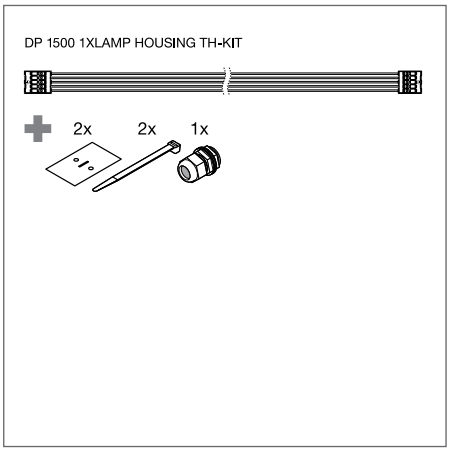

LEDVANCE 5 year guarantee [1]

Nazwa produktu	EAN (GTIN)	D × Sz × W [mm] Ø × W [mm]	MATERIAL	COLOR
DP 1200 1XLAMP HOUSING TH-KIT 5X2.5LEDV	4058075**695078**	1150 × 27 × 16	Poliwęglan (PC)	Multicolored
DP 1500 1XLAMP HOUSING TH-KIT 5X2.5LEDV	4058075**695092**	1450 × 27 × 16	Poliwęglan (PC)	Multicolored
DP 1200 2XLAMP HOUSING TH-KIT 5X2.5LEDV	4058075**695115**	1150 × 50 × 23	Poliwęglan (PC)	Multicolored
DP 1500 2XLAMP HOUSING TH-KIT 5X2.5LEDV	4058075**695139**	1450 × 50 × 23	Poliwęglan (PC)	Multicolored

[1] Szczegółowe warunki gwarancji można znaleźć na stronie: www.ledvance.com/guarantee.
Rysunki prezentowane w katalogu mają jedynie charakter informacyjny. Wymiary i kolory można znaleźć w tabeli produktów.

DAMP PROOF SLIM VALUE

Odporne na wilgoć oprawy oświetleniowe z wąską obudową

CECHY PRODUKTU

- Obudowa z poliwęglanu, ze wspornikami montażowymi ze stali, zestawem do montażu podwieszanego i zestawem zabezpieczenia przed kradzieżą
- Stopień ochrony: IP65
- Szeroki kąt wiązki światła: 120°
- Wysoka skuteczność świetlna: do 110+ lm/W

ZALETY PRODUKTU

- Równomierne, wysokiej jakości oświetlenie z szerokim kątem wiązki światła
- Łatwy montaż: wsporniki mogą być umieszczone dowolnie w oprawie oświetleniowej
- Łatwy dostęp do gniazda elektrycznego dzięki trzonkom z mechanizmem zaciskowym
- Atrakcyjny, smukły wygląd
- Instalacja elektryczna bez użycia narzędzi za pomocą wtyków

ZASTOSOWANIA

- Pomieszczenia przemysłowe i magazynowe
- Parkingi i przejścia podziemne
- Garaże
- Warsztaty, linie montażowe

SPRZĘT/AKCESORIA

- Klamry ze stali nierdzewnej z wkrętami zabezpieczającymi w zestawie
- Akcesoria do montażu w zestawie (zestaw do montażu podwieszanego, zestaw zabezpieczający przed kradzieżą)

SZCZEGÓŁOWE INFORMACJE O PRODUKCIE

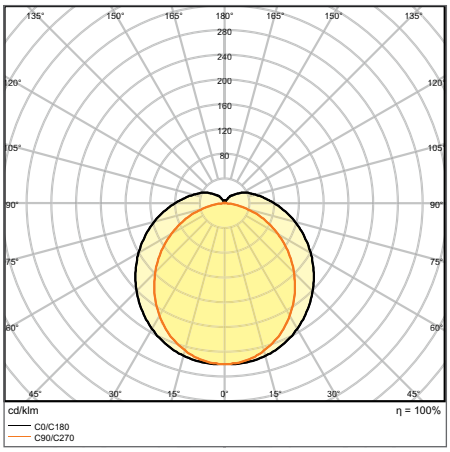

DP SLIM VALUE 1500 50 W 4000 K IP65 GY

Rysunki prezentowane w katalogu mają jedynie charakter informacyjny. Wymiary i kolory można znaleźć w tabeli produktów.

DAMP PROOF SLIM VALUE

Odporne na wilgoć oprawy oświetleniowe z wąską obudową

VALUE CLASS

D | Ra >80 | IP65 | IK08 | LEDVANCE 3 year guarantee [1]

Nazwa produktu	EAN (GTIN)	Zamiennik dla	W	lm	lm/W	K	L80 [2]	°	D × Sz × W [mm] Ø × W [mm]
DP SLIM VALUE 1200 36 W 4000 K IP65 GY	4058075**066458**	2 × 36 W FL	36	4000	110	4000	27000	120	1200 × 35 × 48
DP SLIM VALUE 1200 36 W 6500 K IP65 GY	4058075**066472**	2 × 36 W FL	36	4000	110	6500	27000	120	1200 × 35 × 48
DP SLIM VALUE 1500 50 W 4000 K IP65 GY	4058075**066496**	2 × 58 W FL	50	5500	110	4000	27000	120	1500 × 35 × 48
DP SLIM VALUE 1500 50 W 6500 K IP65 GY	4058075**066519**	2 × 58 W FL	50	5500	110	6500	27000	120	1500 × 35 × 48

[1] Szczegółowe warunki gwarancji można znaleźć na stronie: www.ledvance.com/guarantee.
[2] t [h]: L70/B50 przy 25°C (T_a) / t [h]: L80/B10 przy 25°C (T_a)

DAMP PROOF VALUE

Odporne na wilgoć oprawy oświetleniowe, o klasycznym kształcie

CECHY PRODUKTU

- Wysoka skuteczność świetlna: do 120 lm/W
- Stopień ochrony: IP65
- Kąt wiązki światła: 115°
- Możliwość wykorzystania wewnętrznego okablowania
- Obudowa z poliwęglanu

ZALETY PRODUKTU

- Równomierny rozsył strumienia świetlnego
- Oszczędność energii do 50% (w porównaniu z oprawami oświetleniowymi wykorzystującymi świetlówki)
- Łatwa instalacja, podłączenie nie wymaga zastosowania narzędzi
- Trzyletnia gwarancja

ZASTOSOWANIA

- Pomieszczenia przemysłowe i magazynowe
- Parkingi i przejścia podziemne
- Garaże
- Warsztaty, linie montażowe

SPRZĘT/AKCESORIA

- Klamry ze stali nierdzewnej z wkrętami zabezpieczającymi w zestawie
- Akcesoria do montażu w zestawie (zestaw do montażu podwieszanego, zestaw zabezpieczający przed kradzieżą)

SZCZEGÓŁOWE INFORMACJE O PRODUKCIE

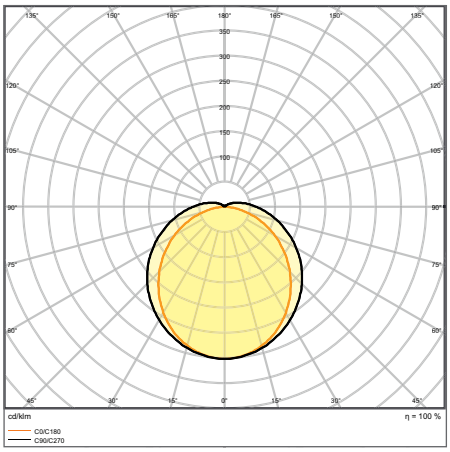

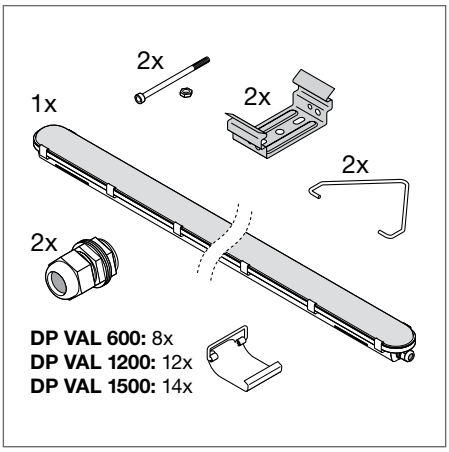

DP VAL 1800 70 W 4000 K IP65

Rysunki prezentowane w katalogu mają jedynie charakter informacyjny. Wymiary i kolory można znaleźć w tabeli produktów.

DAMP PROOF VALUE

Odporne na wilgoć oprawy oświetleniowe, o klasycznym kształcie

VALUE CLASS

Nazwa produktu	EAN (GTIN)	Zamiennik dla	W	lm	lm/W	K	L70 [2]	°	D × Sz × W [mm] Ø × W [mm]
DP VAL 600 9 W 4000 K IP65	4058075**300705**	1 × 18 W FL	9	1080	120	4000	50000	115	600 × 77 × 66
DP VAL 600 18 W 4000 K IP65	4058075**300743**	2 × 18 W FL	18	2160	120	4000	50000	115	600 × 77 × 66
DP VAL 1200 20 W 4000 K IP65	4058075**300781**	1 × 36 W FL	20	2400	120	4000	50000	115	1200 × 77 × 66
DP VAL 1200 40 W 4000 K IP65	4058075**300828**	2 × 36 W FL	40	4800	120	4000	50000	115	1200 × 77 × 66
DP VAL 1500 25 W 4000 K IP65	4058075**300866**	1 × 58 W FL	25	3000	120	4000	50000	115	1500 × 77 × 66
DP VAL 1500 50 W 4000 K IP65	4058075**300903**	2 × 58 W FL	50	6000	120	4000	50000	115	1500 × 77 × 66
DP VAL 1800 34 W 4000 K IP65	4058075**300941**	1 × 70 W FL	34	3700	110	4000	30000	115	1800 × 96 × 83
DP VAL 1800 70 W 4000 K IP65	4058075**300989**	2 × 70 W FL	70	7500	105	4000	30000	115	1800 × 96 × 83

[1] Szczegółowe warunki gwarancji można znaleźć na stronie: www.ledvance.com/guarantee.
[2] t [h]: L70/B50 przy 25°C (T_a) / t [h]: L80/B10 przy 25°C (T_a)

OPRAWY OŚWIETLENIOWE TYPU HIGH BAY

WYSOKA SKUTECZNOŚĆ ŚWIETLNA I OPTYMALNA JAKOŚĆ ŚWIATŁA

HIGH BAY GEN 4

PERFOR-MANCE CLASS

Strona 176

NOWA GENERACJA OPRAW OŚWIETLENIOWYCH TYPU HIGH BAY O WYSOKIEJ SKUTECZNOŚCI ŚWIETLNEJ
- Odpowiednie do zastosowań profesjonalnych dzięki szerokiemu zakresowi temperatur i długiej trwałości
- Oszczędność energii do 64% w porównaniu z konwencjonalnymi oprawami oświetleniowymi typu High Bay
- Odpowiednie do wykorzystania w zapylonych i wilgotnych miejscach dzięki wysokiemu stopniowi ochrony IP

HIGH BAY GEN 4 SENSOR

PERFOR-MANCE CLASS

Strona 177

BARDZO INTELIGENTNE I WYDAJNE
- Wielozakresowa regulacja czujnika z funkcja oświetlenia korytarza
- Oszczędność energii do 64% w porównaniu z konwencjonalnymi oprawami oświetleniowymi typu High Bay
- Odpowiednie do wykorzystania w zapylonych i wilgotnych miejscach dzięki wysokiemu stopniowi ochrony IP

HIGH BAY GEN 3 DALI

PERFOR-MANCE CLASS

Strona 178

DO WYSOKICH WYMAGAŃ OŚWIETLENIOWYCH
- Oprawy typu High Bay z interfejsem DALI-2
- Różne wersje do wysokości od 6 do 14 m.
- Niewielkie tętnienie światła dzięki specjalnemu statecznikowi elektronicznemu

AKCESORIA DO OPRAW HIGH BAY

Strona 180

ODBŁYŚNIK HIGH BAY
REFRAKTOR HIGH BAY
WSPORNIK HIGH BAY
PILO HIGH BAY

BARDZO INTELIGENTNE I WYDAJNE
- Wysokiej jakości odbłyśnik z aluminium lub refraktor z poliwęglanu do optymalizacji stopnia redukcji olśnienia UGR oraz kształtowania wiązki światła
- Trwały wspornik ze stali, z bardzo dużym zakresem regulacji +/-90°
- Pilot zdalnego sterowania do konfiguracji czujnika

HIGH BAY COMPACT

VALUE CLASS

Strona 182

DOBRE OŚWIETLENIE DO CODZIENNYCH ZASTOSOWAŃ
- Nowoczesna smukła konstrukcja, zoptymalizowana masa i wymiary
- Oszczędność energii do 60% w porównaniu z konwencjonalnymi oprawami oświetleniowymi typu High Bay

AKCESORIA DO OPRAW HIGH BAY COMPACT

Strona 184

ODBŁYŚNIK HIGH BAY COMPACT
WSPORNIK HIGH BAY COMPACT

AKCESORIA ZAPEWNIAJĄCE OPTYMALNĄ JAKOŚĆ ŚWIATŁA
- Wysokiej jakości odbłyśnik z aluminium do kształtowania wiązki światła oraz redukcji olśnienia
- Trwały wspornik ze stali, z dużym zakresem regulacji +/-60°

HIGH BAY GEN 4 SENSOR WYDAJNE OŚWIETLENIE DO POMIESZCZEŃ O WYSOKICH SUFITACH

Nowa wersja czujnika opraw oświetleniowych HIGH BAY GEN 4 umożliwia wdrożenie inteligentnego oświetlenia nawet w magazynach, obiektach przemysłowych i centrach logistyki z sufitami o wysokości do ok. 12 metrów przy minimalnym wysiłku. Szybko i wygodnie: konfiguracja za pomocą pilota.

PROSTA PODSTAWOWA KONFIGURACJA BEZPOŚREDNIO W CZUJNIKU

PRZEŁĄCZNIK 1: OBSZR WYKRYWANIA

W tym obszarze czujnik RF wykrywa ruch.

PRZEŁĄCZNIKI 2 I 3: CZAS OCZEKIWANIA PODTRZYMANIA

W tym czasie oświetlenie pozostaje włączone w 100% po opuszczeniu obszaru wykrywania przez poruszające się obiekty.

PRZEŁĄCZNIK 4: PRÓG ŚWIATŁA DZIENNEGO

W tym miejscu możesz zdefiniować zależność czujnika od światła dziennego. Jeśli funkcja wykrywania światła jest aktywna, czujnik wykrywania ruchu nie zareaguje, dopóki jasność otoczenia nie spadnie poniżej 100 luksów. Jeśli funkcja jest nieaktywna, czujnik zawsze reaguje na ruch.

PRZEŁĄCZNIKI 5 I 6: POZIOM ŚCIEMNIENIA

Oprawa ściemnia oświetlenie do określonej wartości jasności w trybie czuwania po upływie ustawionego czasu podtrzymania.

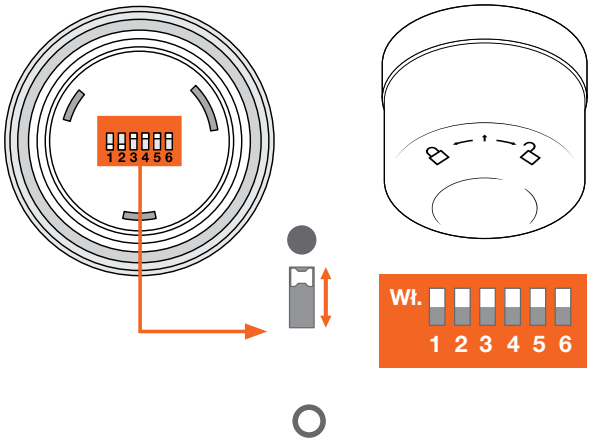

OBSZAR WYKRYWANIA

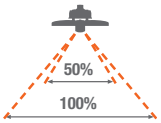

1	
●	100%
○	5%

CZAS PODTRZYMANIA

2	3	
●	●	30sekund
●	○	1 minuta
○	●	5 minut
○	○	10 minut

CZUJNIK ŚWIATŁA

4	
●	Wył.
○	100 luksów

POZIOM ŚCIEMNIENIA

5	6	
●	●	Wył.
○	●	10%
●	○	30%

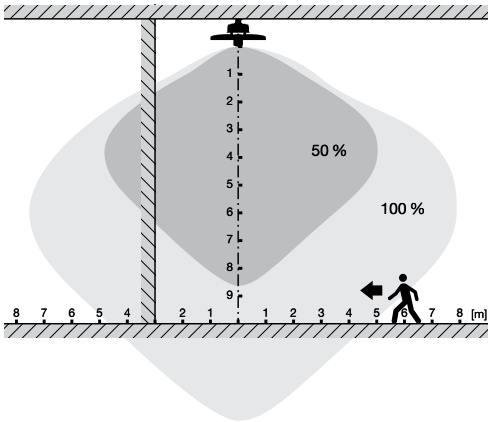

OSZCZĘDNOŚĆ DZIĘKI FUNKCJI INTELIGENTNEGO OŚWIETLENIA KORYTARZA

W każdym miejscu, w którym całodobowe oświetlenie jest wymagane funkcja oświetlenia korytarza pomaga efektywnie zapewnić niezbędne światło.

Oświetlenie może zostać włączone w zależności od obecności osób oraz, jeśli to konieczne, od światła dziennego w celu dostosowania do indywidualnych potrzeb. W przypadku nie wykrycia obecności osób oświetlenie zostanie ściemnione do ustawionego poziomu lub całkowicie wyłączone na określony czas.

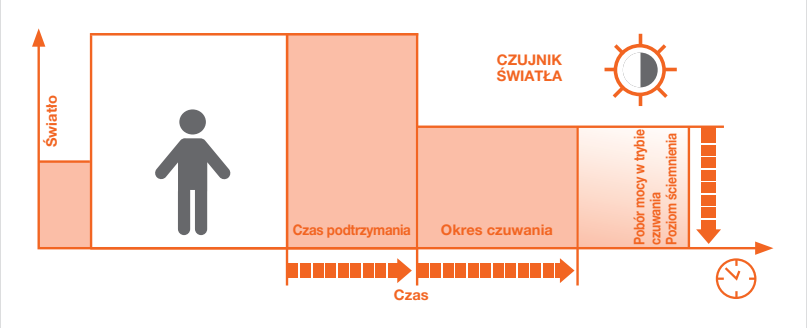

HIGH BAY GEN 4

Oprawy oświetleniowe typu High Bay o skuteczności świetlnej do 150 lm/W i atrakcyjnym stopniu redukcji olśnienia (UGR)

1

2

2

CECHY PRODUKTU

- Czujnik o wysokiej częstotliwości do wykrywania światła i ruchu
- Inny strumień świetlny i kąt rozsyłu światła w przypadku montażu na wysokości od 6 do 14 m przy 4000 K lub 6500 K, albo od 6 do 10 m przy 4000 K w przypadku wersji z czujnikiem

ZALETY PRODUKTU

- Wysoka skuteczność świetlna
- Oszczędność energii do 64% w porównaniu z konwencjonalnymi oprawami oświetleniowymi typu High Bay
- Pięcioletnia gwarancja
- Odpowiednie do wykorzystania w zapylonych i wilgotnych miejscach dzięki wysokiemu stopniowi ochrony IP
- Wielozakresowa regulacja czujnika wykrywania światła i czasu podtrzymania w przypadku wersji z czujnikiem

ZASTOSOWANIA

- Zamiennik opraw oświetleniowych typu High Bay z lampami rtęciowymi lub metalohalogenkowymi
- Magazyny
- Hale zaopatrzenia
- Obiekty przemysłowe
- Wysokie sufity (np. w centrach handlowych, portach lotniczych, budynkach komercyjnych, holach)

SPRZĘT/AKCESORIA

- Wsporniki do montażu, odbłyśniki i refraktory dostępne jako oddzielne akcesoria. Oprawy oświetleniowe High Bay Sensor zawierają wspornik.
- Zaczep do montażu w zestawie

SZCZEGÓŁOWE INFORMACJE O PRODUKCIE

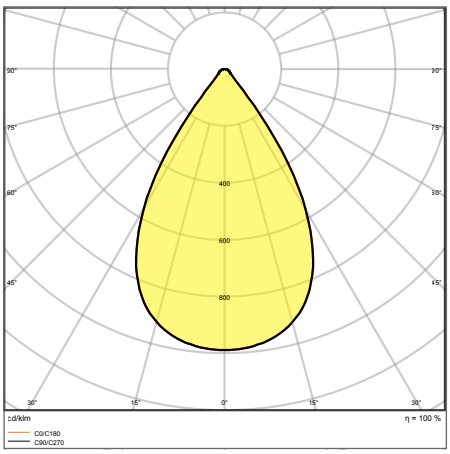

HB P 87 W 840 70DEG IP65

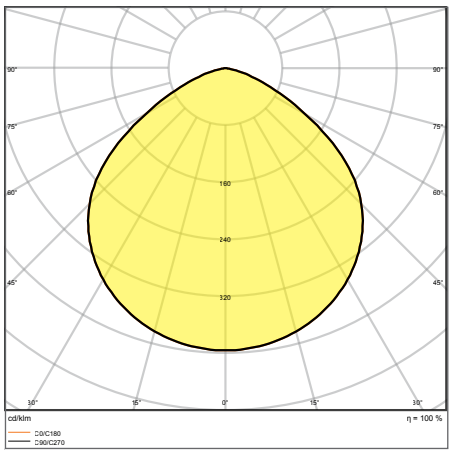

HB P 87W 840 110DEG IP65

Rysunki prezentowane w katalogu mają jedynie charakter informacyjny. Wymiary i kolory można znaleźć w tabeli produktów.

HIGH BAY GEN 4

Oprawy oświetleniowe typu High Bay o skuteczności świetlnej do 150 lm/W i atrakcyjnym stopniu redukcji olśnienia (UGR)

PERFORMANCE CLASS | D | FLICKER VALUE <5% | Ra >80 | IP65 | IK08 | LEDVANCE 5 year guarantee [1]

Nazwa produktu	EAN (GTIN)	Zamiennik dla	W	lm	lm/W	K	L80 [2]	∡°	D × Sz × W [mm] Ø × W [mm]	No.
HB P 87W 840 70DEG IP65	4058075**692787**	250W HID	87	13000	150	4000	50000	70	280 × 155	1
HB P 87W 840 110DEG IP65	4058075**692718**	250W HID	87	13000	150	4000	50000	110	280 × 155	1
HB P 87W 865 70DEG IP65	4058075**692855**	250W HID	87	13000	150	6500	50000	70	280 × 155	1
HB P 87W 865 110DEG IP65	4058075**692848**	250W HID	87	13000	150	6500	50000	110	280 × 155	1
HB P 147W 840 70DEG IP65	4058075**692800**	400W HID	147	22000	150	4000	50000	70	321 × 152	1
HB P 147W 840 110DEG IP65	4058075**692794**	400W HID	147	22000	150	4000	50000	110	321 × 152	1
HB P 147W 865 70DEG IP65	4058075**764248**	400W HID	147	22000	150	6500	50000	70	321 × 152	1
HB P 147W 865 110DEG IP65	4058075**692862**	400W HID	147	22000	150	6500	50000	110	321 × 152	1
HB P 190W 840 70DEG IP65	4058075**692824**	500W HID	190	27000	140	4000	50000	70	321 × 156	1
HB P 190W 840 110DEG IP65	4058075**692817**	500W HID	190	27000	140	4000	50000	110	321 × 156	1
HB P 190W 865 70DEG IP65	4058075**692879**	500W HID	190	27000	140	6500	50000	70	321 × 156	1
HB P 190W 865 110DEG IP65	4058075**764255**	500W HID	190	27000	140	6500	50000	110	321 × 156	1
HB P 210W 840 70DEG IP65	4058075**692831**	500W HID	210	30000	140	4000	50000	70	321 × 156	1
HB P 210W 865 70DEG IP65	4058075**692886**	500W HID	210	30000	140	6500	50000	70	321 × 156	1

HIGH BAY SENSOR GEN 4

Oprawy oświetleniowe typu High Bay o stopniu ochrony IP65, z czujnikiem o wysokiej częstotliwości

PERFORMANCE CLASS | D | Ra >80 | IP65 | IK08 | LEDVANCE 5 year guarantee [1]

Nazwa produktu	EAN (GTIN)	Zamiennik dla	W	lm	lm/W	K	L80 [2]	∡°	D × Sz × W [mm] Ø × W [mm]	No.
HB SEN P 87W 840 110DEG IP65	4058075**603257**	250W HID	87	13000	150	4000	50000	110	280 × 190	2
HB SEN P 147W 840 70DEG IP65	4058075**603271**	400W HID	147	22000	150	4000	50000	70	321 × 188	2
HB SEN P 147W 840 110DEG IP65	4058075**603264**	400W HID	147	22000	150	4000	50000	110	321 × 188	2
HB SEN P 190W 840 110DEG IP65	4058075**603288**	500W HID	190	27000	140	4000	50000	110	321 × 192	2

WŁAŚCIWOŚCI CZUJNIKÓW

Nazwa produktu	Typ czujnika	Technologia czujnika	Poziom czułości czujnika światła	Zasięg czujnika ruchu	Kąt działania czujnika ruchu	Regulowany czas załączenia
HB SEN P 87W 840 110DEG IP65	Motion/Light	Mikrofale	100 lx	6…15 m	< 150°	30 s…10 min
HB SEN P 147W 840 70DEG IP65	Motion/Light	Mikrofale	100 lx	6…15 m	< 150°	30 s…10 min
HB SEN P 147W 840 110DEG IP65	Motion/Light	Mikrofale	100 lx	6…15 m	< 150°	30 s…10 min
HB SEN P 190W 840 110DEG IP65	Motion/Light	Mikrofale	100 lx	6…15 m	< 150°	30 s…10 min

[1] Szczegółowe warunki gwarancji można znaleźć na stronie: www.ledvance.com/guarantee.
[2] t [h]: L70/B50 przy 25°C (T_a) / t [h]: L80/B10 przy 25°C (T_a)

HIGH BAY GEN 3 DALI

Oprawy typu High Bay z interfejsem DALI

CECHY PRODUKTU

- Trwała obudowa z aluminium, z przewodem zasilającym 3 × 1,5 mm² o długości 1,5 m, z kloszem z PC o wysokiej jakości
- Temperatura otoczenia podczas pracy: -30…+50°C
- Wysoka skuteczność świetlna: do 140 lm/W
- W zestawie zaczep do montażu podwieszanego. Montaż powierzchniowy jest możliwy przy pomocy osobnego wspornika.
- Stopień ochrony: IP65

ZALETY PRODUKTU

- Wysoka skuteczność świetlna
- Do zastosowania w przypadku sufitów o wysokości od 6 m do 14 m
- Niewielkie tętnienie światła dzięki specjalnemu statecznikowi elektronicznemu
- Oznaczenie D dotyczy montażu na powierzchniach o ograniczonej temperaturze
- Pięcioletnia gwarancja

ZASTOSOWANIA

- Zamiennik opraw oświetleniowych typu High Bay z lampami rtęciowymi lub metalohalogenkowymi
- Magazyny
- Hale zaopatrzenia
- Obiekty przemysłowe
- Wysokie sufity (np. w centrach handlowych, portach lotniczych, budynkach komercyjnych, holach)

SPRZĘT/AKCESORIA

- Zaczep do montażu w zestawie
- Wsporniki do montażu, odbłyśniki i refraktory dostępne jako oddzielne akcesoria*

SZCZEGÓŁOWE INFORMACJE O PRODUKCIE

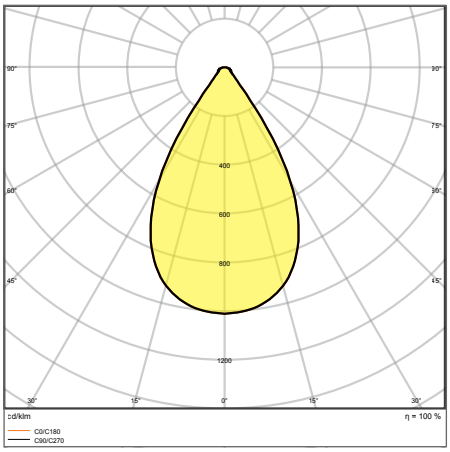

HB DALI 190 W-4000 K 70DEG IP65

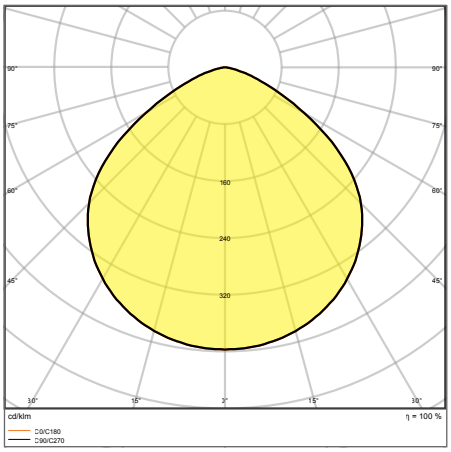

HB DALI 190 W-4000 K 110DEG IP65

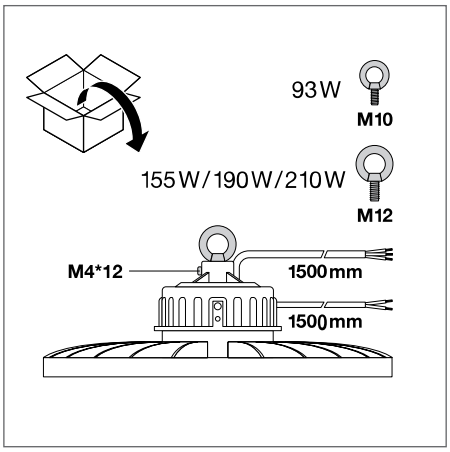

DALI

*Wszystkie wersje DALI zawierają wsporniki montażowe.
Rysunki prezentowane w katalogu mają jedynie charakter informacyjny. Wymiary i kolory można znaleźć w tabeli produktów.

HIGH BAY GEN 3 DALI

Oprawy typu High Bay z interfejsem DALI

PERFORMANCE CLASS · VIVA RES · EN · TÜV SÜD · D · FLICKER VALUE <5% · R_a >80 · IP65 · IK08 · LEDVANCE 5 year guarantee[1]

Nazwa produktu	EAN (GTIN)	W	lm	lm/W	K	L80[2]	∠°		D × Sz × W [mm] Ø × W [mm]
HB DALI 93 W-4000 K 70DEG IP65	4058075**543911**	93	13000	140	4000	50000	70	DALI-2	280 × 160
HB DALI 93 W-4000 K 110DEG IP65	4058075**543904**	93	13000	141	4000	50000	110	DALI-2	280 × 160
HB DALI 155 W-4000 K 70DEG IP65	4058075**543935**	155	22000	142	4000	50000	70	DALI-2	321 × 163
HB DALI 155 W-4000 K 110DEG IP65	4058075**543928**	155	22000	143	4000	50000	110	DALI-2	321 × 163
HB DALI 190 W-4000 K 70DEG IP65	4058075**543959**	190	27000	144	4000	50000	70	DALI-2	321 × 168
HB DALI 190 W-4000 K 110DEG IP65	4058075**543942**	190	27000	145	4000	50000	110	DALI-2	321 × 168
HB DALI 210 W-4000 K 70DEG IP65	4058075**543966**	210	30000	146	4000	50000	70	DALI-2	321 × 168

[1] Szczegółowe warunki gwarancji można znaleźć na stronie: www.ledvance.com/guarantee.
[2] t [h]: L70/B50 przy 25°C (T_a) / t [h]: L80/B10 przy 25°C (T_a)

AKCESORIA DO OPRAW OŚWIETLENIOWYCH HIGH BAY

Odbłyśniki, refraktory i akcesoria montażowe do opraw oświetleniowych HIGH BAY

1

2

3

4

- Wysokiej jakości odbłyśnik z aluminium
- Wysokiej jakości refraktor z poliweglanu
- Wsporniki ze stali, w kolorze czarnym, z regulowanym kątem obrotu: ±90°*
- Pilot zdalnego sterowania do przeprowadzania zaawansowanych ustawień czujnika

Nazwa produktu	EAN (GTIN)	D × Sz × W [mm] Ø × W [mm]	MATERIAL	COLOR		No.
HB ALU REFLECTOR 87W	4058075**699397**	415 × 205	Aluminum	Srebrny	1	1
HB ALU REFLECTOR 93 W	4058075**507043**	415 × 208	Aluminum	Srebrny	2	—
HB ALU REFLECTOR 155 W - 210 W	4058075**507050**	499 × 81	Aluminum	Srebrny	2	—
HB ALU REFLECTOR 147 190 210W	4058075**699410**	500 × 235	AluminumSrebrny	Srebrny	1	1
HB PC REFRACTOR 87W	4058075**699359**	413 × 205	Poliwęglan (PC)	Przezroczysty	1	2
HB PC REFRACTOR 93 W	4058075**507029**	309 × 76	Poliwęglan (PC)	—	2	—
HB PC REFRACTOR 147 190 210W	4058075**699373**	480 × 250	Poliwęglan (PC)	Przezroczysty	1	2
HB PC REFRACTOR 155 W - 210 W	4058075**507036**	414 × 138	Poliwęglan (PC)	—	2	—
HB BRACKET 87 147 190 210W	4058075**695191**	138 × 35 × 150	Stal	Black	1	3
HB BRACKET 190 W - 210 W	4058075**505308**	— × 150	Stal	Black	1	3
HB SENSOR REMOTE CONTROL 93W - 190W	4058075**611436**	117 × 56 × 15	Poliwęglan (PC)	—	1	4

*Wsporniki wyłącznie do typów standardowych. Wersje z czujnikiem zawierają wspornik.
Rysunki prezentowane w katalogu mają jedynie charakter informacyjny. Wymiary i kolory można znaleźć w tabeli produktów.

KOMPATYBILNOŚĆ OPRAW TYPU HIGH BAY

Nazwa produktu	EAN (GTIN)	Kompatybilność HB Gen 4*
HB ALU REFLECTOR 87W	4058075**699397**	✓
HB ALU REFLECTOR 93W	4058075**507043**	Pasuje do 87 W
HB ALU REFLECTOR 155W-210W	4058075**507050**	Pasuje do 147 W, 190 W, 210 W
HB ALU REFLECTOR 147 190 210W	4058075**699410**	✓
HB PC REFRACTOR 87W	4058075**699359**	✓
HB PC REFRACTOR 93W	4058075**507029**	Pasuje do 87 W
HB PC REFRACTOR 147 190 210W	4058075**699373**	✓
HB PC REFRACTOR 155W-210W	4058075**507036**	Pasuje do 147 W, 190 W, 210 W
HB BRACKET 87 147 190 210W	4058075**695191**	✓
HB BRACKET 190W-210W	4058075**505308**	Pasuje do wszystkich mocy

* Nie dotyczy typów High Bay Sensor oraz DALI. Wsporniki dostarczone w zestawie do każdego z tych typów.

HIGH BAY COMPACT

Oprawy oświetleniowe typu High Bay o skuteczności świetlnej do 120 lm/W

CECHY PRODUKTU

- Temperatura otoczenia podczas pracy: -20…45 °C
- Obudowa z aluminium w kolorze czarnym, klosz z hartowanego szkła
- Klosz w kolorze mlecznym
- Stopień ochrony: IP65
- Trwałość (L70): do 50 tys. godz.
- Wysoka skuteczność świetlna: do 120 lm/W

ZALETY PRODUKTU

- Nowoczesny, ekskluzywny wygląd
- Oszczędność energii do 60% w porównaniu z konwencjonalnymi oprawami oświetleniowymi typu High Bay
- Trzyletnia gwarancja
- Zoptymalizowana masa i wymiary dzięki kompaktowej konstrukcji

ZASTOSOWANIA

- Zamiennik opraw oświetleniowych typu High Bay z lampami rtęciowymi lub metalohalogenkowymi
- Magazyny
- Hale zaopatrzenia
- Obiekty przemysłowe
- Wysokie sufity (np. w centrach handlowych, portach lotniczych, budynkach komercyjnych, holach)

SPRZĘT/AKCESORIA

- Akcesoria do kilku opcji montażu dostępne jako wyposażenie dodatkowe

SZCZEGÓŁOWE INFORMACJE O PRODUKCIE

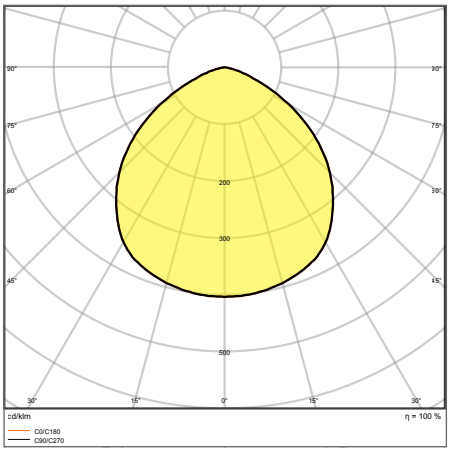

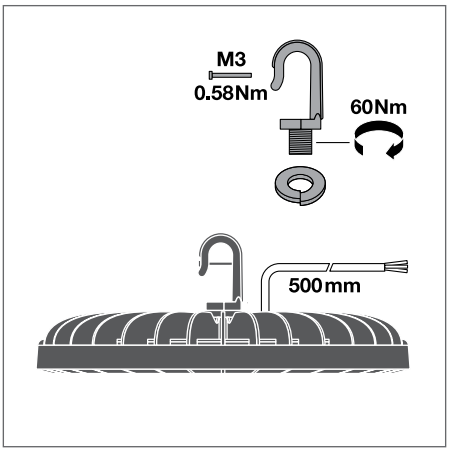

HB COMP V 83W 840 110DEG IP65

Rysunki prezentowane w katalogu mają jedynie charakter informacyjny. Wymiary i kolory można znaleźć w tabeli produktów.

HIGH BAY COMPACT

Oprawy oświetleniowe typu High Bay o skuteczności świetlnej do 120 lm/W

VALUE CLASS

D | FLICKER VALUE <20% | Ra >80 | IP65 | IK06 | LEDVANCE 3 year guarantee [1]

Nazwa produktu	EAN (GTIN)	Zamiennik dla	W	lm	lm/W	K	L80 [2]	°	D × Sz × W [mm] Ø × W [mm]
HB COMP V 83W 840 110DEG IP65 VS1	4058075**708174**	250W HID	83	10000	120	4000	45000	110	180 × 50
HB COMP V 83W 865 110DEG IP65 VS1	4058075**708211**	250W HID	83	10000	120	6500	45000	110	180 × 50
HB COMP V 133W 840 110DEG IP65 VS1	4058075**708181**	400W HID	133	16000	120	4000	45000	110	220 × 50
HB COMP V 133W 865 110DEG IP65	4058075**764453**	400W HID	133	16000	120	6500	45000	110	220 × 50
HB COMP V 166W 840 110DEG IP65 VS1	4058075**708198**	500W HID	166	20000	120	4000	45000	110	260 × 50
HB COMP V 166W 865 110DEG IP65 VS1	4058075**708228**	500W HID	166	20000	120	6500	45000	110	260 × 50
HB COMP V 225W 840 110DEG IP65 VS1	4058075**708204**	500W HID	225	27000	120	4000	45000	110	300 × 50
HB COMP V 225W 865 110DEG IP65	4058075**775138**	500W HID	225	27000	120	6500	45000	110	300 × 50

[1] Szczegółowe warunki gwarancji można znaleźć na stronie: www.ledvance.com/guarantee.
[2] t [h]: L70/B50 przy 25°C (T_a) / t [h]: L80/B10 przy 25°C (T_a)

AKCESORIA DO OPRAW HIGH BAY COMPACT

Odbłyśniki, refraktory i akcesoria montażowe do opraw oświetleniowych HIGH BAY COMPACT

1

2

- Odbłyśnik, kąt wiązki światła: 80°
- Wysokiej jakości odbłyśnik z aluminium
- Wsporniki ze stali, w kolorze czarnym
- Regulowany kąt obrotu wspornika: ±60°

LEDVANCE 2 year guarantee [1]

Nazwa produktu	EAN (GTIN)	D × Sz × W [mm] Ø × W [mm]	MATERIAL	COLOR			No.
HB COMP V REFL 83W 80DEG SI	4058075**715233**	274 × 70	Aluminum	Srebrny	80	2	1
HB COMP V REFL 133W 80DEG SI	4058075**715240**	320 × 80	Aluminum	Srebrny	80	2	1
HB COMP V REFL 166W 80DEG SI	4058075**715257**	363 × 112	Aluminum	Srebrny	80	2	1
HB COMP V REFL 225W 80DEG SI	4058075**715264**	475 × 140	Aluminum	Srebrny	80	2	1
HB COMP V BRACKET 83W	4058075**715271**	116 × 22 × 78	Stal	Black	—	1	2
HB COMP V BRACKET 133W	4058075**715295**	152 × 22 × 108	Stal	Black	—	1	2
HB COMP V BRACKET 166W	4058075**715318**	190 × 35 × 123	Stal	Black	—	1	2
HB COMP V BRACKET 225W	4058075**715332**	233 × 35 × 138	Stal	Black	—	1	2

[1] Szczegółowe warunki gwarancji można znaleźć na stronie: www.ledvance.com/guarantee.
Rysunki prezentowane w katalogu mają jedynie charakter informacyjny. Wymiary i kolory można znaleźć w tabeli produktów.

Meeuwsen
Van den Pol

OPRAWY TYPU LOW BAY

WSZECHSTRONNE ROZWIĄZANIE DO POMIESZCZEŃ O WYSOKOŚCI DO 14 METRÓW

LOW BAY FLEX

Strona 188

PERFOR-
MANCE
CLASS

OPRAWY OŚWIETLENIOWA PRZEZNACZONE DO ROZMAITYCH ZASTOSOWAŃ

- Oszczędność dzięki wysokiej skuteczności świetlnej 160 lm/W
- Łatwa i szybka instalacja dzięki puszce podłączeniowej ze złączami 5- lub 7-stykowymi, która umożliwia podłączenie bez użycia narzędzi

OPRAWY LOW BAY FLEX: WSZECHSTRONNE ROZWIĄZANIE DO SUFITÓW O WYSOKOŚCI DO 14 METRÓW

Oprawy LOW BAY FLEX są przeznaczone do różnych zastosowań, takich jak magazyny i centra logistyczne o wysokości od 4 do 14 metrów. Korzystając z nowego akcesorium BALL PROOF COVER, oprawy LOW BAY FLEX można łatwo przekształcić do użytku w zastosowaniach wymagających certyfikowanej ochrony przed piłką, takich jak kryte obiekty sportowe. To łatwe w instalacji rozwiązanie oferuje wysoką wydajność do 160 lm/W i trwałość do 100 000 godzin[1]. Obejmują wiele różnych zastosowań dzięki różnorodnym opcjom montażu i czterem kątom wiązki światła. Otwieranie/zamykanie zakończeń bez użycia narzędzi, wstępnie zamontowane zaciski do odciążki przewodu oraz kompletne okablowanie wewnętrzne sprawiają, że montaż jest bezproblemowy w przypadku większych instalacji.

WYGODNE I OSZCZĘDZAJĄCE CZAS OKABLOWANIE

Bez użycia narzędzi można otwierać zakończenia i podłączyć przewody elektryczne. Wstępnie zamontowane zaciski odciążki przewodu sprawiają, że instalacja jest jeszcze łatwiejsza.

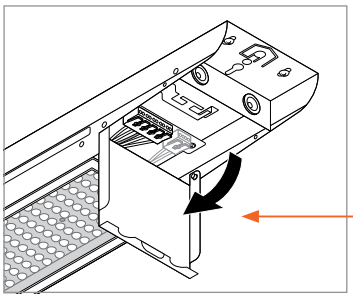

Otwieranie/zamykanie zakończeń bez użycia narzędzi zapewnia dostęp do złączy elektrycznych

Niewymagające użycia narzędzi złącza elektryczne

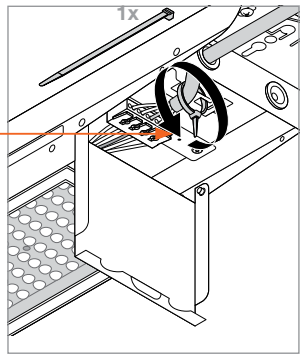

Wstępnie zamontowany zacisk odciążki przewodu zasilającego za pomocą prostego zatrzasku przewodu (spoza zestawu)

MOŻLIWOŚĆ WYKORZYSTANIA KOMPLETNEGO OKABLOWANIA WEWNĘTRZNEGO

Oprawy oświetleniowe LOW BAY FLEX są wyposażone w kompletne okablowanie wewnętrzne – wersje ON/OFF i DALI.

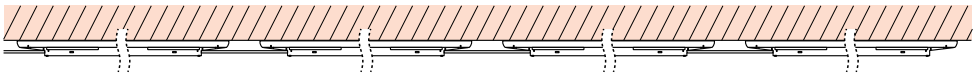

1 × LOW BAY FLEX/ LOW BAY FLEX DALI

2 × LOW BAY FLEX/ LOW BAY FLEX DALI

3 × LOW BAY FLEX/ LOW BAY FLEX DALI

n × LOW BAY FLEX/ LOW BAY FLEX DALI

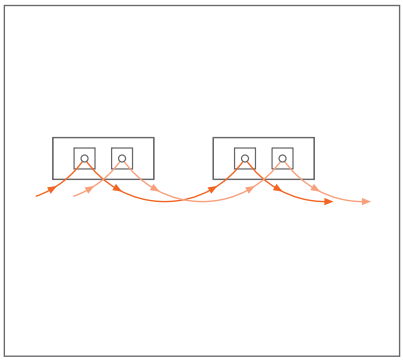

	B16	C10	C16
LOWBAY FLEX 1200 P 42W	18	19	30
LOWBAY FLEX 1200 P 73W	13	13	22
LOWBAY FLEX 1200 DALI P 42W	16	10	16
LOWBAY FLEX 1200 DALI P 73W	27	23	36
LOWBAY FLEX 1500 P 73W	13	13	22
LOWBAY FLEX 1500 P 105W	10	11	18
LOWBAY FLEX 1500 P 140W	9	9	15
LOWBAY FLEX 1500 DALI P 73W	27	23	36
LOWBAY FLEX 1500 DALI P 105W	27	17	28
LOWBAY FLEX 1500 DALI P 140W	16	10	16

[1] t [h]: L90/B10 przy 25°C (T_a)

LOW BAY FLEX

Oprawy oświetleniowe typu Low Bay o atrakcyjnym, liniowym wyglądzie, skuteczność świetlna do 160 lm/W

CECHY PRODUKTU

- Inny strumień świetlny i kąt wiązki światła w przypadku montażu na wysokości od 4 do 10 m przy temperaturze barwowej 4000 K
- Wewnętrzne okablowanie zainstalowane
- Długa trwałość (L80/B10): do 100 tys. godzin
- Wysoka jednolitość barw: ≤ 3 SDCM

ZALETY PRODUKTU

- Oszczędność dzięki wysokiej skuteczności świetlnej 160 lm/W
- Łatwa i szybka instalacja dzięki puszce podłączeniowej ze złączami 5- lub 7-stykowymi, która umożliwia podłączenie bez użycia narzędzi
- Nowoczesna, trwała konstrukcja
- Pięcioletnia gwarancja

ZASTOSOWANIA

- Zamienniki opraw oświetleniowych z lampami rtęciowymi lub metalohalogenkowymi
- Magazyny
- Hale zaopatrzenia
- Pomieszczenia przemysłowe i magazynowe
- Hurtownie, supermarkety

SPRZĘT/AKCESORIA

- Zestaw do podwieszania dostępny jako wyposażenie dodatkowe.

SZCZEGÓŁOWE INFORMACJE O PRODUKCIE

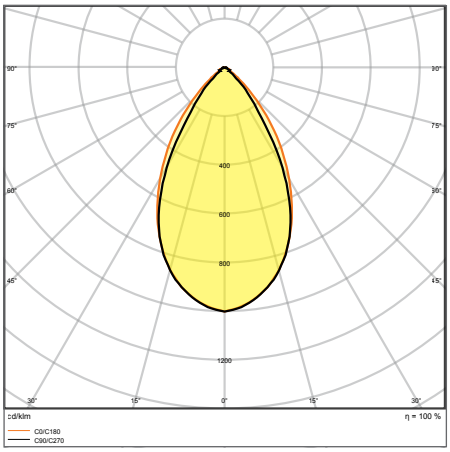

LB FLEX 1500 P 105W 840 N

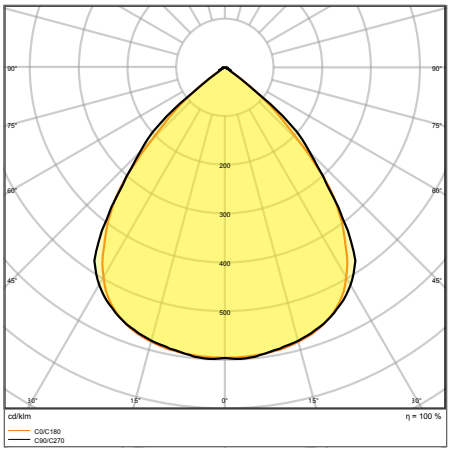

LB FLEX 1500 P 105W 840 W

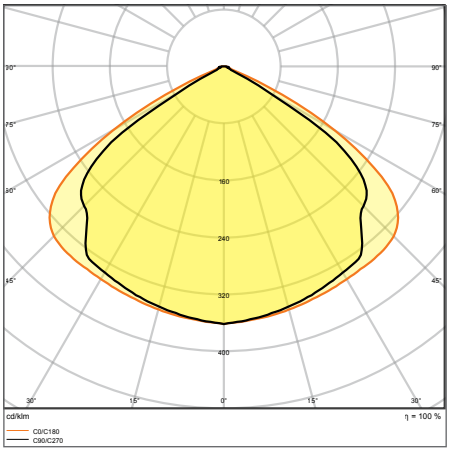

LB FLEX 1500 P 105W 840 VW

Rysunki prezentowane w katalogu mają jedynie charakter informacyjny. Wymiary i kolory można znaleźć w tabeli produktów.

LOW BAY FLEX

Oprawy oświetleniowe typu Low Bay o atrakcyjnym, liniowym wyglądzie, skuteczność świetlna do 160 lm/W

PERFORMANCE CLASS | FLICKER VALUE <10% | Ra >80 | IP23 | IK08 | LEDVANCE 5 year guarantee[1]

	Nazwa produktu	EAN (GTIN)	Zamiennik dla	W	lm	lm/W	K	L80[2]		D × Sz × W [mm] Ø × W [mm]
NOWY	LB FLEX 1200 P 42W 840 N	4099854**163654**	2 × 54W FL T5	42	6510	155	4000	100000	60	1236 × 115 × 65
	LB FLEX 1200 P 42W 840 W	4058075**676060**	2 × 58W FL	42	6510	155	4000	100000	90	1236 × 115 × 65
	LB FLEX 1200 P 42W 840 VW	4058075**676084**	2 × 58W FL	42	6510	155	4000	100000	120	1236 × 115 × 65
NOWY	LB FLEX 1200 P 42W 840 OV	4099854**163838**	2 × 54W FL T5	42	6510	155	4000	100000	40 × 90	1236 × 115 × 65
NOWY	LB FLEX 1200 P 73W 840 N	4099854**163876**	3 × 54W FL T5	73	11315	155	4000	100000	60	1236 × 115 × 65
	LB FLEX 1200 P 73W 840 W	4058075**676107**	4 × 58W FL	73	11315	155	4000	100000	90	1236 × 115 × 65
	LB FLEX 1200 P 73W 840 VW	4058075**676121**	4 × 58W FL	73	11315	155	4000	100000	120	1236 × 115 × 65
NOWY	LB FLEX 1200 P 73W 840 OV	4099854**164118**	3 × 54W FL T5	73	11315	155	4000	100000	40 × 90	1236 × 115 × 65
NOWY	LB FLEX 1500 P 73W 840 N	4099854**164248**	2 × 80W FL T5	73	11680	160	4000	100000	60	1527 × 115 × 65
NOWY	LB FLEX 1500 P 73W 840 W	4099854**164262**	2 × 80W FL T5	73	11680	160	4000	100000	90	1527 × 115 × 65
NOWY	LB FLEX 1500 P 73W 840 VW	4099854**164286**	2 × 80W FL T5	73	11680	160	4000	100000	120	1527 × 115 × 65
NOWY	LB FLEX 1500 P 73W 840 OV	4099854**164309**	2 × 80W FL T5	73	11680	160	4000	100000	40 × 90	1527 × 115 × 65
	LB FLEX 1500 P 105W 840 N	4058075**676244**	4 × 80W FL	105	16800	160	4000	100000	60	1527 × 115 × 65
	LB FLEX 1500 P 105W 840 W	4058075**676268**	4 × 80W FL	105	16800	160	4000	100000	90	1527 × 115 × 65
	LB FLEX 1500 P 105W 840 VW	4058075**676282**	4 × 80W FL	105	16800	160	4000	100000	120	1527 × 115 × 65
NOWY	LB FLEX 1500 P 105W 840 OV	4099854**163616**	3 × 80W FL T5	105	16800	155	4000	100000	40 × 90	1527 × 115 × 65
NOWY	LB FLEX 1500 P 140W 840 N	4099854**163630**	4 × 80W FL T5	140	22000	155	4000	100000	60	1527 × 115 × 65
NOWY	LB FLEX 1500 P 140W 840 W	4099854**163678**	4 × 80W FL T5	140	22000	155	4000	100000	90	1527 × 115 × 65
NOWY	LB FLEX 1500 P 140W 840 VW	4099854**163692**	4 × 80W FL T5	140	22000	155	4000	100000	120	1527 × 115 × 65
NOWY	LB FLEX 1500 P 140W 840 OV	4099854**163715**	4 × 80W FL T5	140	22000	155	4000	100000	40 × 90	1527 × 115 × 65

LOW BAY FLEX DALI

Oprawy oświetleniowe typu Low Bay o atrakcyjnym, liniowym wyglądzie, skuteczności świetlnej do 160 lm/W i technologii DALI-2

PERFORMANCE CLASS | VIVA RES | FLICKER VALUE <10% | Ra >80 | IP23 | IK08 | LEDVANCE 5 year guarantee[1]

	Nazwa produktu	EAN (GTIN)	Zamiennik dla	W	lm	lm/W	K	L80[2]			D × Sz × W [mm] Ø × W [mm]
NOWY	LB FLEX 1200 DALI P 42W 840 N	4099854**164132**	2 × 54W FL T5	42	6510	155	4000	100000	60	DALI2	1236 × 115 × 65
	LB FLEX 1200 DALI P 42W 840 W	4058075**676145**	2 × 58W FL	42	6510	155	4000	100000	90	DALI2	1236 × 115 × 65
	LB FLEX 1200 DALI P 42W 840 VW	4058075**676169**	2 × 58W FL	42	6510	155	4000	100000	120	DALI2	1236 × 115 × 65
NOWY	LB FLEX 1200 DALI P 42W 840 OV	4099854**164156**	2 × 54W FL T5	42	6510	155	4000	100000	40 × 90	DALI2	1236 × 115 × 65
NOWY	LB FLEX 1200 DALI P 73W 840 N	4099854**164170**	3 × 54W FL T5	73	11315	155	4000	100000	60	DALI2	1236 × 115 × 65
	LB FLEX 1200 DALI P 73W 840 W	4058075**676206**	4 × 58W FL	73	11315	155	4000	100000	90	DALI2	1236 × 115 × 65
	LB FLEX 1200 DALI P 73W 840 VW	4058075**676220**	4 × 58W FL	73	11315	155	4000	100000	120	DALI2	1236 × 115 × 65
NOWY	LB FLEX 1200 DALI P 73W 840 OV	4099854**164224**	3 × 54W FL T5	73	11315	155	4000	100000	40 × 90	DALI2	1236 × 115 × 65
NOWY	LB FLEX 1500 DALI P 73W 840 N	4099854**163753**	2 × 80W FL T5	73	11680	160	4000	100000	60	DALI2	1527 × 115 × 65
NOWY	LB FLEX 1500 DALI P 73W 840 W	4099854**163791**	2 × 80W FL T5	73	11680	160	4000	100000	90	DALI2	1527 × 115 × 65
NOWY	LB FLEX 1500 DALI P 73W 840 VW	4099854**163814**	2 × 80W FL T5	73	11680	160	4000	100000	120	DALI2	1527 × 115 × 65
NOWY	LB FLEX 1500 DALI P 73W 840 OV	4099854**163852**	2 × 80W FL T5	73	11680	160	4000	100000	40 × 90	DALI2	1527 × 115 × 65
	LB FLEX 1500 DALI P 105W 840 N	4058075**676305**	4 × 80W FL	105	16800	160	4000	100000	60	DALI2	1527 × 115 × 65
	LB FLEX 1500 DALI P 105W 840 W	4058075**676329**	4 × 80W FL	105	16800	160	4000	100000	90	DALI2	1527 × 115 × 65
	LB FLEX 1500 DALI P 105W 840 VW	4058075**676343**	4 × 80W FL	105	16800	160	4000	100000	120	DALI2	1527 × 115 × 65
NOWY	LB FLEX 1500 DALI P 105W 840 OV	4099854**163975**	3 × 80W FL T5	105	16800	160	4000	100000	40 × 90	DALI2	1527 × 115 × 65
NOWY	LB FLEX 1500 DALI P 140W 840 N	4099854**163999**	4 × 80W FL T5	140	22000	155	4000	100000	60	DALI2	1527 × 115 × 65
NOWY	LB FLEX 1500 DALI P 140W 840 W	4099854**164019**	4 × 80W FL T5	140	22000	155	4000	100000	90	DALI2	1527 × 115 × 65
NOWY	LB FLEX 1500 DALI P 140W 840 VW	4099854**164033**	4 × 80W FL T5	140	22000	155	4000	100000	120	DALI2	1527 × 115 × 65
NOWY	LB FLEX 1500 DALI P 140W 840 OV	4099854**164071**	4 × 80W FL T5	140	22000	155	4000	100000	40 × 90	DALI2	1527 × 115 × 65

[1] Szczegółowe warunki gwarancji można znaleźć na stronie: www.ledvance.com/guarantee. | [2] t [h]: L70/B50 przy 25°C (T_a) / t [h]: L80/B10 przy 25°C (T_a)

IDEALNE DO KRYTYCH OBIEKTÓW SPORTOWYCH
OBUDOWA ODPORNA NA UDERZENIA PIŁKI I ZESTAW DO MONTAŻU KĄTOWEGO

OBUDOWA ODPORNA NA UDERZENIA PIŁKĄ

Nową, dostępną osobno na zamówienie obudowę BALL PROOF COVER można łatwo przymocować w 4 prostych krokach do opraw LOW BAY FLEX, zapewniając im certyfikowaną ochronę przed piłkami do użytku w krytych obiektach sportowych.

4 PROSTE KROKI MONTAŻU

LOWBAY FLEX 1200/1500 P / LOWBAY FLEX 1200/1500 DALI P + LB FLEX 1200/1500 BALL PROOF COVER
1200: EAN 4099854177705
1500: EAN 4099854177729

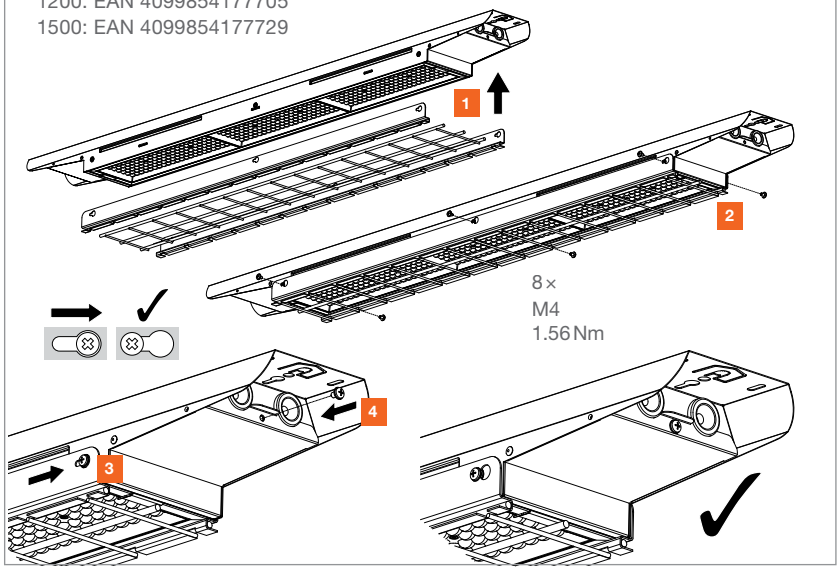

ZESTAW DO MONTAŻU KĄTOWEGO

Zestaw ten pozwala na montaż oprawy LOW BAY FLEX w pozycji pochylonej, do zastosowań takich jak oświetlenie krytych kortów tenisowych, gdzie bezpośrednie światło górne jest niedozwolone.

Kątowy zestaw montażowy pokazany z LOW BAY FLEX.

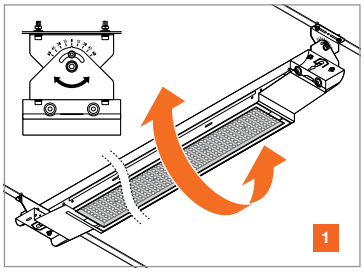

Aby zamontować, przechyl oprawę, aby ustawić pożądany kąt.

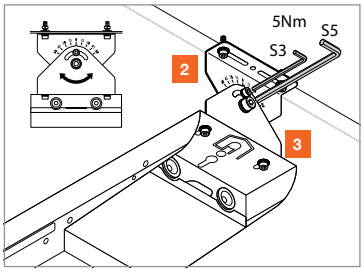

Przymocuj kątownik do zestawu montażowego za pomocą dwóch śrub, jak pokazano na rysunku.

AKCESORIA DO OPRAW OŚWIETLENIOWYCH LOW BAY FLEX

Akcesoria do opraw typu LOW BAY FLEX

1

2

3

Suspension Kit (zestaw do podwieszania):
- Linka do montażu podwieszanego ze wspornikiem i regulowaną stalową linką o długości 5 m
- Łatwa instalacja dzięki zatrzaskowym wspornikom do montażu podwieszanego

Obudowa odporna na uderzenia piłką:
- Łatwy montaż za pomocą 6 dołączonych śrub
- Oprawa odporna na uderzenia piłką o większej wytrzymałości fizycznej (zgodnie z normami DIN 18032-3 i DIN 57710-13)
- Certyfikat odporności na uderzenia piłką jest ważny tylko w przypadku montażu powierzchniowego oprawy oświetleniowej

Zestaw do montażu kątowego:
- Umożliwia regulację kąta nachylenia
- Łatwa instalacja i prosta obsługa

LEDVANCE 5 year guarantee [1]

	Nazwa produktu	EAN (GTIN)	D × Sz × W [mm] Ø × W [mm]	MATERIAL		No.
	LB FLEX SUSPENSION KIT BT1	4058075**693722**	125 × 30 × 46	Stal	1	1
NOWY	LB FLEX 1200 BP COVER	4099854**177705**	915 × 119 × 39	Stal	1	2
NOWY	LB FLEX 1500 BP COVER	4099854**177729**	1206 × 119 × 39	Stal	1	2
NOWY	LB FLEX ANGULATION MOUNTING KIT	4099854**177934**	90 × 42 × 71	Stal	2	3

[1] Szczegółowe warunki gwarancji można znaleźć na stronie: www.ledvance.com/guarantee.
Rysunki prezentowane w katalogu mają jedynie charakter informacyjny. Wymiary i kolory można znaleźć w tabeli produktów.

NAŚWIETLACZE

ODPOWIEDNIE OŚWIETLENIE DLA SZEROKIEJ GAMY PROJEKTÓW OŚWIETLENIOWYCH PRZESTRZENI ZEWNĘTRZNYCH I OBIEKTÓW SPORTOWYCH

OGÓLNE OŚWIETLENIE ZEWNĘTRZNE

NAŚWIETLACZE: WSZECHSTRONNE I UNIWERSALNE

Szeroka oferta naświetlaczy zapewniających wysoko wydajne i długotrwałe oświetlenie w szerokim zakresie zastosowań.

PERFOR-MANCE CLASS

Strona 194

FLOODLIGT SENSOR I PHOTOCELL SENSOR: INTELIGENTNY I WYDAJNY

Oprawy oświetleniowe z programowalnym, regulowanym czujnikiem wykrywania światła i ruchu (IP65). Jak również produkty z bardzo dobrze zabezpieczonym czujnikiem światła.

PERFOR-MANCE CLASS

Strona 198

Rozsył strumienia świetlnego SYM 100

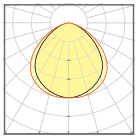

Symetryczny rozsył strumienia świetlnego 100° × 100°
Ogólne oświetlenie zewnętrzne i oświetlenie fasad budynków

OPRAWY FLOODLIGHT COMPACT: UNIWERSALNE

Oprawy oświetleniowe wyposażone we wszystkie niezbędne funkcje zapewniające bezpieczne i bezproblemowe oświetlenie zewnętrzne.

VALUE CLASS

Strona 202

OPRAWY FLOODLIGHT COMPACT SENSOR: FUN423KCJONALNE

Oprawy oświetleniowe zoptymalizowane do oświetlenia zewnętrznego z czujnikami światła i ruchu.

VALUE CLASS

Strona 204

OŚWIETLENIE PRZESTRZENI I OBIEKTÓW SPORTOWYCH

OPRAWY FLOODLIGHT MAX: WYSOKI STRUMIEŃ ŚWIETLNY

Wyjątkowo trwałe, a równocześnie modułowe naświetlacze o wysokiej mocy z czterema katami wiązki światła i strumieniu świetlnym do 164000 lumenów. Odpowiednie zamienniki opraw oświetleniowych z wysokoprężnymi lampami wyładowczymi o mocy do 2 kW.

PERFOR-MANCE CLASS

Strona 206

Rozsył strumienia świetlnego SYM 10

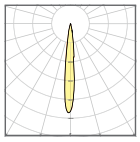

Symetryczny 10°
Oświetlenie małych przestrzeni wymagających bardzo wysokiego poziomu natężenia oświetlenia

2500 lx U_0 > 0,7

Rozsył strumienia świetlnego SYM 30

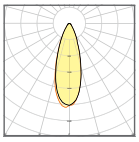

Symetryczny 30°
Oświetlenie boisk sportowych i zastosowania wymagające wysokiego poziomu natężenia oświetlenia

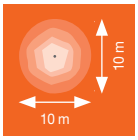

300 lx U_0 > 0,7

Rozsył strumienia świetlnego SYM 60

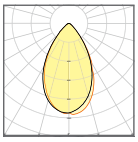

Symetryczny 60°
Oświetlenie terenów sportowych i zastosowania wymagające wysokiego lub średniego poziomu natężenia oświetlenia

120 lx U_0 > 0,7

Rozsył strumienia świetlnego ASYM 50 × 110

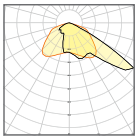

Asymetryczny, szeroki kąt wiązki światła 50° × 110°
Oświetlenie przestrzeni, parkingów i boisk sportowych

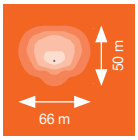

20 lx U_0 > 0,25

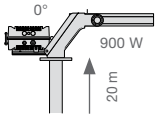

Wyniki typowego zastosowania produktów zainstalowanych jak pokazano. Szara kropka wskazuje pozycję masztu.

FLOODLIGHT PERFORMANCE: WYDAJNY I DOKŁADNY

Bardzo trwałe i wydajne naświetlacze o skuteczności świetlnej do 140 lm/W. Dostępne wersje o czterech różnych rozsyłach strumienia świetlnego i wartościach strumienia świetlnego w zakresie od 6300 do 40800 lumenów, doskonałe zamienniki konwencjonalnych opraw oświetleniowych oraz do zastosowania w nowych instalacjach. Dostępne również wersje z łącznością DALI.

PERFOR-MANCE CLASS

Strona 210

Rozsył strumienia świetlnego ASYM 55 × 110

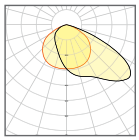

Asymetryczna, szeroka wiązka 55° × 110°
Oświetlenie przestrzeni, parkingów, boisk sportowych i fasad budynków

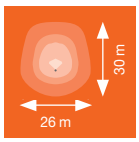

20 lx U_0 > 0,25

Rozsył strumienia świetlnego ASYM 45 × 140

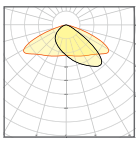

Asymetryczny, bardzo szeroki kąt wiązki światła 45° × 140°Oświetlenie powierzchni, parkingów i dróg (przemysłowych) przy szerokim rozstawie masztów

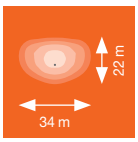

20 lx U_0 > 0,25

Rozsył strumienia świetlnego SYM R30

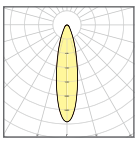

Symetryczny obrotowy 30°
Oświetlenie boisk sportowych i zastosowania wymagające wysokiego poziomu natężenia oświetlenia

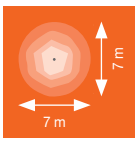

200 lx U_0 > 0,5

Rozsył strumienia świetlnego SYM 60

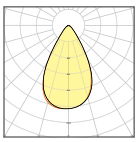

Symetryczny 60°
Oświetlenie terenów sportowych i zastosowania wymagające wysokiego lub średniego poziomu natężenia oświetlenia

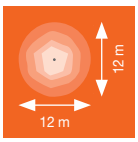

100 lx U_0 > 0,5

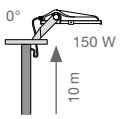

Wyniki typowego zastosowania produktów zainstalowanych jak pokazano. Szara kropka wskazuje pozycję masztu.

FLOODLIGHT AREA: UNIVERSALNE OŚWIETLENIE

Wysoce wydajne i uniwersalne naświetlacze do uniwersalnego oświetlenia przestrzeni.

VALUE CLASS

Strona 216

Rozsył strumienia świetlnego ASYM 48 × 92

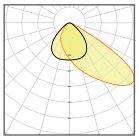

Asymetryczny kąt wiązki światła: 48° × 92°
Doskonałe rozwiązanie do oświetlenia przestrzeni i małych boisk sportowych

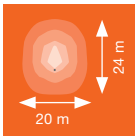

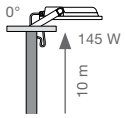

20 lx U_0 > 0,25

Wyniki typowego zastosowania produktów zainstalowanych jak pokazano. Szara kropka wskazuje pozycję masztu.

NAŚWIETLACZE 10 W – 50 W

Naświetlacze z symetrycznym rozsyłem strumienia świetlnego do 120 lm/W

CECHY PRODUKTU

- Obudowa z aluminium z hartowanym szkłem, w kolorze czarnym lub białym
- Symetryczny kąt wiązki światła: 100° × 100°
- Wspornik montażowy o kącie 30°, z szerokim kątem obrotu
- Podłączenie za pomocą elastycznego przewodu o dł. 1 m, wymagane okablowanie
- Wysokie zabezpieczenie przeciwprzepięciowe: do 4 kV (L/N-PE), 2 kV (L-N)

ZALETY PRODUKTU

- Matowy klosz wykonany z hartowanego szkła zapewnia równomierne oświetlenie
- Oszczędność energii aż do 90% w porównaniu z naświetlaczami z żarówkami halogenowymi
- Brak górnego współczynnika rozsyłu światła (ULOR 0%) w przypadku zamontowania pod kątem 0°
- Odporność na uderzenie mechaniczne: IK07
- Pięcioletnia gwarancja

ZASTOSOWANIA

- Zamiennik do naświetlaczy z żarówkami halogenowymi
- Zastosowania zewnętrzne (IP66)
- Przestrzenie publiczne
- Fasady budynków
- Tereny budowy

SZCZEGÓŁOWE INFORMACJE O PRODUKCIE

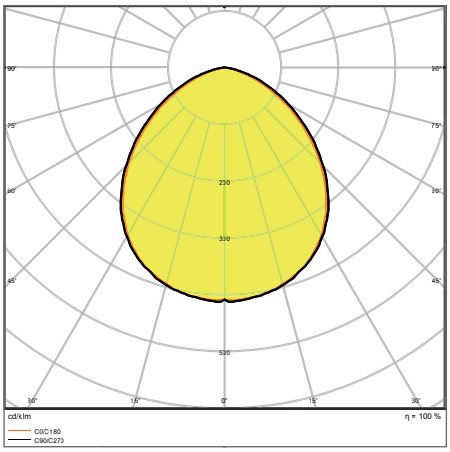

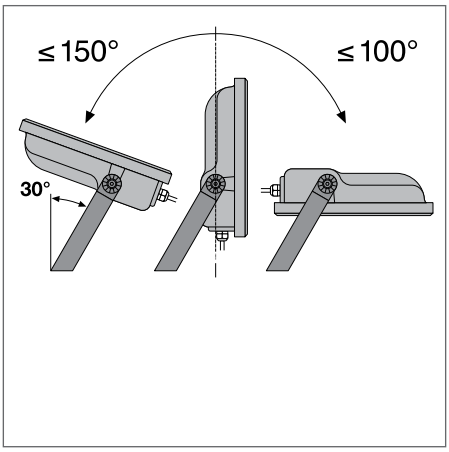

FL PFM 50 W 6500 K SYM 100 WT

Rysunki prezentowane w katalogu mają jedynie charakter informacyjny. Wymiary i kolory można znaleźć w tabeli produktów.

FLOODLIGHT 10 W – 50 W

Naświetlacze z symetrycznym rozsyłem strumienia świetlnego do 120 lm/W

PERFOR-MANCE CLASS

R_a >80 | IP65 | IK07 | LEDVANCE 5 year guarantee [1]

Nazwa produktu	EAN (GTIN)	Zamiennik dla	W	lm	lm/W	K	L80 [2]	∡°	D × Sz × W [mm] Ø × W [mm]
FL PFM 10 W 3000 K SYM 100 BK	4058075**420847**	80 W HAL	10	1100	110	3000	55000	100 × 100	122 × 131 × 36
FL PFM 10 W 3000 K SYM 100 WT	4058075**420861**	80 W HAL	10	1100	110	3000	55000	100 × 100	122 × 131 × 36
FL PFM 10 W 4000 K SYM 100 BK	4058075**420885**	80 W HAL	10	1200	120	4000	55000	100 × 100	122 × 131 × 36
FL PFM 10 W 4000 K SYM 100 WT	4058075**420908**	80 W HAL	10	1200	120	4000	55000	100 × 100	122 × 131 × 36
FL PFM 10 W 6500 K SYM 100 BK	4058075**420922**	80 W HAL	10	1200	120	6500	55000	100 × 100	122 × 131 × 36
FL PFM 10 W 6500 K SYM 100 WT	4058075**420946**	80 W HAL	10	1200	120	6500	55000	100 × 100	122 × 131 × 36
FL PFM 20 W 3000 K SYM 100 BK	4058075**420960**	160 W HAL	20	2200	110	3000	55000	100 × 100	144 × 156 × 42
FL PFM 20 W 3000 K SYM 100 WT	4058075**420991**	160 W HAL	20	2200	110	3000	55000	100 × 100	144 × 156 × 42
FL PFM 20 W 4000 K SYM 100 BK	4058075**421011**	160 W HAL	20	2400	120	4000	55000	100 × 100	144 × 156 × 42
FL PFM 20 W 4000 K SYM 100 WT	4058075**421035**	160 W HAL	20	2400	120	4000	55000	100 × 100	144 × 156 × 42
FL PFM 20 W 6500 K SYM 100 BK	4058075**421059**	160 W HAL	20	2400	120	6500	55000	100 × 100	144 × 156 × 42
FL PFM 20 W 6500 K SYM 100 WT	4058075**421073**	160 W HAL	20	2400	120	6500	55000	100 × 100	144 × 156 × 42
FL PFM 30 W 3000 K SYM 100 BK	4058075**421097**	250 W HAL	30	3300	110	3000	55000	100 × 100	177 × 186 × 42
FL PFM 30 W 3000 K SYM 100 WT	4058075**421110**	250 W HAL	30	3300	110	3000	55000	100 × 100	177 × 186 × 42
FL PFM 30 W 4000 K SYM 100 BK	4058075**421134**	250 W HAL	30	3600	120	4000	55000	100 × 100	177 × 186 × 42
FL PFM 30 W 4000 K SYM 100 WT	4058075**421165**	250 W HAL	30	3600	120	4000	55000	100 × 100	177 × 186 × 42
FL PFM 30 W 6500 K SYM 100 BK	4058075**421189**	250 W HAL	30	3600	120	6500	55000	100 × 100	177 × 186 × 42
FL PFM 30 W 6500 K SYM 100 WT	4058075**421202**	250 W HAL	30	3600	120	6500	55000	100 × 100	177 × 186 × 42
FL PFM 50 W 3000 K SYM 100 BK	4058075**421226**	400 W HAL	50	5500	110	3000	55000	100 × 100	206 × 218 × 46
FL PFM 50 W 3000 K SYM 100 WT	4058075**421240**	400 W HAL	50	5500	110	3000	55000	100 × 100	206 × 218 × 46
FL PFM 50 W 4000 K SYM 100 BK	4058075**421264**	400 W HAL	50	6000	120	4000	55000	100 × 100	206 × 218 × 46
FL PFM 50 W 4000 K SYM 100 WT	4058075**421288**	400 W HAL	50	6000	120	4000	55000	100 × 100	206 × 218 × 46
FL PFM 50 W 6500 K SYM 100 BK	4058075**421301**	400 W HAL	50	6000	120	6500	55000	100 × 100	206 × 218 × 46
FL PFM 50 W 6500 K SYM 100 WT	4058075**421325**	400 W HAL	50	6000	120	6500	55000	100 × 100	206 × 218 × 46

[1] Szczegółowe warunki gwarancji można znaleźć na stronie: www.ledvance.com/guarantee.
[2] t [h]: L70/B50 przy 25°C (T_a) / t [h]: L80/B10 przy 25°C (T_a)

NAŚWIETLACZE 65 W – 200 W

Naświetlacze z symetrycznym rozsyłem strumienia świetlnego do 125 lm/W

CECHY PRODUKTU

- Obudowa z aluminium z hartowanym szkłem
- Symetryczny kąt wiązki światła: 100° × 100°
- Wspornik montażowy o kącie 30°, z szerokim kątem obrotu
- Membrana odpowietrzająca zapewnia optymalizację wymiany powietrza, bez uszczerbku dla stopnia ochrony IP
- Wysokie zabezpieczenie przeciwprzepięciowe: do 6 kV (L/N-PE), 4 kV (L-N)

ZALETY PRODUKTU

- Matowy klosz wykonany z hartowanego szkła zapewnia równomierne oświetlenie
- Oszczędność energii aż do 90% w porównaniu z naświetlaczami z żarówkami halogenowymi
- Brak górnego współczynnika rozsyłu światła (ULOR 0%) w przypadku zamontowania pod kątem 0°
- Odporność na uderzenie mechaniczne: IK09
- Pięcioletnia gwarancja

ZASTOSOWANIA

- Zamiennik do naświetlaczy z żarówkami halogenowymi
- Zastosowania zewnętrzne (IP66)
- Przestrzenie publiczne
- Fasady budynków
- Tereny budowy

SZCZEGÓŁOWE INFORMACJE O PRODUKCIE

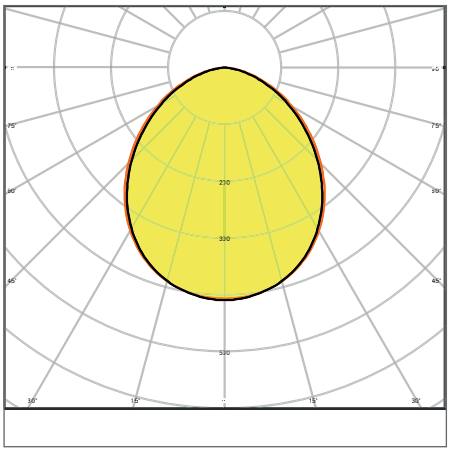

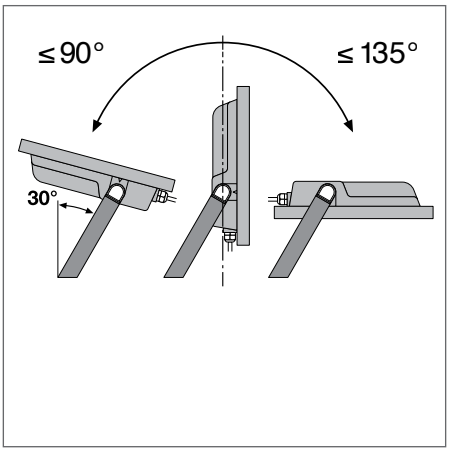

FL PFM 200 W 6500 K SYM 100 BK

Rysunki prezentowane w katalogu mają jedynie charakter informacyjny. Wymiary i kolory można znaleźć w tabeli produktów.

FLOODLIGHT 65 W – 200 W

Naświetlacze z symetrycznym rozsyłem strumienia świetlnego do 125 lm/W

PERFORMANCE CLASS

FLICKER VALUE <5% [1] | R_a >80 | IP65 | IK08 | LEDVANCE 5 year guarantee [2]

Nazwa produktu	EAN (GTIN)	Zamiennik dla	W	lm	lm/W	K	L80 [3]	∡°	D × Sz × W [mm] Ø × W [mm]
FL PFM 65 W 3000 K SYM 100 BK	4058075**422445**	500 W HAL	65	7150	110	3000	55000	100 × 100	268 × 237 × 49
FL PFM 65 W 4000 K SYM 100 BK	4058075**422469**	500 W HAL	65	8000	123	4000	55000	100 × 100	268 × 237 × 49
FL PFM 65 W 6500 K SYM 100 BK	4058075**422483**	500 W HAL	65	8000	123	6500	55000	100 × 100	268 × 237 × 49
FL PFM 80 W 3000 K SYM 100 BK	4058075**422506**	750 W HAL	80	8800	110	3000	55000	100 × 100	335 × 250 × 55
FL PFM 80 W 4000 K SYM 100 BK	4058075**422520**	750 W HAL	80	10000	125	4000	55000	100 × 100	335 × 250 × 55
FL PFM 80 W 6500 K SYM 100 BK	4058075**422544**	750 W HAL	80	10000	125	6500	55000	100 × 100	335 × 250 × 55
FL PFM 125 W 3000 K SYM 100 BK	4058075**423695**	1000 W HAL	125	13750	110	3000	55000	100 × 100	381 × 290 × 59
FL PFM 125 W 4000 K SYM 100 BK	4058075**423701**	1000 W HAL	125	15000	120	4000	55000	100 × 100	381 × 290 × 59
FL PFM 125 W 6500 K SYM 100 BK	4058075**423718**	1000 W HAL	125	15000	120	6500	55000	100 × 100	381 × 290 × 59
FL PFM 165 W 3000 K SYM 100 BK	4058075**423725**	1500 W HAL	165	18150	110	3000	55000	100 × 100	418 × 322 × 60
FL PFM 165 W 4000 K SYM 100 BK	4058075**423732**	1500 W HAL	165	20000	121	4000	55000	100 × 100	418 × 322 × 60
FL PFM 165 W 6500 K SYM 100 BK	4058075**423749**	1500 W HAL	165	20000	121	6500	55000	100 × 100	418 × 322 × 60
FL PFM 200 W 3000 K SYM 100 BK	4058075**423756**	2000 W HAL	200	22000	110	3000	55000	100 × 100	454 × 354 × 62
FL PFM 200 W 4000 K SYM 100 BK	4058075**423763**	2000 W HAL	200	25000	125	4000	55000	100 × 100	454 × 354 × 62
FL PFM 200 W 6500 K SYM 100 BK	4058075**423770**	2000 W HAL	200	25000	125	6500	55000	100 × 100	454 × 354 × 62

[1] Dotyczy wyłącznie wersji 125 W, 165 W i 200 W
[2] Szczegółowe warunki gwarancji można znaleźć na stronie: www.ledvance.com/guarantee.
[3] trwałość [h]: L70/B50 przy 25°C (T_a) / trwałość [h]: L80/B10 przy 25°C (T_a)

FLOODLIGHT SENSOR

Naświetlacze z programowalnym czujnikiem wykrywania ruchu i światła

CECHY PRODUKTU

- Obudowa z aluminium z hartowanym szkłem, w kolorze czarnym lub białym
- Symetryczny kąt wiązki światła: 100° × 100°
- Wspornik montażowy o kącie 30°, z szerokim kątem obrotu
- Czujnik PIR do wykrywania ruchu i światła
- Podłączenie za pomocą elastycznego przewodu o dł. 1 m, wymagane okablowanie

ZALETY PRODUKTU

- Wymaganie zoptymalizowanego oświetlenia spełnione dzięki uniwersalnemu i programowalnemu czujnikowi
- Łatwa konfiguracja zakresu wykrywania światła i ruchu za pomocą przełącznika obrotowego
- Zawsze działające, włączane poprzez specjalny schemat przełączania zasilania sieciowego
- Brak górnego współczynnika rozsyłu światła (ULOR 0%) w przypadku zamontowania pod kątem 0°
- Pięcioletnia gwarancja

ZASTOSOWANIA

- Zamiennik do naświetlaczy z żarówkami halogenowymi
- Zastosowania zewnętrzne (IP66)
- Przestrzenie publiczne
- Fasady budynków
- Tereny budowy

SZCZEGÓŁOWE INFORMACJE O PRODUKCIE

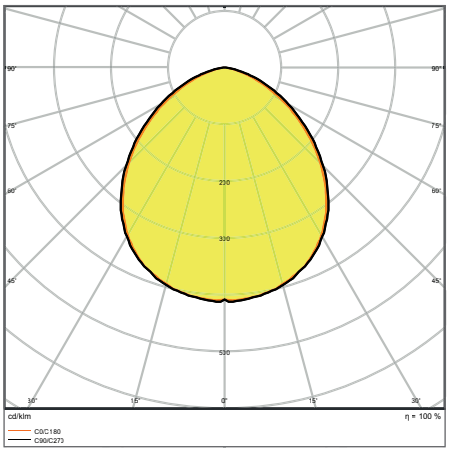

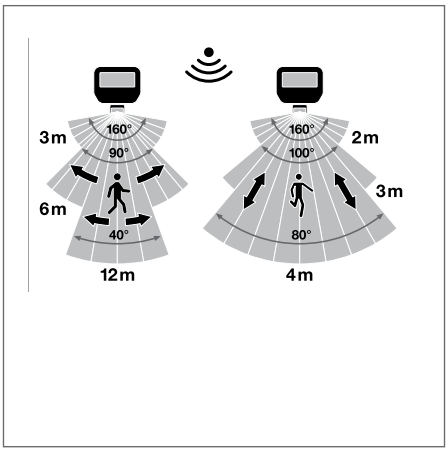

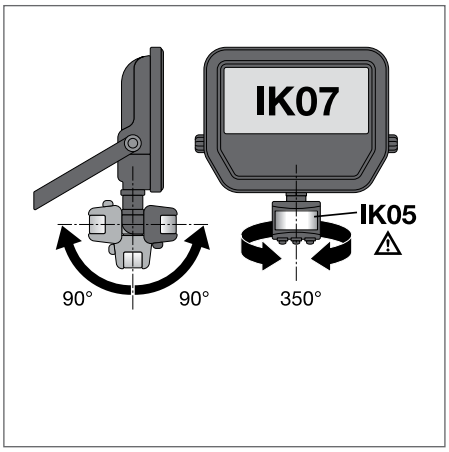

FL PFM 50 W 4000 K SYM 100 S BK

Rysunki prezentowane w katalogu mają jedynie charakter informacyjny. Wymiary i kolory można znaleźć w tabeli produktów.

FLOODLIGHT SENSOR

Naświetlacze z programowalnym czujnikiem wykrywania ruchu i światła

PERFOR-MANCE CLASS

Ra >80 | IP65 | IK07 | LEDVANCE 5 year guarantee [1]

Nazwa produktu	EAN (GTIN)	Zamiennik dla	W	lm	lm/W	K	L80 [2]	°	D × Sz × W [mm] Ø × W [mm]
FL PFM 10 W 3000 K SYM 100 S BK	4058075**460836**	80 W HAL	10	1100	110	3000	55000	100 × 100	159 × 131 × 53
FL PFM 10 W 3000 K SYM 100 S WT	4058075**460850**	80 W HAL	10	1100	110	3000	55000	100 × 100	159 × 131 × 53
FL PFM 10 W 4000 K SYM 100 S BK	4058075**460874**	80 W HAL	10	1200	120	4000	55000	100 × 100	159 × 131 × 53
FL PFM 10 W 4000 K SYM 100 S WT	4058075**460898**	80 W HAL	10	1200	120	4000	55000	100 × 100	159 × 131 × 53
FL PFM 20 W 3000 K SYM 100 S BK	4058075**460911**	160 W HAL	20	2200	110	3000	55000	100 × 100	176 × 156 × 55
FL PFM 20 W 3000 K SYM 100 S WT	4058075**460935**	160 W HAL	20	2200	110	3000	55000	100 × 100	176 × 156 × 55
FL PFM 20 W 4000 K SYM 100 S BK	4058075**460959**	160 W HAL	20	2400	120	4000	55000	100 × 100	176 × 156 × 55
FL PFM 20 W 4000 K SYM 100 S WT	4058075**460973**	160 W HAL	20	2400	120	4000	55000	100 × 100	176 × 156 × 55
FL PFM 50 W 3000 K SYM 100 S BK	4058075**460997**	400 W HAL	50	5500	110	3000	55000	100 × 100	225 × 219 × 59
FL PFM 50 W 3000 K SYM 100 S WT	4058075**461017**	400 W HAL	50	5500	110	3000	55000	100 × 100	225 × 219 × 59
FL PFM 50 W 4000 K SYM 100 S BK	4058075**461031**	400 W HAL	50	6000	120	4000	55000	100 × 100	225 × 219 × 59
FL PFM 50 W 4000 K SYM 100 S WT	4058075**461055**	400 W HAL	50	6000	120	4000	55000	100 × 100	225 × 219 × 59

WŁAŚCIWOŚCI CZUJNIKÓW

Nazwa produktu	Typ czujnika	Technologia czujnika	Poziom czułości czujnika światła	Zasięg czujnika ruchu	Kąt działania czujnika ruchu	Regulowany czas załączenia
FLOODLIGHT SENSOR 10 W	Motion/Light	Passive infrared/Photocell	10…2000 lx	2…12 m	40°...160 °	10 s…12 min
FLOODLIGHT SENSOR 20 W	Motion/Light	Passive infrared/Photocell	10…2000 lx	2…12 m	40°...160 °	10 s…12 min
FLOODLIGHT SENSOR 50 W	Motion/Light	Passive infrared/Photocell	10…2000 lx	2…12 m	40°...160 °	10 s…12 min

[1] Szczegółowe warunki gwarancji można znaleźć na stronie: www.ledvance.com/guarantee.
[2] trwałość [h]: L70/B50 przy 25°C (T_a) / trwałość [h]: L80/B10 przy 25°C (T_a)

FLOODLIGHT PHOTOCELL

Naświetlacze ze zintegrowanym czujnikiem wykrywania światła

CECHY PRODUKTU

- Obudowa z aluminium z hartowanym szkłem, w kolorze czarnym
- Zintegrowany czujnik z fotokomórką do wykrywania światła, automatyczne wł. < 35 lx, automatyczna wył. > 95 lx
- Symetryczny kąt wiązki światła: 100° × 100°
- Wspornik montażowy o kącie 30°, z szerokim kątem obrotu
- Podłączenie za pomocą elastycznego przewodu o dł. 1 m, wymagane okablowanie

ZALETY PRODUKTU

- Automatyczne wł. i wył. zgodnie z dostępnym światłem dziennym dzięki czujnikowi światła z fotokomórką
- Zawsze działające, włączane poprzez specjalny schemat przełączania zasilania sieciowego
- Brak górnego współczynnika rozsyłu światła (ULOR 0%) w przypadku zamontowania pod kątem 0°
- Odporność na uderzenie mechaniczne: IK08 (czujnik z fotokomórką: IK08)
- Pięcioletnia gwarancja

ZASTOSOWANIA

- Zamiennik do naświetlaczy z żarówkami halogenowymi
- Zastosowania zewnętrzne (IP66)
- Obiekty przemysłowe
- Przestrzenie publiczne
- Tereny budowy

SZCZEGÓŁOWE INFORMACJE O PRODUKCIE

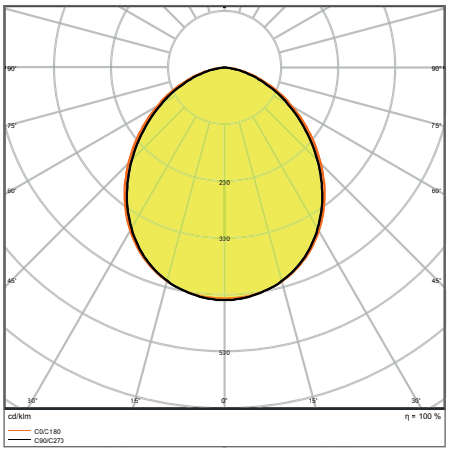

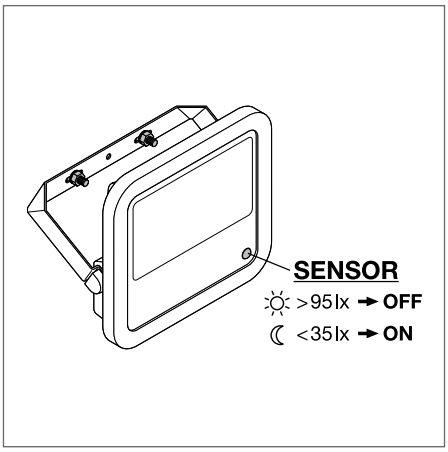

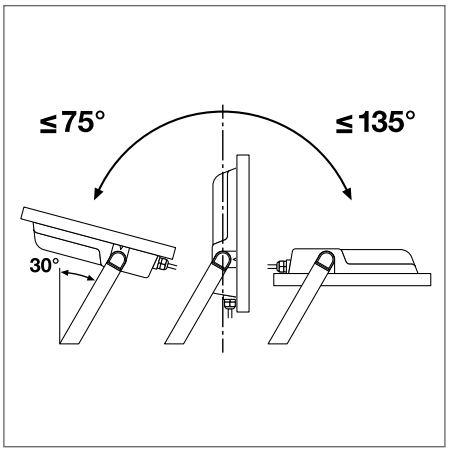

FL PFM 200 W 4000 K SYM 100 SL BK

Rysunki prezentowane w katalogu mają jedynie charakter informacyjny. Wymiary i kolory można znaleźć w tabeli produktów.

FLOODLIGHT PHOTOCELL

Naświetlacze ze zintegrowanym czujnikiem wykrywania światła

PERFOR-MANCE CLASS | FLICKER VALUE <5% | Ra >80 | IP65 | IK08 | LEDVANCE 5 year guarantee[1]

Nazwa produktu	EAN (GTIN)	Zamiennik dla	W	lm	lm/W	K	L80[2]	∡°	D × Sz × W [mm] Ø × W [mm]
FL PFM 65 W 4000 K SYM 100 SL BK	4058075**461093**	500 W HAL	65	8000	125	4000	55000	100 × 100	268 × 237 × 49
FL PFM 80 W 4000 K SYM 100 SL BK	4058075**461130**	750 W HAL	80	10000	125	4000	55000	100 × 100	335 × 250 × 55
FL PFM 125 W 4000 K SYM 100 SL BK	4058075**461161**	1000 W HAL	125	15000	125	4000	55000	100 × 100	381 × 290 × 59
FL PFM 165 W 4000 K SYM 100 SL BK	4058075**461185**	1500 W HAL	165	20000	125	4000	55000	100 × 100	418 × 322 × 60
FL PFM 200 W 4000 K SYM 100 SL BK	4058075**461208**	2000 W HAL	200	25000	125	4000	55000	100 × 100	454 × 354 × 62

WŁAŚCIWOŚCI CZUJNIKÓW

Nazwa produktu	Typ czujnika	Technologia czujnika	Poziom czułości czujnika światła
FLOODLIGHT PHOTOCELL 65 W	Light	Photocell	35…95 lx
FLOODLIGHT PHOTOCELL 80 W	Light	Photocell	35…95 lx
FLOODLIGHT PHOTOCELL 125 W	Light	Photocell	35…95 lx
FLOODLIGHT PHOTOCELL 165 W	Light	Photocell	35…95 lx
FLOODLIGHT PHOTOCELL 200 W	Light	Photocell	35…95 lx

[1] Szczegółowe warunki gwarancji można znaleźć na stronie: www.ledvance.com/guarantee.
[2] trwałość [h]: L70/B50 przy 25°C (T_a) / trwałość [h]: L80/B10 przy 25°C (T_a)

FLOODLIGHT COMPACT

Naświetlacze z symetrycznym rozsyłem strumienia świetlnego

Czujnik*

CECHY PRODUKTU

- Skuteczność świetlna oprawy: do 100 lm/W
- Symetryczny kąt wiązki światła: 100° × 100°
- Wspornik montażowy o kącie 30°, z szerokim kątem obrotu
- Uniwersalny czujnik wykrywania ruchu i światła
- Czujnik z regulacją: kąt obrotu 350°, kąt odchylenia 180°

ZALETY PRODUKTU

- Trwała, a jednocześnie lekka i kompaktowa konstrukcja
- Bezpieczne i bardzo równomierne oświetlenie dzięki dyfuzorowi z matowego, hartowanego szkła
- Brak górnego współczynnika rozsyłu światła (ULOR 0%) w przypadku zamontowania pod kątem 0°
- Wymaganie zoptymalizowanego oświetlenia spełnione dzięki uniwersalnemu i programowalnemu czujnikowi
- Łatwa regulacja zakresu czujnika wykrywania światła i czasu podtrzymania

ZASTOSOWANIA

- Zamiennik do naświetlaczy z żarówkami halogenowymi
- Zastosowania zewnętrzne (IP66)
- Przestrzenie publiczne
- Fasady budynków
- Tereny budowy

SZCZEGÓŁOWE INFORMACJE O PRODUKCIE

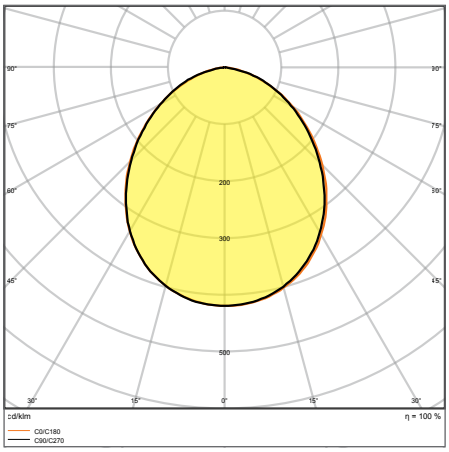

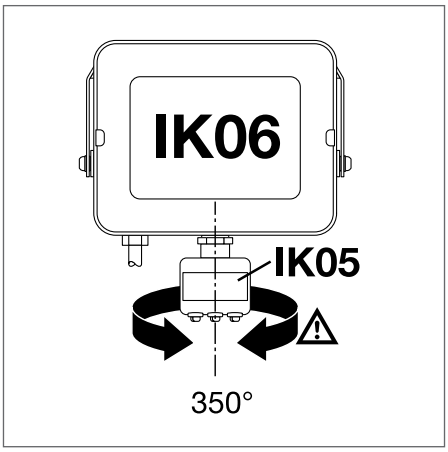

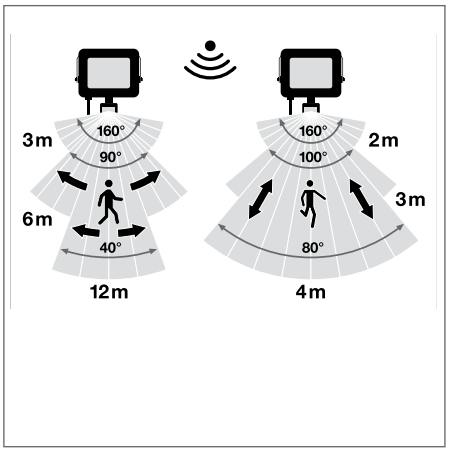

FL COMP V 135W 840 SYM 100 BK

Rysunki prezentowane w katalogu mają jedynie charakter informacyjny. Wymiary i kolory można znaleźć w tabeli produktów.

FLOODLIGHT COMPACT

Naświetlacze z symetrycznym rozsyłem strumienia świetlnego

VALUE CLASS

FLICKER VALUE <10% | R_a >80 | IP65 | IK08 [1] | LEDVANCE 3 year guarantee [2]

Nazwa produktu	EAN (GTIN)	Zamiennik dla	W	lm	lm/W	K	L80 [3]	∡°	D × Sz × W [mm] Ø × W [mm]
FL COMP V 10W 830 SYM 100 BK	4058075**574557**	80W HAL	10	900	90	3000	35000	100 × 100	114 × 109 × 29
FL COMP V 10W 830 SYM 100 WT	4058075**574571**	80W HAL	10	900	90	3000	35000	100 × 100	114 × 109 × 29
FL COMP V 10W 840 SYM 100 BK	4058075**574595**	80W HAL	10	1000	100	4000	35000	100 × 100	114 × 109 × 29
FL COMP V 10W 840 SYM 100 WT	4058075**574618**	80W HAL	10	1000	100	4000	35000	100 × 100	114 × 109 × 29
FL COMP V 10W 865 SYM 100 BK	4058075**574656**	80W HAL	10	1000	100	6500	35000	100 × 100	114 × 109 × 29
FL COMP V 10W 865 SYM 100 WT	4058075**574694**	80W HAL	10	1000	100	6500	35000	100 × 100	114 × 109 × 29
FL COMP V 20W 830 SYM 100 BK	4058075**574731**	160W HAL	20	1800	90	3000	35000	100 × 100	124 × 122 × 29
FL COMP V 20W 830 SYM 100 WT	4058075**574755**	160W HAL	20	1800	90	3000	35000	100 × 100	124 × 122 × 29
FL COMP V 20W 840 SYM 100 BK	4058075**574779**	160W HAL	20	2000	100	4000	35000	100 × 100	124 × 122 × 29
FL COMP V 20W 840 SYM 100 WT	4058075**574793**	160W HAL	20	2000	100	4000	35000	100 × 100	124 × 122 × 29
FL COMP V 20W 865 SYM 100 BK	4058075**574816**	160W HAL	20	2000	100	6500	35000	100 × 100	124 × 122 × 29
FL COMP V 20W 865 SYM 100 WT	4058075**574830**	160W HAL	20	2000	100	6500	35000	100 × 100	124 × 122 × 29
FL COMP V 50W 830 SYM 100 BK	4058075**574854**	400W HAL	50	4500	90	3000	35000	100 × 100	160 × 170 × 36
FL COMP V 50W 830 SYM 100 WT	4058075**574878**	400W HAL	50	4500	90	3000	35000	100 × 100	160 × 170 × 36
FL COMP V 50W 840 SYM 100 BK	4058075**574892**	400W HAL	50	5000	100	4000	35000	100 × 100	160 × 170 × 36
FL COMP V 50W 840 SYM 100 WT	4058075**574915**	400W HAL	50	5000	100	4000	35000	100 × 100	160 × 170 × 36
FL COMP V 50W 865 SYM 100 BK	4058075**574939**	400W HAL	50	5000	100	6500	35000	100 × 100	160 × 170 × 36
FL COMP V 50W 865 SYM 100 WT	4058075**574960**	400W HAL	50	5000	100	6500	35000	100 × 100	160 × 170 × 36
FL COMP V 90W 830 SYM 100 BK	4058075**574984**	750W HAL	90	8100	90	3000	35000	100 × 100	236 × 255 × 40
FL COMP V 90W 840 SYM 100 BK	4058075**575004**	750W HAL	90	9000	100	4000	35000	100 × 100	236 × 255 × 40
FL COMP V 90W 865 SYM 100 BK	4058075**575080**	750W HAL	90	9000	100	6500	35000	100 × 100	236 × 255 × 40
FL COMP V 135W 830 SYM 100 BK	4058075**575103**	1000W HAL	135	12150	90	3000	35000	100 × 100	274 × 305 × 48
FL COMP V 135W 840 SYM 100 BK	4058075**575127**	1000W HAL	135	13500	100	4000	35000	100 × 100	274 × 305 × 48
FL COMP V 135W 865 SYM 100 BK	4058075**575141**	1000W HAL	135	13500	100	6500	35000	100 × 100	274 × 305 × 48
FL COMP V 180 W 830 SYM 100 BK	4058075**575165**	1500W HAL	180	16800	90	3000	35000	100 × 100	300 × 340 × 55
FL COMP V 180W 840 SYM 100 BK	4058075**575189**	1500W HAL	180	18000	100	4000	35000	100 × 100	300 × 340 × 55
FL COMP V 180W 865 SYM 100 BK	4058075**575202**	1500W HAL	180	18000	100	6500	35000	100 × 100	300 × 340 × 55

[1] W przypadku wersji 10 W–50 W stopień ochrony wynosi IK06
[2] Szczegółowe warunki gwarancji można znaleźć na stronie: www.ledvance.com/guarantee.
[3] trwałość [h]: L70/B50 przy 25°C (T_a) / trwałość [h]: L80/B10 przy 25°C (T_a)

FLOODLIGHT COMPACT SENSOR

Naświetlacze z czujnikiem wykrywania ruchu i światła

VALUE CLASS

FLICKER VALUE <10%

Ra >80

IP65

IK06

LEDVANCE 3 year guarantee [1]

Nazwa produktu	EAN (GTIN)	Zamiennik dla	W	lm	lm/W	K	L80 [2]	∡°	D × Sz × W [mm] Ø × W [mm]
FL COMP SEN V 10W 830 SYM 100 BK	4058075**575226**	80 W HAL	10	900	90	3000	35000	100 × 100	153 × 109 × 53
FL COMP SEN V 10W 840 SYM 100 BK	4058075**575240**	80 W HAL	10	1000	100	4000	35000	100 × 100	153 × 109 × 53
FL COMP SEN V 20W 830 SYM 100 BK	4058075**575264**	160 W HAL	20	1800	90	3000	35000	100 × 100	165 × 122 × 53
FL COMP SEN V 20W 840 SYM 100 BK	4058075**575288**	160 W HAL	20	2000	100	4000	35000	100 × 100	165 × 122 × 53
FL COMP SEN V 50W 830 SYM 100 BK	4058075**575301**	400 W HAL	50	4500	90	3000	35000	100 × 100	202 × 170 × 60
FL COMP SEN V 50W 840 SYM 100 BK	4058075**575325**	400 W HAL	50	5000	100	4000	35000	100 × 100	202 × 170 × 60

SENSOR PROPERTIES

Nazwa produktu	Typ czujnika	Technologia czujnika	Poziom czułości czujnika światła	Zasięg czujnika ruchu	Kąt działania czujnika ruchu	Regulowany czas załączenia
FLOODLIGHT COMPACT SENSOR 10W	Motion/Light	Passive infrared/Photocell	10…2000 lx	2…12 m	40°...160°	10 s…12 min
FLOODLIGHT COMPACT SENSOR 20W	Motion/Light	Passive infrared/Photocell	10…2000 lx	2…12 m	40°...160°	10 s…12 min
FLOODLIGHT COMPACT SENSOR 50W	Motion/Light	Passive infrared/Photocell	10…2000 lx	2…12 m	40°...160°	10 s…12 min

[1] Szczegółowe warunki gwarancji można znaleźć na stronie: www.ledvance.com/guarantee.
[2] t [h]: L70/B50 przy 25°C (T_a) / t [h]: L80/B10 przy 25°C (T_a)

FLOODLIGHT MAX LUMINAIRE HEAD

Naświetlacze o wysokiej mocy do oświetlenia dużych przestrzeni i obiektów sportowych

1

2

3

CECHY PRODUKTU

- Modułowe naświetlacze o wysokiej mocy, skuteczność świetlna do 137 lm/W
- Możliwość łączonej lub oddzielnej instalacji dzięki zasilaczom do opraw Floodlight Max
- Dostępne wersje o asymetrycznych kątach wiązki światła 10°, 30° i 60° oraz asymetrycznym rozsyle strumienia świetlnego 50° × 110°
- Wsporniki montażowe o maks. odchyleniu do 180°
- Klosz wykonany z hartowanego szkła

ZALETY PRODUKTU

- Bardzo jasne, trwałe i niezawodne
- Oszczędność energii do 45% w porównaniu z oprawami oświetleniowymi wykorzystującymi konwencjonalne lampy wyładowcze
- Łatwe ściemnianie do 50% za pomocą okablowania
- Brak górnego współczynnika rozsyłu światła (ULOR 0%) w przypadku zamontowania pod kątem 0°
- Pięcioletnia gwarancja

ZASTOSOWANIA

- Zastosowania zewnętrzne (IP66)
- Oświetlenie dużych powierzchni
- Obiekty sportowe
- Tereny budowy
- Bezpośredni zamiennik opraw oświetleniowych wykorzystujących lampy wyładowcze

SPRZĘT/AKCESORIA

- Działanie wyłącznie z oddzielnym, oficjalnie dostępnym, dostosowanym zasilaczem

SZCZEGÓŁOWE INFORMACJE O PRODUKCIE

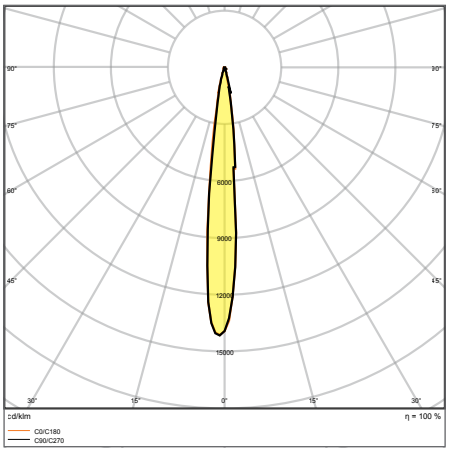

FL MAX LUM P 600W 757 SYM 10 WAL

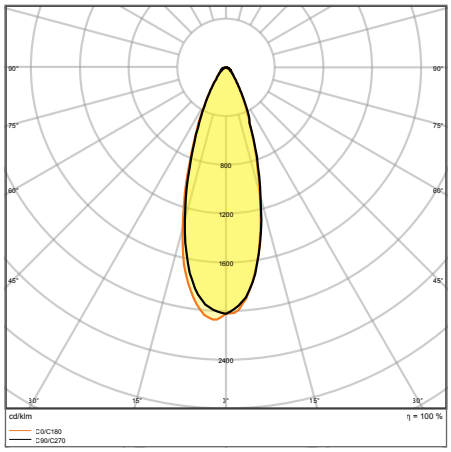

FL MAX LUM P 600W 757 SYM 30 WAL

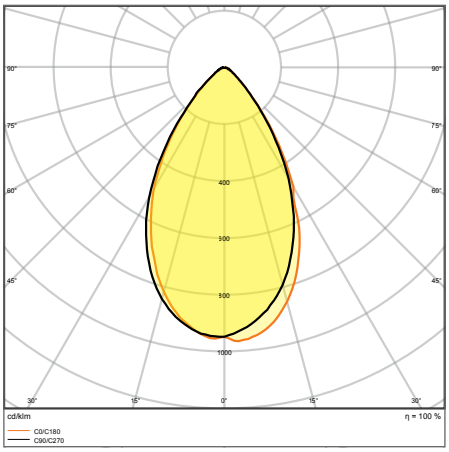

FL MAX LUM P 600W 757 SYM 60 WAL

Rysunki prezentowane w katalogu mają jedynie charakter informacyjny. Wymiary i kolory można znaleźć w tabeli produktów.

SZCZEGÓŁOWE INFORMACJE O PRODUKCIE

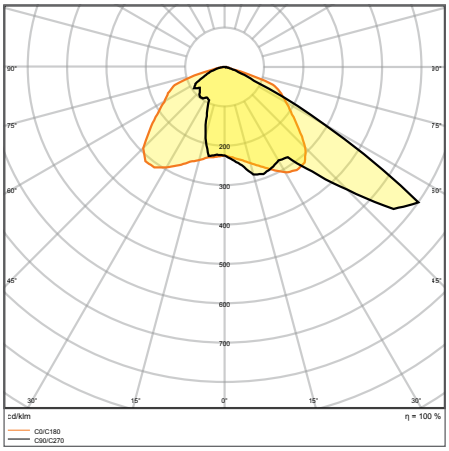

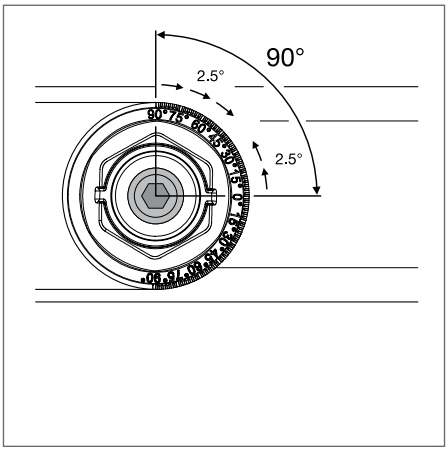

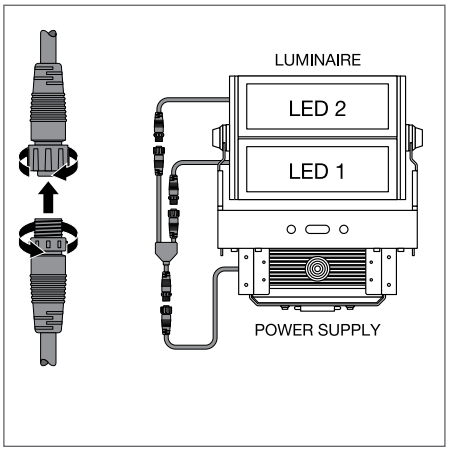

FL MAX LUM P 600W 757 ASYM50x110WAL

FLOODLIGHT MAX SYM 10

Naświetlacze o wysokiej mocy z symetrycznym rozsyłem strumienia świetlnego 10°, przeznaczone do oświetlenia dużych przestrzeni i obiektów sportowych

PERFOR-MANCE CLASS | FLICKER VALUE <3% | CRI ≥70 | IP66 | IK08 | LEDVANCE 5 year guarantee [1]

Nazwa produktu	EAN (GTIN)	W	lm	lm/W	K	L80 [2]	°	D × Sz × W [mm] Ø × W [mm]	No.
FL MAX LUM P 600W 757 SYM 10 WAL	4058075**580589**	600	78000	130	5700	75000	10	472 × 591 × 279	1
FL MAX LUM P 900W 757 SYM 10 WAL	4058075**580626**	900	117000	130	5700	75000	10	660 × 591 × 279	2
FL MAX LUM P 1200W 757 SYM 10 WAL	4058075**580664**	1200	155000	129	5700	75000	10	841 × 591 × 282	3

FLOODLIGHT MAX SYM 30

Naświetlacze o wysokiej mocy z symetrycznym rozsyłem strumienia świetlnego 30°, przeznaczone do oświetlenia dużych przestrzeni i obiektów sportowych

PERFOR-MANCE CLASS | FLICKER VALUE <3% | CRI ≥70 | IP66 | IK08 | LEDVANCE 5 year guarantee [1]

Nazwa produktu	EAN (GTIN)	W	lm	lm/W	K	L80 [2]	°	D × Sz × W [mm] Ø × W [mm]	No.
FL MAX LUM P 600W 757 SYM 30 WAL	4058075**580596**	600	81000	135	5700	75000	30	472 × 591 × 279	1
FL MAX LUM P 900W 757 SYM 30 WAL	4058075**580633**	900	121000	134	5700	75000	30	660 × 591 × 279	2
FL MAX LUM P 1200W 757 SYM 30 WAL	4058075**580671**	1200	162000	135	5700	75000	30	841 × 591 × 282	3

[1] Szczegółowe warunki gwarancji można znaleźć na stronie: www.ledvance.com/guarantee.
[2] t [h]: L70/B50 przy 25°C (T_a) / t [h]: L80/B10 przy 25°C (T_a)

FLOODLIGHT MAX SYM 60

Naświetlacze o wysokiej mocy z symetrycznym rozsyłem strumienia świetlnego 60°, przeznaczone do oświetlenia dużych przestrzeni i obiektów sportowych

PERFOR-MANCE CLASS | FLICKER VALUE <3% | CRI ≥70 | IP66 | IK08 | LEDVANCE 5 year guarantee[1]

Nazwa produktu	EAN (GTIN)	W	lm	lm/W	K	L80[2]	°	D × Sz × W [mm] Ø × W [mm]	No.
FL MAX LUM P 600W 757 SYM 60 WAL	4058075**580602**	600	80500	134	5700	75000	60	472 × 591 × 279	1
FL MAX LUM P 900W 757 SYM 60 WAL	4058075**580640**	900	120000	133	5700	75000	60	660 × 591 × 279	2
FL MAX LUM P 1200W 757 SYM 60 WAL	4058075**580688**	1200	161000	134	5700	75000	60	841 × 591 × 282	3

FLOODLIGHT MAX ASYM 50 × 110

Naświetlacze o wysokiej mocy z asymetrycznym rozsyłem strumienia świetlnego 50° × 110°, przeznaczone do oświetlenia dużych przestrzeni i obiektów sportowych

PERFOR-MANCE CLASS | FLICKER VALUE <3% | CRI ≥70 | IP66 | IK08 | LEDVANCE 5 year guarantee[1]

Nazwa produktu	EAN (GTIN)	W	lm	lm/W	K	L80[2]	°	D × Sz × W [mm] Ø × W [mm]	No.
FL MAX LUM P 600W 757 ASYM 50x110 WAL	4058075**580619**	600	82000	137	5700	75000	50 × 110	472 × 591 × 279	1
FL MAX LUM P 900W 757 ASYM 50x110 WAL	4058075**580657**	900	123000	137	5700	75000	50 × 110	660 × 591 × 279	2
FL MAX LUM P 1200W 757 ASYM 50x110 WAL	4058075**580695**	1200	164000	137	5700	75000	50 × 110	841 × 591 × 282	3

[1] Szczegółowe warunki gwarancji można znaleźć na stronie: www.ledvance.com/guarantee.
[2] trwałość [h]: L70/B50 przy 25°C (T_a) / trwałość [h]: L80/B10 przy 25°C (T_a)

FLOODLIGHT MAX POWER SUPPLY

Zasilacze do opraw FLOODLIGHT MAX

1

2

CECHY PRODUKTU

- Zasilacze do głowic opraw oświetleniowych Floodlight Max
- Łączona lub oddzielna instalacja dzięki głowicom opraw Floodlight Max
- Dławiki M20 i M25 PG do przewodów zasilania sieciowego
- Okablowanie modułu LED za pomocą wstępnie zainstalowanego szybkozłącza
- Wysokie zabezpieczenie przeciwprzepięciowe: do 10 kV (L/N-PE oraz L-N)

ZALETY PRODUKTU

- Wysoce trwałe i niezawodne
- Szybkie i łatwe okablowanie dzięki otwieraniu obudowy bez użycia narzędzi
- Zoptymalizowana logistyka, głowica oprawy oświetleniowej i zasilacz dostarczane są w oddzielnych opakowaniach
- Pięcioletnia gwarancja

ZASTOSOWANIA

- Zastosowania zewnętrzne (IP66)
- Obiekty sportowe
- Tereny budowy

SZCZEGÓŁOWE INFORMACJE O PRODUKCIE

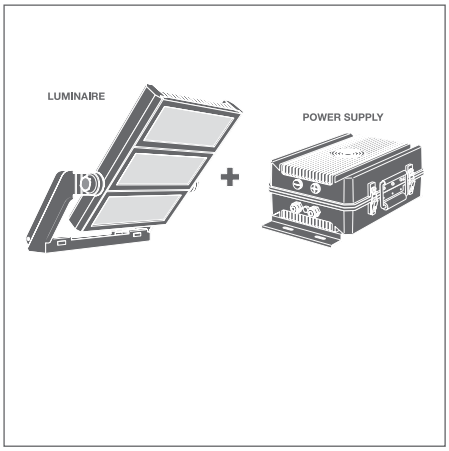

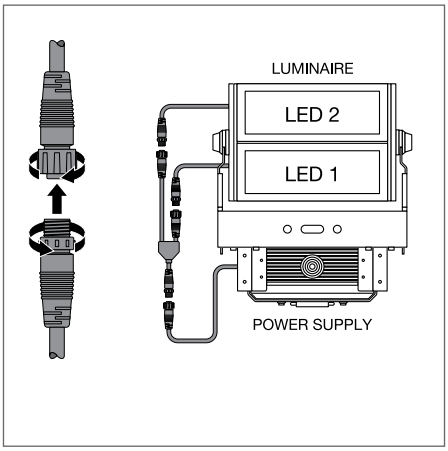

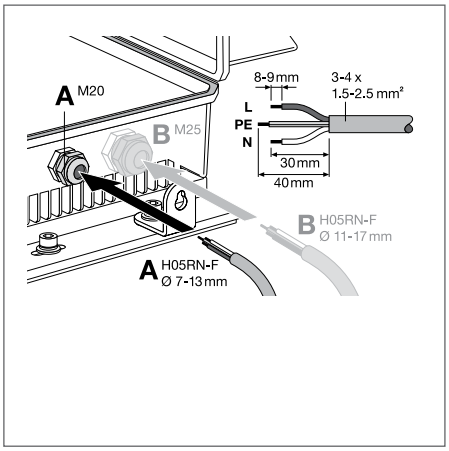

IP66 IK08 LEDVANCE 5 year guarantee[1]

Nazwa produktu	EAN (GTIN)	W	D × Sz × W [mm] Ø × W [mm]	No.
FL MAX POWER SUPPLY P 600W WAL	4058075**580718**	600	188 × 447 × 146	1
FL MAX POWER SUPPLY P 900W WAL	4058075**580732**	900	270 × 447 × 166	2
FL MAX POWER SUPPLY P 1200W WAL	4058075**580749**	1200	270 × 447 × 166	2

[1] Szczegółowe warunki gwarancji można znaleźć na stronie: www.ledvance.com/guarantee.
Rysunki prezentowane w katalogu mają jedynie charakter informacyjny. Wymiary i kolory można znaleźć w tabeli produktów.

FLOODLIGHT PERFORMANCE

Naświetlacze o stopniu ochrony IP66, rozsył strumienia świetlnego za pomocą klosza, do 140 lm/W

CECHY PRODUKTU

- Dostępne nowe wersje z interfejsem DALI 2.0, do integracji systemów sterowania oświetleniem
- Odlewana pod ciśnieniem aluminiowa obudowa, w kolorze czarnym (zbliżonym do RAL 9017), z hartowanym szkłem
- Trwała konstrukcja: stopień ochrony IP66, odporność na uderzenie mechaniczne IK08, odporność na temperaturę w zakresie od -30° do +50° oraz zabezpieczenie przeciwprzepięciowe < 10 kV
- Zintegrowany odpowietrznik zapobiegający kondensacji wody wewnątrz oprawy oświetleniowej
- Odpowiednie do miejsc zagrożonych pożarem zgodnie z normą EN 60598-2-24 (oznaczenie D)
- 2-metrowy przewód zasilający z odsłoniętymi, karbowanymi końcówkami umożliwia uniwersalną instalację

ZALETY PRODUKTU

- Dostępne wersje o pięciu poziomach mocy, zamienniki tradycyjnych opraw oświetleniowych, do 2000 W (HAL)
- Dostępne wersje o czterech rozsyłach strumienia świetlnego, co zapewnia optymalne oświetlenie w szerokiej gamie zastosowań
- Odpowiednie do montażu na ścianie lub maszcie dzięki wspornikowi z regulacją kąta w szerokim zakresie
- Wysokowydajne światło kierunkowe dzięki pojedynczym soczewkom, o skuteczności świetlnej do 140 lm/W
- Pięcioletnia gwarancja

ZASTOSOWANIA

- Bezpośredni zamiennik opraw oświetleniowych wykorzystujących lampy wyładowcze
- Zastosowania zewnętrzne (IP66)
- Przestrzenie publiczne
- Obiekty przemysłowe
- Obiekty sportowe

SZCZEGÓŁOWE INFORMACJE O PRODUKCIE

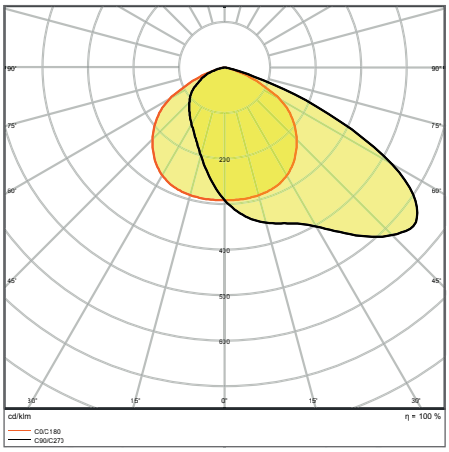

FL PFM ASYM 55x110 290 W 4000 K BK

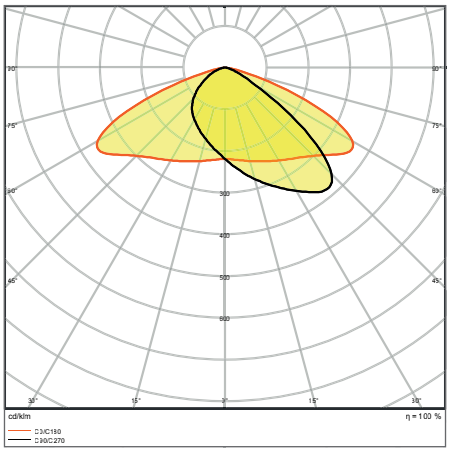

FL PFM ASYM 45x140 290 W 4000 K BK

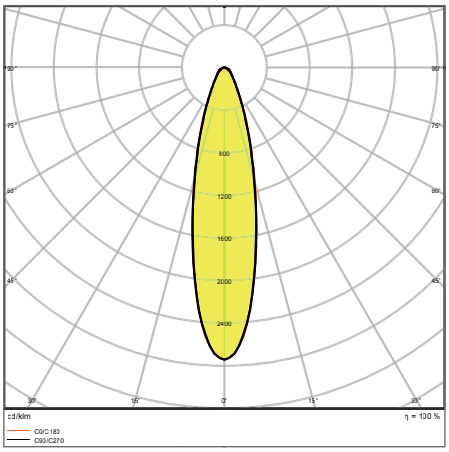

FL PFM SYM R30 290 W 4000 K BK

Rysunki prezentowane w katalogu mają jedynie charakter informacyjny. Wymiary i kolory można znaleźć w tabeli produktów.

SZCZEGÓŁOWE INFORMACJE O PRODUKCIE

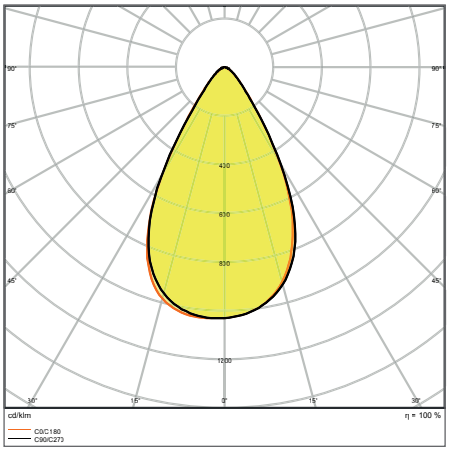

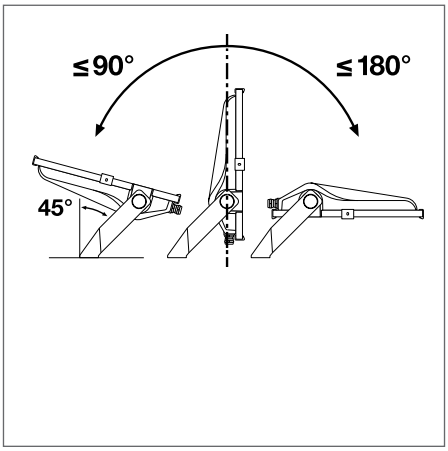

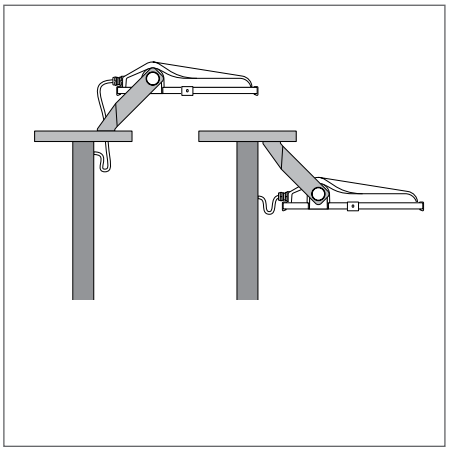

FL PFM SYM 60 290W4000K BK

FLOODLIGHT PERFORMANCE ASYM 55 × 110

Naświetlacze z szerokim kątem wiązki światła, asymetrycznym rozsyłem strumienia świetlnego, przeznaczone do różnych obszarów zastosowań

PERFORMANCE CLASS | D | FLICKER VALUE <10 % [1] | Ra >80 | IP66 | IK08 | LEDVANCE 5 year guarantee [2]

Nazwa produktu	EAN (GTIN)	Zamiennik dla	W	lm	lm/W	K	L80 [3]	∡°	D × Sz × W [mm] Ø × W [mm]
FL PFM ASYM 55x110 50 W 3000 K BK	4058075**353299**	500 W HAL	50	5800	115	3000	70000	55 × 110	314 × 240 × 63
FL PFM ASYM 55x110 50 W 4000 K BK	4058075**353305**	500 W HAL	50	6300	125	4000	70000	55 × 110	314 × 240 × 63
FL PFM ASYM 55x110 100 W 3000 K BK	4058075**353312**	1000 W HAL	100	11900	120	3000	70000	55 × 110	418 × 330 × 77
FL PFM ASYM 55x110 100 W 4000 K BK	4058075**353527**	1000 W HAL	100	12900	130	4000	70000	55 × 110	418 × 330 × 77
FL PFM ASYM 55x110 150 W 3000 K BK	4058075**353534**	1500 W HAL	150	18400	125	3000	70000	55 × 110	451 × 330 × 77
FL PFM ASYM 55x110 150 W 4000 K BK	4058075**353541**	1500 W HAL	150	19900	135	4000	70000	55 × 110	451 × 330 × 77
FL PFM ASYM 55x110 200 W 3000 K BK	4058075**353558**	1500 W HAL	200	24400	130	3000	70000	55 × 110	494 × 395 × 87
FL PFM ASYM 55x110 200 W 4000 K BK	4058075**353565**	1500 W HAL	200	26400	140	4000	70000	55 × 110	494 × 395 × 87
FL PFM ASYM 55x110 290 W 3000 K BK	4058075**353572**	2000 W HAL	290	35600	125	3000	70000	55 × 110	567 × 465 × 97
FL PFM ASYM 55x110 290 W 4000 K BK	4058075**353602**	2000 W HAL	290	38500	135	4000	70000	55 × 110	567 × 465 × 97

[1] Dotyczy wersji 100 W–290 W
[2] Szczegółowe warunki gwarancji można znaleźć na stronie: www.ledvance.com/guarantee.
[3] trwałość [h]: L70/B50 przy 25°C (T_a) / trwałość [h]: L80/B10 przy 25°C (T_a)

FLOODLIGHT PERFORMANCE ASYM 45 × 140

Naświetlacze z bardzo szerokim kątem wiązki światła, z asymetrycznym rozsyłem strumienia świetlnego, przeznaczone do oświetlenia przestrzeni z wysokich masztów

PERFORMANCE CLASS | D | FLICKER VALUE <10%[1] | Ra >80 | IP66 | IK08 | LEDVANCE 5 year guarantee[2]

Nazwa produktu	EAN (GTIN)	Zamiennik dla	W	lm	lm/W	K	L80[3]	∠°	D × Sz × W [mm] Ø × W [mm]
FL PFM ASYM 45x140 50 W 3000 K BK	4058075**353619**	500 W HAL	50	5700	115	3000	70000	45 × 140	314 × 240 × 63
FL PFM ASYM 45x140 50 W 4000 K BK	4058075**353626**	500 W HAL	50	6200	125	4000	70000	45 × 140	314 × 240 × 63
FL PFM ASYM 45x140 100 W 3000 K BK	4058075**353633**	1000 W HAL	100	11800	120	3000	70000	45 × 140	418 × 330 × 77
FL PFM ASYM 45x140 100 W 4000 K BK	4058075**353688**	1000 W HAL	100	12800	130	4000	70000	45 × 140	418 × 330 × 77
FL PFM ASYM 45x140 150 W 3000 K BK	4058075**353695**	1500 W HAL	150	18300	120	3000	70000	45 × 140	451 × 330 × 77
FL PFM ASYM 45x140 150 W 4000 K BK	4058075**353701**	1500 W HAL	150	19800	130	4000	70000	45 × 140	451 × 330 × 77
FL PFM ASYM 45x140 200 W 3000 K BK	4058075**353718**	1500 W HAL	200	24200	130	3000	70000	45 × 140	494 × 395 × 87
FL PFM ASYM 45x140 200 W 4000 K BK	4058075**353725**	1500 W HAL	200	26200	140	4000	70000	45 × 140	494 × 395 × 87
FL PFM ASYM 45x140 290 W 3000 K BK	4058075**353732**	2000 W HAL	290	35300	120	3000	70000	45 × 140	567 × 465 × 97
FL PFM ASYM 45x140 290 W 4000 K BK	4058075**353749**	2000 W HAL	290	38200	130	4000	70000	45 × 140	567 × 465 × 97

FLOODLIGHT PERFORMANCE SYM R30

Naświetlacze z symetrycznym rozsyłem strumienia świetlnego regulowanym obrotowo, przeznaczone do oświetlenia przestrzeni z wysokich masztów

PERFORMANCE CLASS | D | FLICKER VALUE <10% | Ra >80 | IP66 | IK08 | LEDVANCE 5 year guarantee[2]

Nazwa produktu	EAN (GTIN)	Zamiennik dla	W	lm	lm/W	K	L80[3]	∠°	D × Sz × W [mm] Ø × W [mm]
FL PFM SYM R30 150 W 3000 K BK	4058075**353756**	1500 W HAL	150	18700	125	3000	70000	30	451 × 330 × 77
FL PFM SYM R30 150 W 4000 K BK	4058075**353763**	1500 W HAL	150	20200	135	4000	70000	30	451 × 330 × 77
FL PFM SYM R30 200 W 3000 K BK	4058075**353770**	1500 W HAL	200	24800	130	3000	70000	30	494 × 395 × 87
FL PFM SYM R30 200 W 4000 K BK	4058075**353787**	1500 W HAL	200	26800	140	4000	70000	30	494 × 395 × 87
FL PFM SYM R30 290 W 3000 K BK	4058075**353794**	2000 W HAL	290	36200	125	3000	70000	30	567 × 465 × 97
FL PFM SYM R30 290 W 4000 K BK	4058075**353800**	2000 W HAL	290	39100	135	4000	70000	30	567 × 465 × 97

FLOODLIGHT PERFORMANCE SYM 60

Naświetlacze z symetrycznym rozsyłem strumienia świetlnego, przeznaczone do oświetlenia przestrzeni ze średnich i wysokich masztów

PERFORMANCE CLASS | D | FLICKER VALUE <10% | Ra >80 | IP66 | IK08 | LEDVANCE 5 year guarantee[2]

Nazwa produktu	EAN (GTIN)	Zamiennik dla	W	lm	lm/W	K	L80[3]	∠°	D × Sz × W [mm] Ø × W [mm]
FL PFM SYM 60 150 W 3000 K BK	4058075**540989**	1500 W HAL	150	19800	132	3000	70000	60 × 60	451 × 330 × 77
FL PFM SYM 60 150 W 4000 K BK	4058075**540996**	1500 W HAL	150	21000	140	4000	70000	60 × 60	451 × 330 × 77
FL PFM SYM 60 200 W 3000 K BK	4058075**541009**	1500 W HAL	200	26400	132	3000	70000	60 × 60	494 × 395 × 87
FL PFM SYM 60 200 W 4000 K BK	4058075**541016**	1500 W HAL	200	28000	140	4000	70000	60 × 60	494 × 395 × 87
FL PFM SYM 60 290 W 3000 K BK	4058075**541023**	2000 W HAL	290	38300	132	3000	70000	60 × 60	567 × 465 × 97
FL PFM SYM 60 290 W 4000 K BK	4058075**541030**	2000 W HAL	290	40600	140	4000	70000	60 × 60	567 × 465 × 97

[1] Dotyczy wersji 100 W–290 W | [2] Szczegółowe warunki gwarancji można znaleźć na stronie: www.ledvance.com/guarantee | [3] t[h]: L70/B50 przy 25°C (T_a)/t[h]: L80/B10 przy 25°C (T_a)

FLOODLIGHT PERFORMANCE DALI ASYM 55 × 110

Naświetlacze z szerokim kątem wiązki światła, asymetrycznym rozsyłem strumienia świetlnego, przeznaczone do różnych obszarów zastosowań

PERFORMANCE CLASS | VIVA RES | EN EC | TÜV SÜD | FLICKER VALUE <10% | Ra >80 | IP66 | IK08 | LEDVANCE 5 year guarantee [1]

Nazwa produktu	EAN (GTIN)	Zamiennik dla	W	lm	lm/W	K	L80 [2]	°		D × Sz × W [mm] Ø × W [mm]
FL PFM DA 50W 3000K ASYM 55X110 BK	4058075**760523**	500W HAL	50	5800	116	3000	70000	55 × 110	DALI-2	314 × 240 × 63
FL PFM DA 50W 4000K ASYM 55X110 BK	4058075**760530**	500W HAL	50	6300	126	4000	70000	55 × 110	DALI-2	314 × 240 × 63
FL PFM DA 100W 3000K ASYM 55X110 BK	4058075**760547**	1000W HAL	100	11900	119	3000	70000	55 × 110	DALI-2	418 × 330 × 77
FL PFM DA 100W 4000K ASYM 55X110 BK	4058075**760554**	1000W HAL	100	12900	129	4000	70000	55 × 110	DALI-2	418 × 330 × 77
FL PFM DA 150W 3000K ASYM 55X110 BK	4058075**760561**	1500W HAL	150	18400	122	3000	70000	55 × 110	DALI-2	451 × 330 × 77
FL PFM DA 150W 4000K ASYM 55X110 BK	4058075**760578**	1500W HAL	150	19900	132	4000	70000	55 × 110	DALI-2	451 × 330 × 77
FL PFM DA 200W 3000K ASYM 55X110 BK	4058075**760585**	1500W HAL	200	24400	122	3000	70000	55 × 110	DALI-2	494 × 395 × 87
FL PFM DA 200W 4000K ASYM 55X110 BK	4058075**760592**	1500W HAL	200	26400	132	4000	70000	55 × 110	DALI-2	494 × 395 × 87
FL PFM DA 290W 3000K ASYM 55X110 BK	4058075**760608**	2000W HAL	290	35600	122	3000	70000	55 × 110	DALI-2	567 × 465 × 97
FL PFM DA 290W 4000K ASYM 55X110 BK	4058075**760615**	2000W HAL	290	38500	132	4000	70000	55 × 110	DALI-2	567 × 465 × 97

FLOODLIGHT PERFORMANCE DALI ASYM 45 × 140

Naświetlacze oparte na standardzie DALI 2.0, z bardzo szerokim kątem wiązki światła, asymetrycznym rozsyłem strumienia świetlnego, przeznaczone do różnych obszarów zastosowań

PERFORMANCE CLASS | VIVA RES | EN EC | TÜV SÜD | FLICKER VALUE <10% | Ra >80 | IP66 | IK08 | LEDVANCE 5 year guarantee [1]

Nazwa produktu	EAN (GTIN)	Zamiennik dla	W	lm	lm/W	K	L80 [2]	°		D × Sz × W [mm] Ø × W [mm]
FL PFM DA 50W 3000K ASYM 45X140 BK	4058075**760622**	500W HAL	50	5700	114	3000	70000	45 × 140	DALI-2	314 × 240 × 63
FL PFM DA 50W 4000K ASYM 45X140 BK	4058075**760639**	500W HAL	50	6200	124	4000	70000	45 × 140	DALI-2	314 × 240 × 63
FL PFM DA 100W 3000K ASYM 45X140 BK	4058075**760646**	1000W HAL	100	11800	118	3000	70000	45 × 140	DALI-2	418 × 330 × 77
FL PFM DA 100W 4000K ASYM 45X140 BK	4058075**760653**	1000W HAL	100	12800	128	4000	70000	45 × 140	DALI-2	418 × 330 × 77
FL PFM DA 150W 3000K ASYM 45X140 BK	4058075**760660**	1500W HAL	150	18300	122	3000	70000	45 × 140	DALI-2	451 × 330 × 77
FL PFM DA 150W 4000K ASYM 45X140 BK	4058075**760677**	1500W HAL	150	19800	132	4000	70000	45 × 140	DALI-2	451 × 330 × 77
FL PFM DA 200W 3000K ASYM 45X140 BK	4058075**760684**	1500W HAL	200	24200	121	3000	70000	45 × 140	DALI-2	494 × 395 × 87
FL PFM DA 200W 4000K ASYM 45X140 BK	4058075**760691**	1500W HAL	200	26200	131	4000	70000	45 × 140	DALI-2	494 × 395 × 87
FL PFM DA 290W 3000K ASYM 45X140 BK	4058075**760707**	2000W HAL	290	35300	121	3000	70000	45 × 140	DALI-2	567 × 465 × 97
FL PFM DA 290W 4000K ASYM 45X140 BK	4058075**760714**	2000W HAL	290	38200	131	4000	70000	45 × 140	DALI-2	567 × 465 × 97

[1] Szczegółowe warunki gwarancji można znaleźć na stronie: www.ledvance.com/guarantee.
[2] t [h]: L70/B50 przy 25°C (T_a) / t [h]: L80/B10 przy 25°C (T_a)

FLOODLIGHT PERFORMANCE DALI SYM R30

Naświetlacze oparte na standardzie DALI 2.0, z symetrycznym rozsyłem strumienia świetlnego regulowanym obrotowo, przeznaczone do oświetlenia przestrzeni z wysokich masztów

PERFORMANCE CLASS | VIVA RES | EN EC | TÜV SÜD | FLICKER VALUE <10% | Ra >80 | IP66 | IK08 | LEDVANCE 5 year guarantee [1]

Nazwa produktu	EAN (GTIN)	Zamiennik dla	W	lm	lm/W	K	L80 [2]	°		D × Sz × W [mm] Ø × W [mm]
FL PFM DA 150W 3000K SYM R30 BK	4058075**760721**	1500W HAL	150	18700	124	3000	70000	30	DALI-2	451 × 330 × 77
FL PFM DA 150W 4000K SYM R30 BK	4058075**760738**	1500W HAL	150	20200	134	4000	70000	30	DALI-2	451 × 330 × 77
FL PFM DA 200W 3000K SYM R30 BK	4058075**760745**	1500W HAL	200	24800	124	3000	70000	30	DALI-2	494 × 395 × 87
FL PFM DA 200W 4000K SYM R30 BK	4058075**760752**	1500W HAL	200	26800	134	4000	70000	30	DALI-2	494 × 395 × 87
FL PFM DA 290W 3000K SYM R30 BK	4058075**760769**	2000W HAL	290	36200	124	3000	70000	30	DALI-2	567 × 465 × 97
FL PFM DA 290W 4000K SYM R30 BK	4058075**760776**	2000W HAL	290	39100	134	4000	70000	30	DALI-2	567 × 465 × 97

FLOODLIGHT PERFORMANCE DALI SYM 60

Naświetlacze oparte na standardzie DALI 2.0, z symetrycznym rozsyłem strumienia świetlnego, przeznaczone do oświetlenia przestrzeni ze średnich i wysokich masztów

PERFORMANCE CLASS | VIVA RES | EN EC | TÜV SÜD | FLICKER VALUE <10% | Ra >80 | IP66 | IK08 | LEDVANCE 5 year guarantee [1]

Nazwa produktu	EAN (GTIN)	Zamiennik dla	W	lm	lm/W	K	L80 [2]	°		D × Sz × W [mm] Ø × W [mm]
FL PFM DA 150W 3000K SYM 60 BK	4058075**760783**	1500W HAL	150	19800	132	3000	70000	60 × 60	DALI-2	451 × 330 × 77
FL PFM DA 150W 4000K SYM 60 BK	4058075**760790**	1500W HAL	150	21000	140	4000	70000	60 × 60	DALI-2	451 × 330 × 77
FL PFM DA 200W 3000K SYM 60 BK	4058075**760837**	1500W HAL	200	26400	132	3000	70000	60 × 60	DALI-2	494 × 395 × 87
FL PFM DA 200W 4000K SYM 60 BK	4058075**760844**	1500W HAL	200	28000	140	4000	70000	60 × 60	DALI-2	494 × 395 × 87
FL PFM DA 290W 3000K SYM 60 BK	4058075**760851**	2000W HAL	290	38300	132	3000	70000	60 × 60	DALI-2	567 × 465 × 97
FL PFM DA 290W 4000K SYM 60 BK	4058075**760868**	2000W HAL	290	40600	140	4000	70000	60 × 60	DALI-2	567 × 465 × 97

[1] Szczegółowe warunki gwarancji można znaleźć na stronie: www.ledvance.com/guarantee.
[2] t [h]: L70/B50 przy 25°C (T_a) / t [h]: L80/B10 przy 25°C (T_a)

FLOODLIGHT AREA

Naświetlacze z rozsyłem strumienia świetlnego za pomocą klosza, z symetrycznym rozsyłem strumienia świetlnego, o skuteczności świetlnej do 140 lm/W

CECHY PRODUKTU

- Asymetryczny rozsył strumienia świetlnego: 48° × 92°
- Trwała konstrukcja: stopień ochrony IP65, odporność na uderzenie mechaniczne IK08, odporność na temperaturę w zakresie od -30° do +50°C oraz zabezpieczenie przeciwprzepięciowe do 6 kV (L/N-PE)
- Zintegrowany odpowietrznik zapobiegający kondensacji wody wewnątrz oprawy oświetleniowej
- Wstępnie zainstalowany, elastyczny 1-metrowy przewód (H05RN-F)

ZALETY PRODUKTU

- Oszczędność energii aż do 90% w porównaniu z naświetlaczami z żarówkami halogenowymi
- Oszczędność energii do 45% w porównaniu z oprawami oświetleniowymi wykorzystującymi konwencjonalne lampy wyładowcze
- Wysoka jednorodność światła
- Brak górnego współczynnika rozsyłu światła (ULOR 0%) w przypadku zamontowania pod kątem 0°
- Pięcioletnia gwarancja

ZASTOSOWANIA

- Bezpośredni zamiennik opraw oświetleniowych wykorzystujących lampy wyładowcze
- Zastosowania zewnętrzne (IP66)
- Przestrzenie publiczne i parkingi
- Obiekty przemysłowe
- Obiekty sportowe

SZCZEGÓŁOWE INFORMACJE O PRODUKCIE

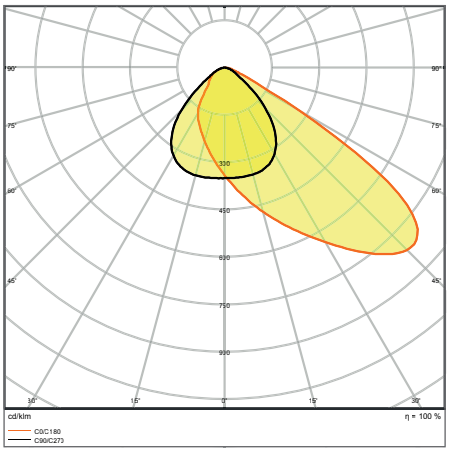

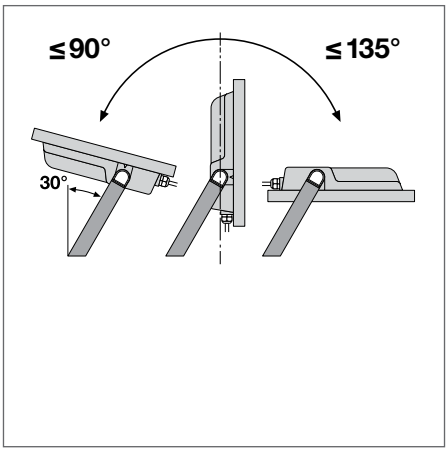

FL AREA 105W 840 ASYM 48X92 BK

Rysunki prezentowane w katalogu mają jedynie charakter informacyjny. Wymiary i kolory można znaleźć w tabeli produktów.

FLOODLIGHT AREA

Naświetlacze z rozsyłem strumienia świetlnego za pomocą klosza, z symetrycznym rozsyłem strumienia świetlnego, o skuteczności świetlnej do 140 lm/W

VALUE CLASS

FLICKER VALUE <10% | R_a >80 | IP65 | IK08 | LEDVANCE 5 year guarantee [1]

Nazwa produktu	EAN (GTIN)	Zamiennik dla	W	lm	lm/W	K	L80 [2]	°	D × Sz × W [mm] Ø × W [mm]
FL AREA ASYM 48x92 72 W 3000 K BK	4058075**539730**	750 W HAL	72	9200	129	3000	50000	48 × 92	381 × 290 × 59
FL AREA ASYM 48x92 72 W 4000 K BK	4058075**539747**	750 W HAL	72	10000	139	4000	50000	48 × 92	381 × 290 × 59
FL AREA ASYM 48x92 105 W 3000 K BK	4058075**539754**	1000 W HAL	105	13750	132	3000	50000	48 × 92	418 × 322 × 60
FL AREA ASYM 48x92 105 W 4000 K BK	4058075**539761**	1000 W HAL	105	15000	143	4000	50000	48 × 92	418 × 322 × 60
FL AREA ASYM 48x92 145 W 3000 K BK	4058075**539778**	1500 W HAL	145	18400	129	3000	50000	48 × 92	454 × 354 × 62
FL AREA ASYM 48x92 145 W 4000 K BK	4058075**539785**	1500 W HAL	145	20000	138	4000	50000	48 × 92	454 × 354 × 62

[1] Szczegółowe warunki gwarancji można znaleźć na stronie: www.ledvance.com/guarantee.
[2] t [h]: L70/B50 przy 25°C (T_a) / t [h]: L80/B10 przy 25°C (T_a)

STREETLIGHT

UNIWERSALNE, TRWAŁE I WYSOCE ODNAWIALNE OŚWIETLENIE PRZESTRZENI MIEJSKICH

STREETLIGHT FLEX

PERFOR-MANCE CLASS

Strona 220

STREETLIGHT FLEX SMALL, MEDIUM I LARGE

WYSOCE WYDAJNE I UNIWERALNE OŚWIETLENIE ULICZNE

- Nowoczesna i trwała konstrukcja zapewniająca długotrwałe działanie do 100 tys. godzin (L90/B10 przy 25°C)
- Wyjątkowo wysoka skuteczność świetlna do 155 lm/W, wspaniałe całkowite koszty eksploatacji w wielu scenariuszach wymiany
- Szeroki wybór do szerokiej gamy zastosowań oświetlenia dróg i parkingów: siedem konfiguracji LED, trzy skorelowane temperatury barwowe (CCT), dwa kąty wiązki światła

AKCESORIA DO OPRAW STREETLIGHT FLEX

PERFOR-MANCE CLASS

Strona 226

AKCESORIA ZWIĘKSZAJĄCE UNIWERSALNOŚĆ MONTAŻU

- Większy adapter słupa, odpowiedni do słupów 76 mm
- Element redukcyjny umożliwiający instalację standardowego adaptera na słupach 42 mm
- Odpowiednie do wszystkich typów opraw Streetlight Flex

BARDZO PROSTA I SZYBKA INSTALACJA

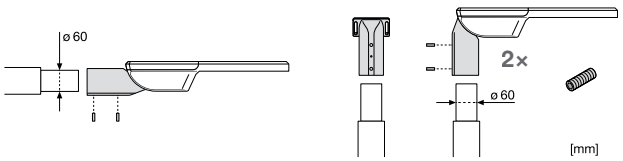

- Adapter do słupa o średnicy 60 mm jest standardowo dołączany do wszystkich opraw Streetlight Flex
- Uniwersalna konstrukcja umożliwia montaż opraw na wysięgniku lub bezpośrednio na szczycie masztu
- Możliwość regulacji kąta obrotu o ±15° bez konieczności otwierania obudowy

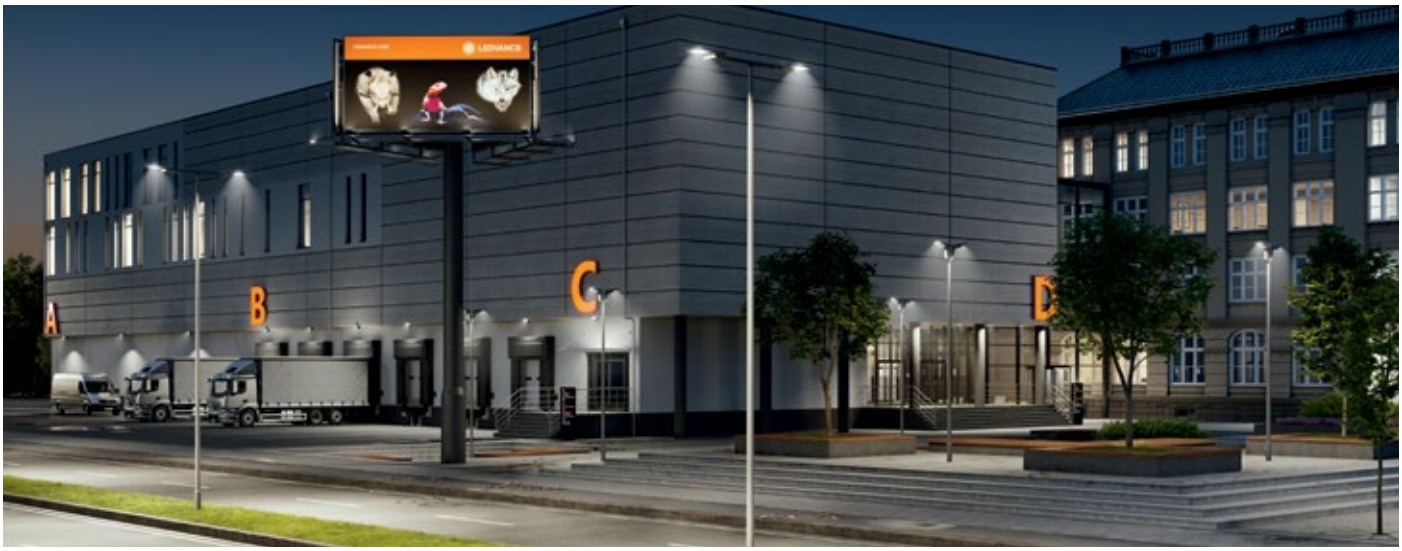

OPRAWY STREETLIGHT FLEX: WYDAJNE, TRWAŁE, UNIWERSALNE

Oprawy Streetlight Flex – zaprojektowane w celu łatwej instalacji, z zastosowaniem najwyższej jakości materiałów, o wyjątkowo długiej trwałości i dwóch różnych wzorcach rozsyłu strumienia świetlnego – to nasza odpowiedź na wysokie wymagania odnośnie wydajności i uniwersalności w nowoczesnym oświetleniu ulic i parkingów.

KĄTY ROZSYŁU STRUMIENIA ŚWIETLNEGO

Rozsył strumienia świetlnego RV25ST
- Do oświetlenia zwykłych dróg o typowej szerokości równiej lub większej niż wysokość słupa (szerokość od 1 do 1,25 × wysokość słupa)
- Do oświetlenia przestrzeni parkingu o kształcie prostokątnym przed słupem

Rozsył strumienia świetlnego RW35ST
- Do oświetlenia bardzo szerokich dróg, o szerokości większej niż wysokość słupa
- Do oświetlenia parkingu o kształcie kwadratu i przestrzeni przed słupem

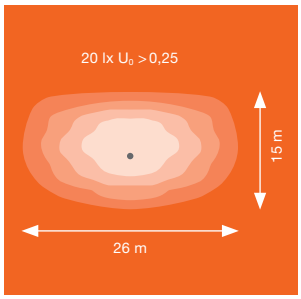

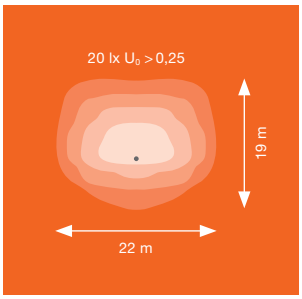

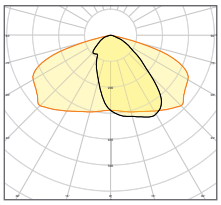

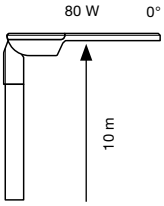

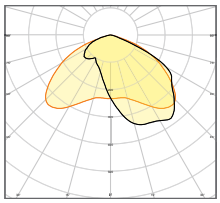

PODŁĄCZENIE ELEKTRYCZNE BEZ UŻYCIA NARZĘDZI, SZYBKO I WYGODNIE

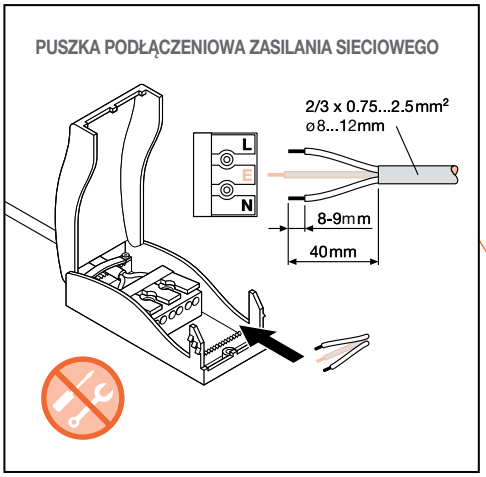

STREETLIGHT FLEX SMALL

Oświetlenie uliczne o stopniu ochrony IP66, skuteczność świetlna do 144 lm/W

CECHY PRODUKTU

- Wysoka skuteczność świetlna: do 144 lm/W
- Bardzo długa trwałość (L90/B10): do 100 tys. godzin (przy 25°C)
- Czop w zestawie, odpowiedni do słupów o średnicy 48…60 mm
- Regulowany czop umożliwia montaż opraw na wysięgniku lub bezpośrednio na szczycie masztu
- Możliwość regulacji kąta obrotu o ±15° bez konieczności otwierania obudowy

ZALETY PRODUKTU

- Trwała konstrukcja: stopień ochrony IP66, odporność na uderzenie mechaniczne IK08 i najwyższej jakości elementy zapewniają długotrwałe działanie
- Łatwa instalacja dzięki otwieraniu obudowy bez użycia narzędzi i zaciskom wtykowym
- Wysoka jednorodność światła
- Brak górnego współczynnika rozsyłu światła (ULOR 0%) w przypadku zamontowania pod kątem 0°
- Pięcioletnia gwarancja

ZASTOSOWANIA

- Zastosowania zewnętrzne (IP66)
- Drogi klasy M, C i P zgodnie z normą EN 13201
- Parkingi
- Przestrzenie publiczne
- Obiekty przemysłowe

SPRZĘT/AKCESORIA

- Czop do słupów 42 i 76 mm dostępny oddzielnie

SZCZEGÓŁOWE INFORMACJE O PRODUKCIE

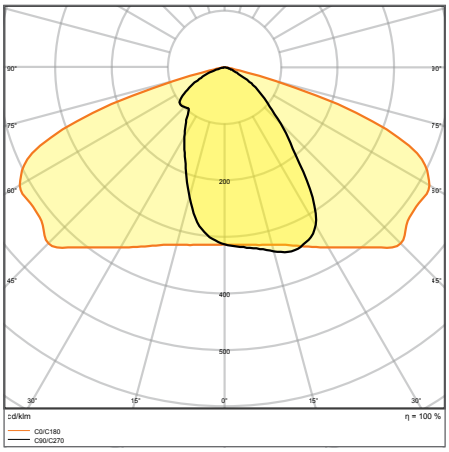

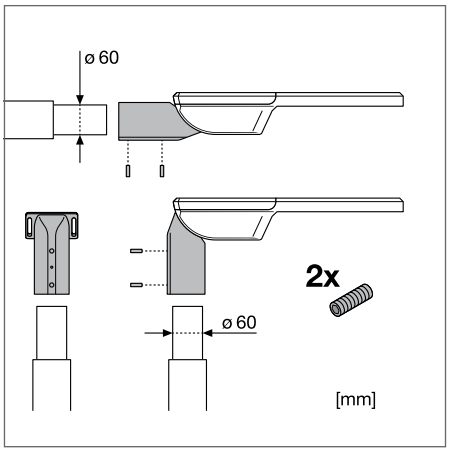

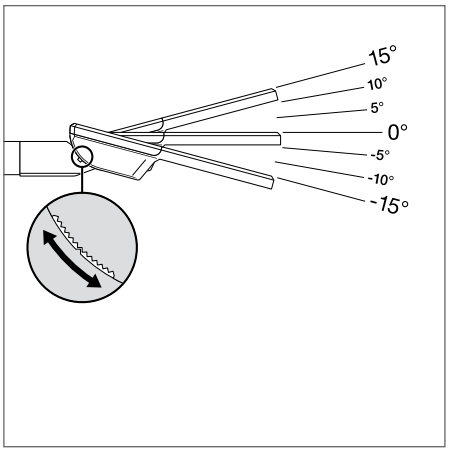

SL FLEX SM RV25ST P 36W 740 WAL

Rysunki prezentowane w katalogu mają jedynie charakter informacyjny. Wymiary i kolory można znaleźć w tabeli produktów.

STREETLIGHT FLEX SMALL RV25ST

Bardzo szeroki rozsył strumienia świetlnego do ogólnego oświetlenia dróg

PERFOR-MANCE CLASS

FLICKER VALUE ≤10%

IP66

IK08

LEDVANCE 5 year guarantee [1]

Nazwa produktu	EAN (GTIN)	W	lm	lm/W	K	L90 [2]	°	CRI	D × Sz × W [mm] Ø × W [mm]
SL FLEX SM RV25ST P 13W 727 WAL	4058075**552234**	13	1650	127	2700	100000	25 × 145	70	445 × 250 × 90
SL FLEX SM RV25ST P 13W 730 WAL	4058075**552241**	13	1700	131	3000	100000	25 × 145	70	445 × 250 × 90
SL FLEX SM RV25ST P 13W 740 WAL	4058075**552258**	13	1780	137	4000	100000	25 × 145	70	445 × 250 × 90
SL FLEX SM RV25ST P 25W 727 WAL	4058075**552265**	25	3270	131	2700	100000	25 × 145	70	445 × 250 × 90
SL FLEX SM RV25ST P 25W 730 WAL	4058075**552272**	25	3370	135	3000	100000	25 × 145	70	445 × 250 × 90
SL FLEX SM RV25ST P 25W 740 WAL	4058075**552289**	25	3550	141	4000	100000	25 × 145	70	445 × 250 × 90
SL FLEX SM RV25ST P 36W 727 WAL	4058075**552296**	36	4850	135	2700	100000	25 × 145	70	445 × 250 × 90
SL FLEX SM RV25ST P 36W 730 WAL	4058075**552302**	36	4950	138	3000	100000	25 × 145	70	445 × 250 × 90
SL FLEX SM RV25ST P 36W 740 WAL	4058075**552319**	36	5180	144	4000	100000	25 × 145	70	445 × 250 × 90

[1] Szczegółowe warunki gwarancji można znaleźć na stronie: www.ledvance.com/guarantee.
[2] t [h]: L90/B10 przy 25°C (T_a)

STREETLIGHT FLEX MEDIUM

Oświetlenie uliczne o stopniu ochrony IP66, skuteczność świetlna do 147 lm/W

CECHY PRODUKTU

- Wysoka skuteczność świetlna: do 147 lm/W
- Bardzo długa trwałość (L90/B10): do 100 tys. godzin (przy 25°C)
- Czop w zestawie, odpowiedni do słupów o średnicy 48…60 mm
- Regulowany czop umożliwia montaż opraw na wysięgniku lub bezpośrednio na szczycie masztu
- Możliwość regulacji kąta obrotu o ±15° bez konieczności otwierania obudowy

ZALETY PRODUKTU

- Trwała konstrukcja: stopień ochrony IP66, odporność na uderzenie mechaniczne IK08 i najwyższej jakości elementy zapewniają długotrwałe działanie
- Łatwa instalacja dzięki otwieraniu obudowy bez użycia narzędzi i zaciskom wtykowym
- Wysoka jednorodność światła
- Brak górnego współczynnika rozsyłu światła (ULOR 0%) w przypadku zamontowania pod kątem 0°
- Pięcioletnia gwarancja

ZASTOSOWANIA

- Zastosowania zewnętrzne (IP66)
- Drogi klasy M, C i P zgodnie z normą EN 13201
- Parkingi
- Przestrzenie publiczne
- Obiekty przemysłowe

SPRZĘT/AKCESORIA

- Czop do słupów 42 i 76 mm dostępny oddzielnie

SZCZEGÓŁOWE INFORMACJE O PRODUKCIE

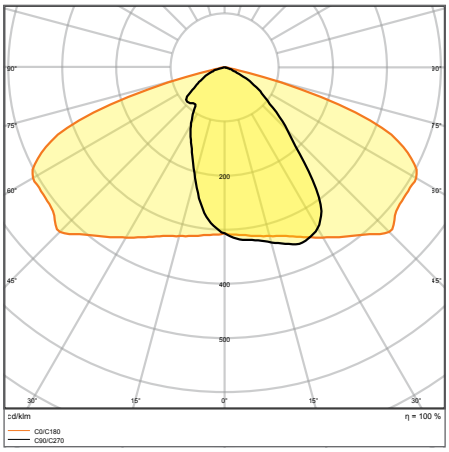

SL FLEX MD RV25ST P 80W 740 WAL

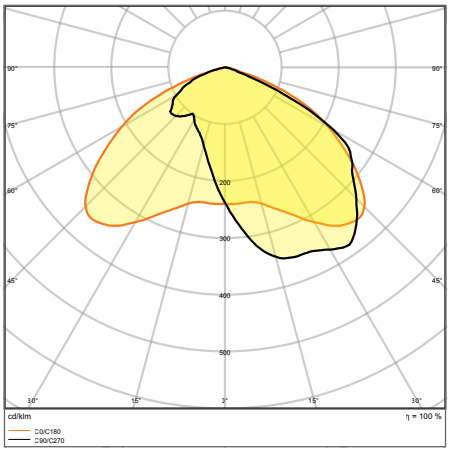

SL FLEX MD RW35ST P 80W 740 WAL

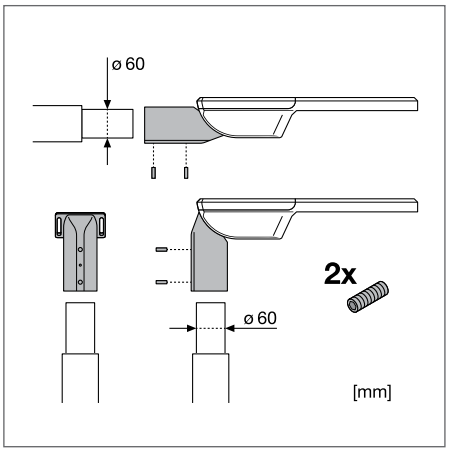

Rysunki prezentowane w katalogu mają jedynie charakter informacyjny. Wymiary i kolory można znaleźć w tabeli produktów.

STREETLIGHT FLEX MEDIUM RV25ST

Bardzo szeroki rozsył strumienia świetlnego do ogólnego oświetlenia dróg

PERFOR-MANCE CLASS | FLICKER VALUE ≤10% | IP66 | IK08 | LEDVANCE 5 year guarantee [1]

Nazwa produktu	EAN (GTIN)	W	lm	lm/W	K	L90 [2]	°	CRI	D × Sz × W [mm] Ø × W [mm]
SL FLEX MD RV25ST P 58W 727 WAL	4058075**552326**	58	7750	134	2700	100000	25 × 145	70	496 × 250 × 90
SL FLEX MD RV25ST P 58W 730 WAL	4058075**552333**	58	8250	142	3000	100000	25 × 145	70	496 × 250 × 90
SL FLEX MD RV25ST P 58W 740 WAL	4058075**552340**	58	8500	147	4000	100000	25 × 145	70	496 × 250 × 90
SL FLEX MD RV25ST P 80W 727 WAL	4058075**552357**	80	10550	132	2700	100000	25 × 145	70	496 × 250 × 90
SL FLEX MD RV25ST P 80W 730 WAL	4058075**552371**	80	11400	143	3000	100000	25 × 145	70	496 × 250 × 90
SL FLEX MD RV25ST P 80W 740 WAL	4058075**552395**	80	11650	146	4000	100000	25 × 145	70	496 × 250 × 90

STREETLIGHT FLEX MEDIUM RW35ST

Szeroki rozsył strumienia świetlnego zoptymalizowany do oświetlenia szerszych dróg i przestrzeni

PERFOR-MANCE CLASS | FLICKER VALUE ≤10% | IP66 | IK08 | LEDVANCE 5 year guarantee [1]

Nazwa produktu	EAN (GTIN)	W	lm	lm/W	K	L90 [2]	°	CRI	D × Sz × W [mm] Ø × W [mm]
SL FLEX MD RW35ST P 80W 727 WAL	4058075**552364**	80	10500	131	2700	100000	35 × 135	70	496 × 250 × 90
SL FLEX MD RW35ST P 80W 730 WAL	4058075**552388**	80	11300	141	3000	100000	35 × 135	70	496 × 250 × 90
SL FLEX MD RW35ST P 80W 740 WAL	4058075**552401**	80	11500	144	4000	100000	35 × 135	70	496 × 250 × 90

[1] Szczegółowe warunki gwarancji można znaleźć na stronie: www.ledvance.com/guarantee.
[2] t [h]: L90/B10 przy 25°C (T_a)

STREETLIGHT FLEX LARGE

Oświetlenie uliczne o stopniu ochrony IP66, skuteczność świetlna do 155 lm/W

CECHY PRODUKTU

- Wysoka skuteczność świetlna: do 155 lm/W
- Bardzo długa trwałość (L90/B10): do 100 tys. godzin (przy 25°C)
- Czop w zestawie, odpowiedni do słupów o średnicy 48…60 mm
- Regulowany czop umożliwia montaż opraw na wysięgniku lub bezpośrednio na szczycie masztu
- Możliwość regulacji kąta obrotu o ±15° bez konieczności otwierania obudowy

ZALETY PRODUKTU

- Trwała konstrukcja: stopień ochrony IP66, odporność na uderzenie mechaniczne IK08 i najwyższej jakości elementy zapewniają długotrwałe działanie
- Łatwa instalacja dzięki otwieraniu obudowy bez użycia narzędzi i zaciskom wtykowym
- Wysoka jednorodność światła
- Brak górnego współczynnika rozsyłu światła (ULOR 0%) w przypadku zamontowania pod kątem 0°
- Pięcioletnia gwarancja

ZASTOSOWANIA

- Zastosowania zewnętrzne (IP66)
- Drogi klasy M, C i P zgodnie z normą EN 13201
- Parkingi
- Przestrzenie publiczne
- Obiekty przemysłowe

SPRZĘT/AKCESORIA

- Czop do słupów 42 i 76 mm dostępny oddzielnie

SZCZEGÓŁOWE INFORMACJE O PRODUKCIE

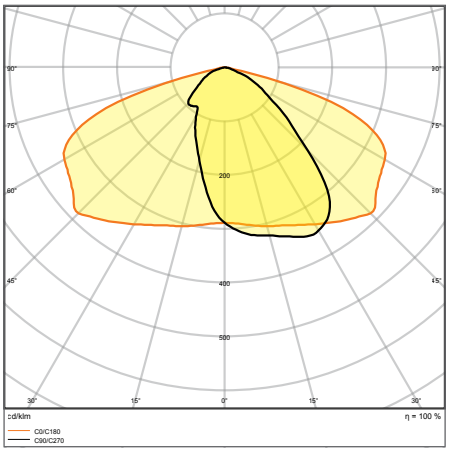

SL FLEX LA RV25ST P 158W 740 WAL

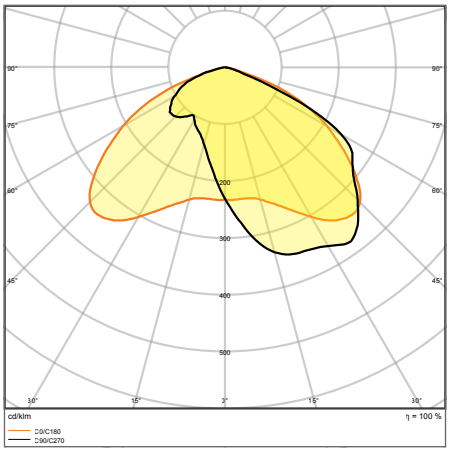

SL FLEX LA RW35ST P 158W 740 WAL

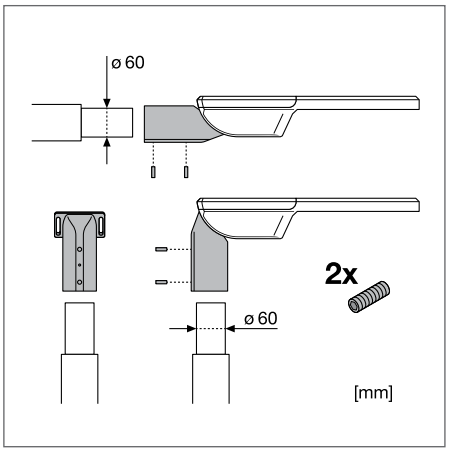

Rysunki prezentowane w katalogu mają jedynie charakter informacyjny. Wymiary i kolory można znaleźć w tabeli produktów.

STREETLIGHT FLEX LARGE RV25ST

Bardzo szeroki rozsył strumienia świetlnego do ogólnego oświetlenia dróg

PERFOR-MANCE CLASS

FLICKER VALUE ≤10%

IP66

IK08

LEDVANCE 5 year guarantee [1]

Nazwa produktu	EAN (GTIN)	W	lm	lm/W	K	L90 [2]	°	CRI	D × Sz × W [mm] Ø × W [mm]
SL FLEX LA RV25ST P 110W 727 WAL	4058075**552418**	110	15250	139	2700	100000	25 × 145	70	617 × 300 × 90
SL FLEX LA RV25ST P 110W 730 WAL	4058075**552432**	110	16500	150	3000	100000	25 × 145	70	617 × 300 × 90
SL FLEX LA RV25ST P 110W 740 WAL	4058075**552456**	110	16800	153	4000	100000	25 × 145	70	617 × 300 × 90
SL FLEX LA RV25ST P 158W 727 WAL	4058075**552470**	158	21150	134	2700	100000	25 × 145	70	617 × 300 × 90
SL FLEX LA RV25ST P 158W 730 WAL	4058075**552494**	158	23350	148	3000	100000	25 × 145	70	617 × 300 × 90
SL FLEX LA RV25ST P 158W 740 WAL	4058075**552517**	158	24450	155	4000	100000	25 × 145	70	617 × 300 × 90

STREETLIGHT FLEX LARGE RW35ST

Szeroki rozsył strumienia świetlnego zoptymalizowany do oświetlenia szerszych dróg i przestrzeni

PERFOR-MANCE CLASS

FLICKER VALUE ≤10%

IP66

IK08

LEDVANCE 5 year guarantee [1]

Nazwa produktu	EAN (GTIN)	W	lm	lm/W	K	L90 [2]	°	CRI	D × Sz × W [mm] Ø × W [mm]
SL FLEX LA RW35ST P 110W 727 WAL	4058075**552425**	110	15200	138	2700	100000	35 × 135	70	617 × 300 × 90
SL FLEX LA RW35ST P 110W 730 WAL	4058075**552449**	110	16350	149	3000	100000	35 × 135	70	617 × 300 × 90
SL FLEX LA RW35ST P 110W 740 WAL	4058075**552463**	110	16650	151	4000	100000	35 × 135	70	617 × 300 × 90
SL FLEX LA RW35ST P 158W 727 WAL	4058075**552487**	158	21000	133	2700	100000	35 × 135	70	617 × 300 × 90
SL FLEX LA RW35ST P 158W 730 WAL	4058075**552500**	158	23200	147	3000	100000	35 × 135	70	617 × 300 × 90
SL FLEX LA RW35ST P 158W 740 WAL	4058075**552524**	158	23900	151	4000	100000	35 × 135	70	617 × 300 × 90

[1] Szczegółowe warunki gwarancji można znaleźć na stronie: www.ledvance.com/guarantee.
[2] t [h]: L90/B10 przy 25°C (T_a)

AKCESORIA DO OPRAW STREETLIGHT FLEX

Akcesoria montażowe do opraw oświetleniowych STREETLIGHT FLEX

1

2

- Większy adapter słupa, odpowiedni do słupów 76 mm
- Element redukcyjny umożliwiający instalację standardowego adaptera na słupach 42 mm
- Odpowiednie do wszystkich typów opraw Streetlight Flex

SZCZEGÓŁOWE INFORMACJE O PRODUKCIE

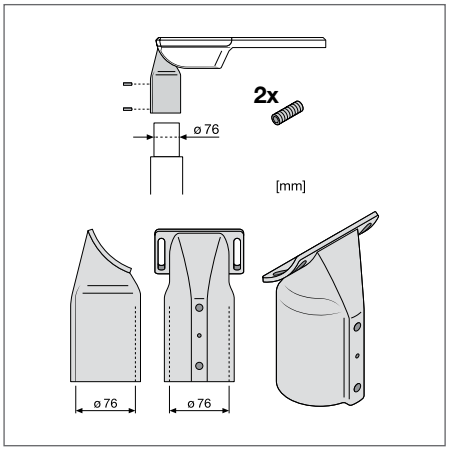

ADAPTER DO SŁUPÓW 76 MM

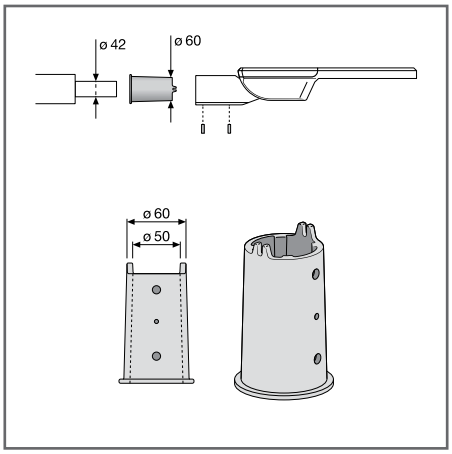

ADAPTER REDUKCYJNY DO SŁUPÓW 42 MM

LEDVANCE 5 year guarantee [1]

Nazwa produktu	EAN (GTIN)	D × Sz × W [mm] Ø × W [mm]	MATERIAL	COLOR	No.
SL FLEX SPIGOT 76MM WAL	4058075**552531**	191 × 114 × 91	Aluminum	Białe Aluminum	1
SL FLEX REDUCTION 60 TO 42MM WAL	4058075**552579**	76 × 122	Aluminum	Białe Aluminum	2

[1] Szczegółowe warunki gwarancji można znaleźć na stronie: www.ledvance.com/guarantee.
Rysunki prezentowane w katalogu mają jedynie charakter informacyjny. Wymiary i kolory można znaleźć w tabeli produktów.

P

OŚWIETLENIE AWARYJNE

BEZPIECZEŃSTWO: KWESTIA OŚWIETLENIA

Dzięki odpowiedniemu oświetleniu awaryjnemu budynki można ewakuować szybko i bezpiecznie. Pomaga zapobiec panice. Wymaga działania zainstalowanych opraw oświetleniowych nawet w przypadku wystąpienia przerwy w zasilaniu. LEDVANCE oferuje szeroki wybór certyfikowanych opraw do oświetlenia awaryjnego zasilanych jedną baterią oraz elementy oświetlenia awaryjnego, które można modyfikować:

1. OPRAWY OŚWIETLENIOWE Z DODATKOWĄ FUNKCJĄ OŚWIETLENIA AWARYJNEGO

Wiele standardowych opraw LEDVANCE jest dostępnych również w pojedynczych wersjach zasilanych bateryjnie. To umożliwia wdrożenie oświetlenia awaryjnego o tej samej stylistyce, co zainstalowane oprawy.

2. MODUŁ KONWERSJI NA OŚWIETLENIE AWARYJNE

Dostępny oddzielnie moduł konwersji na oświetlenie awaryjne umożliwia szybką i łatwą konwersję opraw Panel i Downlight LEDVANCE w oprawy do oświetlenia awaryjnego zasilane jedną baterią.

Więcej informacji można znaleźć na stronie **www.ledvance.com/emergency**

OPRAWY OŚWIETLENIOWE Z FUNKCJĄ OŚWIETLENIA AWARYJNEGO

1

SURFACE BULKHEAD EM

PANEL INDIVILED EM

DAMP PROOF LED EM

DAMP PROOF HOUSING EM

LINEAR SURFACE EM IP44 EM

TRUSYS FLEX EM

LINEAR ULTRA OUTPUT EM

LEDVANCE POSIADA BOGATĄ OFERTĘ OPRAW OŚWIETLENIA AWARYJNEGO ZASILANYCH JEDNĄ BATERIĄ.

- Certyfikowane oprawy do oświetlenia awaryjnego zgodne z normą PN-EN 60598-2-22
- Zintegrowana funkcja automatycznego testowania dla prostego sprawdzenia działania oświetlenia awaryjnego
- Oświetlenie awaryjne i zintegrowany wskaźnik LED poziomu naładowania baterii
- Oświetlenie awaryjne zasilane trwałą baterią LiFePO4 (o czasie rozładowywania 3 godziny)

Szczegóły dostępnych kodów EAN można znaleźć w rozdziałach dotyczących przedstawionych opraw.

MODERNIZACJA OPRAWY DZIĘKI MODUŁOWI KONWERSJI NA OŚWIETLENIE AWARYJNE

2

Korzystając z naszego modułu konwersji na oświetlenie awaryjne certyfikowane oprawy oświetleniowe do oświetlenia awaryjnego mogą być wyposażone w jedną baterię. Aktualna lista kompatybilności jest dostępna na szej stronie internetowej.

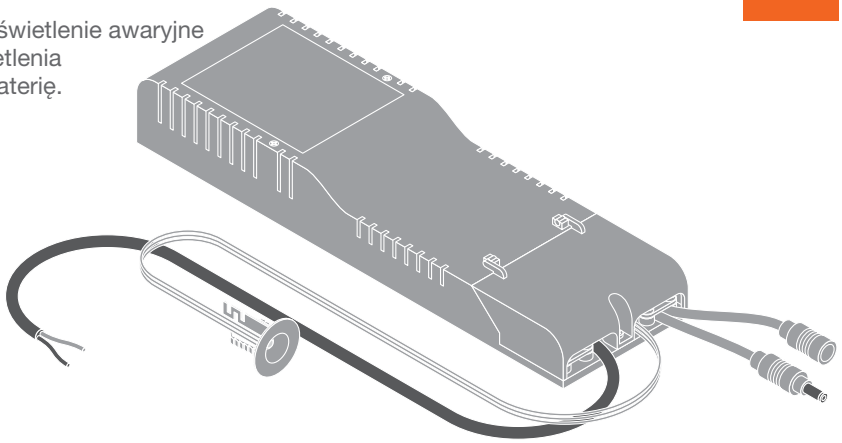

TWOJE KORZYŚCI WYNIKAJĄCE Z MODERNIZACJI OŚWIETLENIA ZA POMOCĄ MODUŁU KONWERSJI NA OŚWIETLENIE AWARYJNE:

- System Plug and Play umożliwia łatwą instalację i szybką konwersję istniejących opraw
- Moduł oświetlenia awaryjnego redukuje zawiłości związane z magazynowaniem opraw do oświetlenia awaryjnego
- Zintegrowana funkcja automatycznego testowania do prostego sprawdzenia działania oświetlenia awaryjnego
- Oświetlenie awaryjne zasilane trwałą baterią LiFe-PO4 (o czasie rozładowywania 3 godziny)

DAMP PROOF LED EMERGENCY: PRZYKŁAD PROJEKTU OŚWIETLENIA AWARYJNEGO ZAPOBIEGAJĄCEGO PANICE I OŚWIETLENIA DRÓG EWAKUACYJNYCH

DAMP PROOF LED EM

Więcej informacji o pomocy w planowaniu oświetlenia awaryjnego znajduje się w eKatalogu na stronie **www.ledvance.com/professional**

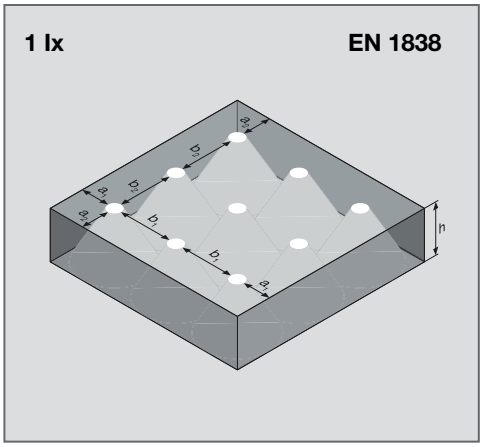

OŚWIETLENIE ZAPOBIEGAJĄCE PANICE

h [m]	$a_{1\,[m]}$	b1 [m]	$a_{2\,[m]}$	b2 [m]
2,5	4,0	9,5	4,0	9,0
3,0	4,5	10,0	4,5	9,5
3,5	5,0	10,5	5,0	10,0
4,0	5,5	11,0	5,5	10,5

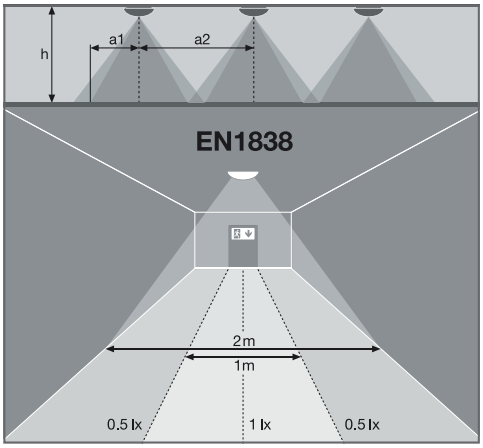

OŚWIETLENIE DRÓG EWAKUACYJNYCH

h [m]	$a_{1\,[m]}$	$a_{2\,[m]}$
2,5	4,0	9,0
3,0	4,5	9,5
3,5	5,0	10,0
4,0	5,5	10,5

EMERGENCY CONVERSION BOX

Moduł konwersji na oświetlenie awaryjne, przeznaczony do konwersji opraw oświetleniowych do montażu w zabudowie na niezależne oprawy do oświetlenia awaryjnego

- Niezależny układ konwersji na oświetlenie awaryjne
- Funkcja testowania oświetlenie awaryjnego: automatyczne testowanie (AT)
- Technologia baterii: LiFePO4
- Montaż w zabudowie na suficie
- Konwersja wybranych paneli marki LEDVANCE i opraw oświetleniowych typu Downlight na oprawy do oświetlenia awaryjnego
- Układ konwersji na oświetlenie awaryjne zmniejsza złożoność utrzymywania sprzętu do oświetlenie awaryjnego
- System „Plug and play” umożliwia łatwą instalację
- Proste testowanie opraw oświetleniowych z funkcją oświetlenia awaryjnego dzięki zintegrowanej funkcji automatycznego testowania
- Działanie zintegrowanej funkcji automatycznego testowania dzięki baterii LiFePO4 o dużej trwałości i 3-godzinnym czasem rozładowania

LEDVANCE 3 year guarantee [1]

Nazwa produktu	EAN (GTIN)	dł. × szer. × wys. [mm] Ø × wys. [mm]	MATERIAL	COLOR	
Moduł konwersji EM	4058075**237025**	292 × 81 × 41	—	—	1

WŁAŚCIWOŚCI OŚWIETLENIA AWARYJNEGO

Nazwa produktu	Żywotność baterii w trybie pracy awaryjnej	Rodzaj testu działania awaryjnego	Typ działania oświetlenia awaryjnego	Strumień świetlny w trybie pracy awaryjnej	Typ akumulatora
Moduł konwersji EM	3h	Tryb automatyczny	Utrzymywane/Nieutrzymywane	300...480 lm (w zależności od oprawy oświetleniowej)	LiFePO4

[1]Szczegółowe warunki gwarancji można znaleźć na stronie: www.ledvance.com/guarantee.
Rysunki prezentowane w katalogu mają jedynie charakter informacyjny. Wymiary i kolory można znaleźć w tabeli produktów.

WYSOKIEJ JAKOŚCI, KOMPAKTOWE I WYDAJNE STAŁOPRĄDOWE ZASILACZE LED MARKI LEDVANCE

LEDVANCE oferuje także właściwe narzędzie integracji opraw oświetleniowych lub obsługi niezależnych wewnętrznych opraw oświetleniowych do podświetlania/oświetlania punktowego dzięki zasilaczom stałoprądowym.

Bogata oferta wysokiej jakości zasilaczy stałoprądowych LEDVANCE w obwodzie SELV o wartościach prądu wyjściowego od 250 mA do 1400 mA zapewnia właściwe narzędzia obsługi praktycznie każdego standardowego modułu LED. Wszechstronne ustawienia zasilania pozwalają na prawidłową integrację różnych opraw oświetleniowych LED. Opcje wycinania czoła sygnału i tylnego zbocza sygnału pozwalają na ściemnianie oświetlenia. Kompaktowa obudowa, opcjonalne zaciski przewodów i proste okablowanie sprawiają, że instalacja jest szybka i łatwa nawet w ciasnych miejscach, jej czas jest skrócony, a koszty zmniejszone. Trwałość aż do 50 tysięcy godzin to dodatkowa duża zaleta.

NAZWY ZASILACZY STAŁOPRĄDOWYCH

Nazwy zasilaczy stałoprądowych określają ich właściwości:

- DR – LED DRIVER (DR)
- DS – Przełącznik DIP (DS), Obcinanie fazy (PC), Funkcja wł./wył.
- PFM – Segmentacja SUPERIOR (SUP), PERFORMANCE (PFM), VALUE (VAL)
- 25 – Moc znamionowa (W)
- 220-240 – Zakres znamionowego napięcia wejściowego (V)
- 700 – Znamionowy prąd wyjściowy (mA)
- 10×1 LEDV – Opakowanie i marka

LED DRIVER DALI PERFORMANCE G2

Kompaktowy stałoprądowy zasilacz LED z interfejsem przyciemniania DALI

1

2

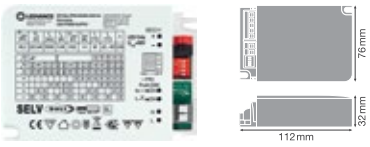

3

ZALETY PRODUKTU

- Niewielkie tętnienie światła zapewnia wysoką jakość oświetlenia oraz dobry komfort wizualny
- Aplikacja Push DIM umożliwia łatwe sterowanie
- Wysokiej jakości ściemnianie 1…100%
- Uniwersalne ustawienia przełącznika DIP ze skokiem co 50 mA
- Instalacja nie wymaga użycia narzędzi

ZASTOSOWANIA

- Odpowiednie dla instalacji oświetlenia wewnętrznego typu SELV
- Odpowiednie do systemów oświetlenia awaryjnego (zasilanych prądem stałym)
- Mocowanie i instalacja w meblach
- Oświetlenie liniowe do biur, instytucji oświatowych, stref przechowywania i punktów sprzedaży detalicznej

PERFORMANCE CLASS · M M · UN-PROTECTED · DIM · CC 150–1400 mA · DALI-2 · IP 20 · LEDVANCE 5 year guarantee [1]

Nazwa produktu	EAN (GTIN)	W	V	V_{OUT}	Hz	$I_{[mA]}$
DR DALI-PFM-26/220-240/700	4058075**779631**	26	220…240	9…52	50/60	150/200/250/300/350/400/450/500/550/600/650/700
DR DALI-PFM-44/220-240/1050	4058075**779723**	44	220…240	9…52	50/60	700/750/800/850/900/950/1000/1050
DR DALI-PFM-60/220-240/1A4	4058075**779662**	60	220…240	9…52	50/60	700/750/800/850/900/950/1000/1050/1100/1200/1250/1300/1350/1400

Nazwa produktu		W	$t_{[h]}$ [2]	Ta	Tc	PROTECTION CLASS	D × Sz × W [mm] Ø × W [mm]	No.
DR DALI-PFM-26/220-240/700	+/– 5	1…100	50000	–20…+50	85	II	98 × 44 × 32	1
DR DALI-PFM-44/220-240/1050	+/– 5	1…100	50000	–20…+50	90	II	98 × 44 × 32	2
DR DALI-PFM-60/220-240/1A4	+/– 5	1…100	50000	–20…+50	90	II	112 × 76 × 32	3

SPRZĘT/AKCESORIA

Nazwa produktu	DR AY ZB+DALI CLAMP DUO
Opis	—
GTIN (EAN)	4058075**483125**
dł. x szer. x wys. [mm]	52,5 × 76 × 32

Nazwa produktu	DR AY ZB+DALI CLAMP
Opis	—
GTIN (EAN)	4058075**483149**
dł. x szer. x wys. [mm]	50 × 44 × 32

[1] Szczegółowe warunki gwarancji można znaleźć na stronie: www.ledvance.com/guarantee.
[2] Przy maks. T_c = 75°C / przy 10% obniżeniu awaryjności
Rysunki prezentowane w katalogu mają jedynie charakter informacyjny. Wymiary i kolory można znaleźć w tabeli produktów.

LED DRIVER PHASE-CUT PERFORMANCE

Kompaktowy stałoprądowy zasilacz LED z możliwością zastosowania regulacji fazowej

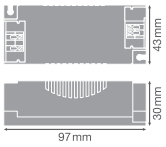

1

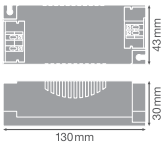

2

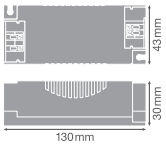

3

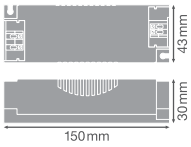

4

ZALETY PRODUKTU

- Umożliwia instalację z powszechnie stosowanymi regulatorami fazowymi
- Pięcioletnia gwarancja
- Smukła obudowa umożliwia instalację w ograniczonych przestrzeniach
- Bardzo wysoka wydajność i niezawodność

ZASTOSOWANIA

- Odpowiednie do opraw oświetleniowych i modułów LED
- Odpowiednie do opraw o stopniu ochrony I i II
- Odpowiednie do instalacji oświetlenia wewnętrznego typu SELV
- Biura, centra handlowe, szpitale, restauracje, hotele

PERFORMANCE CLASS | TÜV SÜD | UN-PROTECTED | PHASE CUT | DIM | CC 350 / 700 mA | IP 20 | LEDVANCE 5 year guarantee [1]

Nazwa produktu	EAN (GTIN)	W	V	V_{OUT}	Hz	$I_{[mA]}$	
DR PC-PFM-13/220-240/350	4058075**239814**	13	220…240	17…36	50/60	350	< 5
DR PC-PFM-18/220-240/350	4058075**239838**	18	220…240	32…54	50/60	350	< 5
DR PC-PFM-25/220-240/700	4058075**239852**	25	220…240	20…36	50/60	700	< 5
DR PC-PFM-35/220-240/700	4058075**239876**	35	220…240	30…50	50/60	700	< 5

Nazwa produktu	W	t[h] [2]	Ta	Tc	PROTECTION CLASS	D × Sz × W [mm] ⌀ × W [mm]	No.
DR PC-PFM-13/220-240/350	10…100	50000[a]	–20…+50	75	II	97 × 43 × 30	1
DR PC-PFM-18/220-240/350	10…100	50000[b]	–20…+50	70	II	130 × 43 × 30	2
DR PC-PFM-25/220-240/700	10…100	50000[a]	–20…+50	75	II	130 × 43 × 30	3
DR PC-PFM-35/220-240/700	10…100	50000[c]	–20…+50	85	II	150 × 43 × 30	4

SPRZĘT/AKCESORIA

Nazwa produktu	DR AY PC-PFM-CLAMP DUO
Opis	Zaciski przewodu do zasilaczy Phase-Cut LED
GTIN (EAN)	4058075**313170**
dł. x szer. x wys. [mm]	38,3 x 34 x 28,5

[1] Szczegółowe warunki gwarancji można znaleźć na stronie www.ledvance.com/guarantee f | [2] a) Przy maks. T_c = 75°C / przy 10% obniżeniu awaryjności, b) Przy maks. T_c = 70°C / przy 10% obniżeniu awaryjności, c) Przy maks. T_c = 85°C / przy 10% obniżeniu awaryjności

Rysunki prezentowane w katalogu mają jedynie charakter informacyjny. Wymiary i kolory można znaleźć w tabeli produktów.

LED DRIVER DIP-SWITCH

Stałoprądowy zasilacz LED z przełącznikiem DIP do ustawienia wartości natężenia prądu

1

2

3

ZALETY PRODUKTU

- Wysoka uniwersalność dzięki regulacji natężenia prądu wyjściowego za pomocą przełącznika DIP
- Niewielkie tętnienie światła zapewnia wysoką jakość oświetlenia oraz dobry komfort wizualny
- Pięcioletnia gwarancja
- Smukła obudowa umożliwia instalację w ograniczonych przestrzeniach
- Bardzo wysoka wydajność i niezawodność

ZASTOSOWANIA

- Odpowiednie do opraw oświetleniowych i modułów LED
- Odpowiednie do opraw o stopniu ochrony I i II
- Nadaje się do szerokiej gamy opraw oświetleniowych (dzięki szerokiemu zakresowi prądów przełącznika dip switch)
- Odpowiednie do instalacji oświetlenia wewnętrznego typu SELV
- Biura, centra handlowe, szpitale, restauracje, hotele

PERFOR-MANCE CLASS

UN-PROTECTED | CC 150 – 1050 mA | IP 20 | LEDVANCE 5 year guarantee [1]

	Nazwa produktu	EAN (GTIN)	W	V	V_{OUT}	Hz	$I_{[mA]}$	
NOWY	DR DS-P-20/220-240/500	4099854**077050**	20	220…240	20…42	50/60	150/200/250/300/350/400/450/500	≤ 5
NOWY	DR DS-P-30/220-240/700	4099854**077081**	30	220…240	25…42	50/60	350/400/450/500/550/600/650/700	≤ 5
NOWY	DR DS-P-40/220-240/1A0	4099854**077111**	42	220…240	25…40	50/60	700/750/800/900/950/1000/1050	≤ 5

Nazwa produktu	$t_{[h]}$ [2]	T_a	T_c	PROTECTION CLASS	D × Sz × W [mm] Ø × W [mm]	No.
DR DS-P-20/220-240/500	50000	–20…+50	< 90	II	98 × 44 × 26	1
DR DS-P-30/220-240/700	50000	–20…+50	< 80	II	98 × 44 × 26	2
DR DS-P-40/220-240/1A0	50000	–20…+50	85	II	98 × 44 × 26	3

SPRZĘT/AKCESORIA

Nazwa produktu	DR AY DS-P-CLAMP DUO
Opis	Zaciski przewodu do zasilaczy DIP-Switch LED
GTIN (EAN)	4099854**077937**
dł. x szer. x wys. [mm]	35 × 35 × 24

[1] Szczegółowe warunki gwarancji można znaleźć na stronie www.ledvance.com/guarantee | [2] Przy maks. T_c = 75°C / 10% obniżeniu awaryjności
Rysunki prezentowane w katalogu mają jedynie charakter informacyjny. Wymiary i kolory można znaleźć w tabeli produktów.

PANEL 4IN1

Panelowe oprawy oświetleniowe o różnorodnych sposobach montażu

CECHY PRODUKTU

- Bezpośredni zamiennik opraw oświetleniowych wykorzystujących świetlówki
- Jednorodny rozsył światła
- Rodzina produktów oferuje pełne rozwiązania oświetleniowe do różnych zastosowań
- Dobra redukcja olśnienia (UGR < 19)

ZALETY PRODUKTU

- Dostępne w zestawie akcesoria do różnych typów montażu
- Oszczędność energii do 50% w porównaniu z oprawami wykorzystującymi świetlówki T5
- Światło o niskim poziomie tętnienia dzięki specjalnemu elektronicznemu sterownikowi
- Gwarancja 5 lat

OBSZARY ZASTOSOWAŃ

- Korytarze
- Windy
- Recepcje
- Wejścia do budynków
- Profesjonalna gastronomia
- Szpitale

SZCZEGÓŁOWE INFORMACJE O PRODUKCIE

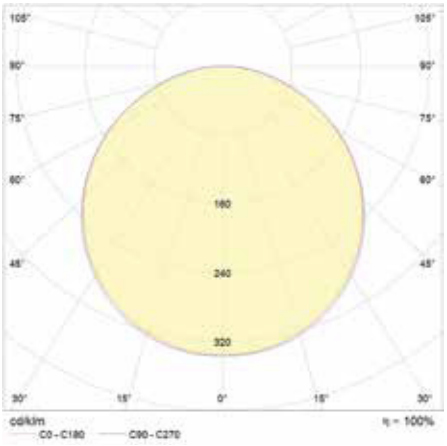

PANEL 4IN1 600 32W 840 WT

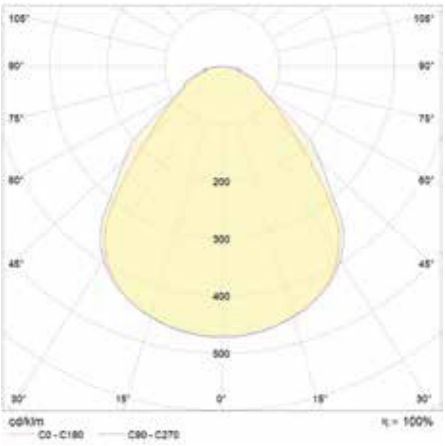

PANEL 4IN1 600 32W 840 UGR19 WT

PANEL 4 IN 1

Panelowe oprawy oświetleniowe o różnorodnych sposobach montażu

ECO CLASS

WARTOŚĆ TĘTNIENIA <5% | UGR <19 | Ra >80 | IP 20 | LEDVANCE 5 lat gwarancji [1]

Nazwa produktu	GTIN (EAN)	W	lm	lm/W	K	L70 [2]	°	CRI	UGR	g	D × Sz × W [mm] Ø × W [mm]
PANEL 4IN1 600 32W 830 WT	4058075**699540**	32	3600	112	3000	50000	120	≥80	<22	2400	595 x 595 x 34
PANEL 4IN1 600 32W 840 WT	4058075**699564**	32	3600	112	4000	50000	120	≥80	<22	2400	595 x 595 x 34
PANEL 4IN1 600 32W 865 WT	4058075**699588**	32	3600	112	6500	50000	120	≥80	<22	2400	595 x 595 x 34
PANEL 4IN1 1200 32W 830 WT	4058075**699663**	32	3600	112	3000	50000	120	≥80	<22	2600	1195 x 295 x 34
PANEL 4IN1 1200 32W 840 WT	4058075**699687**	32	3600	112	4000	50000	120	≥80	<22	2600	1195 x 295 x 34
PANEL 4IN1 1200 32W 865 WT	4058075**699700**	32	3600	112	6500	50000	120	≥80	<22	2600	1195 x 295 x 34
PANEL 4IN1 600 32W 830 UGR19 WT	4058075**699601**	32	3600	112	3000	50000	120	≥80	<19	2700	595 x 595 x 34
PANEL 4IN1 600 32W 840 UGR19 WT	4058075**699625**	32	3600	112	4000	50000	90	≥80	<19	2700	595 x 595 x 34
PANEL 4IN1 600 32W 865 UGR19 WT	4058075**699649**	32	3600	112	6500	50000	90	≥80	<19	2700	595 x 595 x 34
PANEL 4IN1 1200 32W 830 UGR19 WT	4058075**699724**	32	3600	112	3000	50000	90	≥80	<19	2900	1195 x 295 x 34
PANEL 4IN1 1200 32W 840 UGR19 WT	4058075**699748**	32	3600	112	4000	50000	90	≥80	<19	2900	1195 x 295 x 34
PANEL 4IN1 1200 32W 865 UGR19 WT	4058075**699762**	32	3600	112	6500	50000	90	≥80	<19	2900	1195 x 295 x 34

[1] Szczegółowe warunki gwarancji można znaleźć na stronie www.ledvance.com/guarantee
[2] Trwałość [h]: L70/B50 przy 25°C (Ta) / Trwałość [h]: L80/B10 przy 25°C (Ta)

PANEL ECO

Panelowe oprawy oświetleniowe przeznaczone do montażu w sufitach podwieszanych

CECHY PRODUKTU

- Bezpośredni zamiennik opraw oświetleniowych wykorzystujących świetlówki
- Trwałość do 50 000 h
- Skuteczność świetlna do 120 lm/W
- Ramka z wytłaczanego aluminium
- Dyfuzor z polistyrenu

ZALETY PRODUKTU

- Niewielkie tętnienie światła dzięki specjalnemu statecznikowi elektronicznemu
- Zewnętrzny zasilacz zwiększa uniwersalność i zapewnia łatwą instalację
- Gwarancja do 5 lat

OBSZARY ZASTOSOWAŃ

- Bezpośredni zamiennik świetlówkowych opraw oświetleniowych
- Biura, sale konferencyjne
- Recepcje, hole, korytarze, windy
- Odpowiednie oprawy do zabudowy0 w suficie, moduł 600 x 600 mm

SZCZEGÓŁOWE INFORMACJE O PRODUKCIE

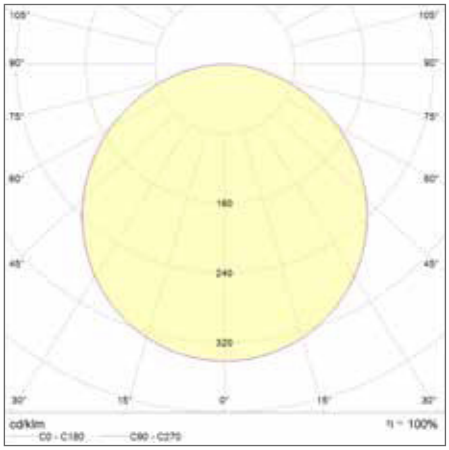

PL ECO E 36W 840

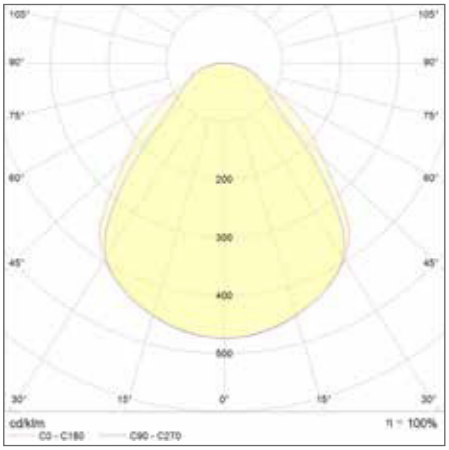

PL ECO E 36W 840 UGR19

PANEL ECO

Panelowe oprawy oświetleniowe przeznaczone do montażu w sufitach podwieszanych

ECO CLASS | WARTOŚĆ TĘTNIENIA <5% | UGR <19 | Ra >80 | IP20 / IP40 | LEDVANCE 3 lata gwarancji [1]

Nazwa produktu	GTIN (EAN)	W	lm	lm/W	K	L70 [2]	°	D x Sz x W [mm] Ø x W [mm]
PL ECO 600 E 36W 830	4099854**187230**	36	3600	100	3000	50000	120	595x595x32
PL ECO 600 E 36W 840	4099854**187254**	36	3600	100	4000	50000	120	595x595x32
PL ECO 600 E 36W 865	4099854**187278**	36	3600	100	6500	50000	120	595x595x32
PL ECO 600 E 36W 830 U19	4099854**187292**	36	3600	100	3000	50000	90	595x595x32
PL ECO 600 E 36W 840 U19	4099854**187315**	36	3600	100	4000	50000	90	595x595x32
PL ECO 600 E 36W 865 U19	4099854**187339**	36	3600	100	6500	50000	90	595x595x32

PANEL ECO HLO

Panelowe oprawy oświetleniowe przeznaczone do montażu w sufitach podwieszanych

ECO CLASS | WARTOŚĆ TĘTNIENIA <5% | UGR <19 | Ra >80 | IP20 / IP40 | LEDVANCE 5 lat gwarancji [1]

Nazwa produktu	GTIN (EAN)	W	lm	lm/W	K	L70 [2]	°	D x Sz x W [mm] Ø x W [mm]
PL ECO HLO 600 E 34W 830	4099854**187353**	34	4080	120	3000	50000	120	595x595x32
PL ECO HLO 600 E 34W 840	4099854**187377**	34	4080	120	4000	50000	120	595x595x32
PL ECO HLO 600 E 34W 865	4099854**187391**	34	4080	120	6500	50000	120	595x595x32
PL ECO HLO 600 E 34W 830 U19	4099854**187414**	34	3944	116	3000	50000	90	595x595x32
PL ECO HLO 600 E 34W 840 U19	4099854**187438**	34	3944	116	4000	50000	90	595x595x32
PL ECO HLO 600 E 34W 865 U19	4099854**187452**	34	3944	116	6500	50000	90	595x595x32
PL ECO HLO 600 E 40W 830	4099854**187476**	40	4800	120	3000	50000	120	595x595x32
PL ECO HLO 600 E 40W 840	4099854**187490**	40	4800	120	4000	50000	120	595x595x32
PL ECO HLO 600 E 40W 865	4099854**187513**	40	4800	120	6500	50000	120	595x595x32
PL ECO HLO 600 E 40W 830 U19	4099854**187537**	40	4640	116	3000	50000	90	595x595x32
PL ECO HLO 600 E 40W 840 U19	4099854**187551**	40	4640	116	4000	50000	90	595x595x32
PL ECO HLO 600 E 40W 865 U19	4099854**187575**	40	4640	116	6500	50000	90	595x595x32
PL ECO HLO 600 E 46W 830	4099854**187599**	46	5520	120	3000	50000	120	595x595x32
PL ECO HLO 600 E 46W 840	4099854**187636**	46	5520	120	4000	50000	120	595x595x32
PL ECO HLO 600 E 46W 865	4099854**187674**	46	5520	120	6500	50000	120	595x595x32
PL ECO HLO 600 E 46W 830 U19	4099854**187698**	46	5336	116	3000	50000	90	595x595x32
PL ECO HLO 600 E 46W 840 U19	4099854**187735**	46	5336	116	4000	50000	90	595x595x32
PL ECO HLO 600 E 46W 865 U19	4099854**187759**	46	5336	116	6500	50000	90	595x595x32

[1] Szczegółowe warunki gwarancji można znaleźć na stronie www.ledvance.com/guarantee
[2] Trwałość [h]: L70/B50 przy 25°C (Ta) / Trwałość [h]: L80/B10 przy 25°C (Ta)

PANEL INTEGRATED

Oprawy oświetleniowe ze zintegrowanym źródłem zasilania

CECHY PRODUKTU

- Dostępne warianty: do zabudowy, natynkowe
- Dostępne warianty w stopniu ochrony IP65
- Trwałość (L70/B50): 72 tys. godzin
- Trwałość (L80/B10): 50 tys. godzin
- Metalowa obudowa, klosze i odbłyśniki z poliwęglanów (PC)
- Strumień świetlny: do 5040 lm
- Skuteczność świetlna: do 120 lm/W
- Certyfikat ENEC

ZALETY PRODUKTU

- Równomierny rozsył strumienia świetlnego i obniżone olśnienie dzięki zastosowanej optyce(wersja UGR<19)
- Zasilacz zabudowany w ramce – zmniejszenie wysokości oprawy
- Wygodny montaż
- 5-letnia gwarancja

OBSZARY ZASTOSOWAŃ

- Bezpośredni zamiennik świetlówkowych opraw oświetleniowych
- Korytarze
- Biura
- Pomieszczenia konferencyjne
- Recepcje
- Hole
- Windy
- Pomieszczenia wymagające wysokiej klasy szczelności opraw(wersja IP65)
- Odpowiednie oprawy do zabudowy w suficie, zwieszenia lub montażu natynkowego

SZCZEGÓŁOWE INFORMACJE O PRODUKCIE

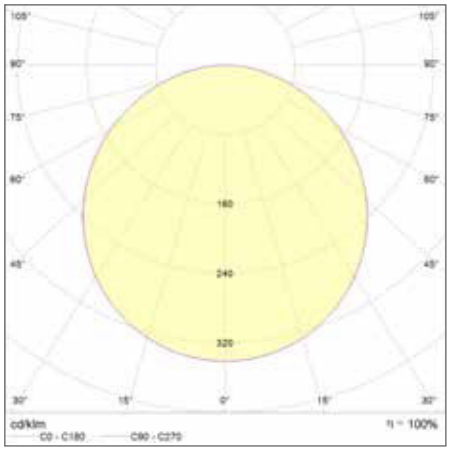

PL INT 600 V 35W 840

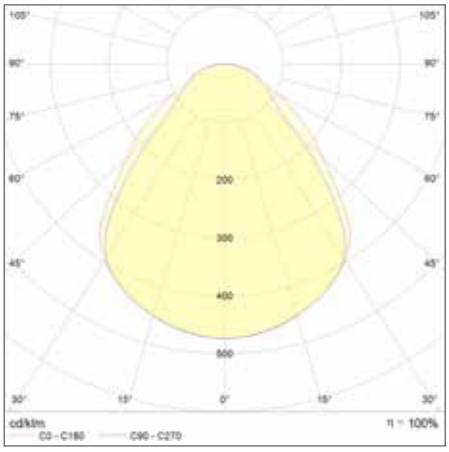

PL INT 600 V 35W 840 UGR19

PANEL INTEGRATED

Oprawy oświetleniowe, przeznaczone do montażu w zabudowie lub zwieszenia

VALUE CLASS | WARTOŚĆ TĘTNIENIA <5% | UGR <19 | Ra >80 | IP20 | LEDVANCE 5 lat gwarancji[1]

Nazwa produktu	GTIN (EAN)	W	lm	lm/W	K	L70[2]	°	D × Sz × W [mm] Ø × W [mm]
PL INT 600 V 35W 840	4099854188022	35	4200	120	4000	72000	120	595x595x20
PL INT 600 V 35W 840 UGR19	4099854188046	35	3675	105	4000	72000	90	595x595x20
PL INT 600 V 42W 840	4099854188060	42	5040	120	4000	72000	120	595x595x20
PL INT 600 V 42W 840 UGR19	4099854188121	42	4410	105	4000	72000	90	595x595x20
PL INT 1200 V 35W 840	4099854188145	35	4200	120	4000	72000	120	295×1195×20
PL INT 1200 V 35W 840 UGR19	4099854188190	35	3675	105	4000	72000	90	295×1195×20
PL INT 1200 V 42W 840	4099854188213	42	5040	120	4000	72000	120	295×1195×20
PL INT 1200 V 42W 840 UGR19	4099854188237	42	4410	105	4000	72000	90	295×1195×20

PANEL INTEGRATED SURFACE

Oprawy oświetleniowe, przeznaczone do montażu natynkowego

VALUE CLASS | WARTOŚĆ TĘTNIENIA <5% | UGR <19 | Ra >80 | IP20 | LEDVANCE 5 lat gwarancji[1]

Nazwa produktu	GTIN (EAN)	W	lm	lm/W	K	L70[2]	°	D × Sz × W [mm] Ø × W [mm]
PL INT SF 600 V 35W 840	4099854188411	35	4200	120	4000	72000	120	595x595x50
PL INT SF 600 V 35W 840 UGR19	4099854188435	35	3675	105	4000	72000	90	595x595x50
PL INT SF 600 V 42W 840	4099854188459	42	5040	120	4000	72000	120	595x595x50
PL INT SF 600 V 42W 840 UGR19	4099854188473	42	4410	105	4000	72000	90	595x595x50
PL INT SF 1200 V 35W 840	4099854188497	35	4200	120	4000	72000	120	295×1195×50
PL INT SF 1200 V 35W 840 UGR19	4099854188510	35	3675	105	4000	72000	90	295×1195×50
PL INT SF 1200 V 42W 840	4099854188534	42	5040	120	4000	72000	120	295×1195×50
PL INT SF 1200 V 42W 840 UGR19	4099854188558	42	4410	105	4000	72000	90	295×1195×50

PANEL INTEGRATED IP65

Oprawy oświetleniowe, przeznaczone do montażu w zabudowie o klasie szczelności IP65

VALUE CLASS | WARTOŚĆ TĘTNIENIA <5% | UGR <19 | Ra >80 | IP65 | LEDVANCE 5 lat gwarancji[1]

Nazwa produktu	GTIN (EAN)	W	lm	lm/W	K	L70[2]	°	D × Sz × W [mm] Ø × W [mm]
PL INT 600 V 35W 840 IP65	4099854188251	35	4200	120	4000	72000	120	595x595x32
PL INT 600 V 35W 840 IP65 UGR19	4099854188275	35	3675	105	4000	72000	90	595x595x32
PL INT 600 V 42W 840 IP65	4099854188299	42	5040	120	4000	72000	120	595x595x32
PL INT 600 V 42W 840 IP65 UGR19	4099854188312	42	4410	105	4000	72000	90	595x595x32
PL INT 1200 V 35W 840 IP65	4099854188336	35	4200	120	4000	72000	120	295×1195×32
PL INT 1200 V 35W 840 IP65 UGR19	4099854188350	35	3675	105	4000	72000	90	295×1195×32
PL INT 1200 V 42W 840 IP65	4099854188374	42	5040	120	4000	72000	120	295×1195×32
PL INT 1200 V 42W 840 IP65 UGR19	4099854188398	42	4410	105	4000	72000	90	295×1195×32

[1] Szczegółowe warunki gwarancji można znaleźć na stronie www.ledvance.com/guarantee
[2] Trwałość [h]: L70/B50 przy 25°C (Ta) / Trwałość [h]: L80/B10 przy 25°C (Ta)

PANEL LOUVER

Oprawy oświetleniowe, przeznaczone do montażu w zabudowie, z optyką

CECHY PRODUKTU

- Każda dioda LED z indywidualną soczewką i reflektorem dla UGR < 16 oraz jednolitym rozkładem światła
- Trwałość (L70/B50): do 72 tys. godzin (przy 25°C)
- Metalowa obudowa, klosze i odbłyśniki z poliwęglanów (PC)
- Strumień świetlny: do 4150 lm
- Skuteczność świetlna: do 150 lm/W

ZALETY PRODUKTU

- Równomierny rozsył strumienia świetlnego i obniżone olśnienie dzięki zastosowanej optyce
- Aż do 70 % oszczędności energii (w porównaniu z oprawami świetlówkowymi)
- Trwała konstrukcja (IK08)
- Niewielkie tętnienie światła dzięki specjalnemu statecznikowi elektronicznemu
- 5-letnia gwarancja

OBSZARY ZASTOSOWAŃ

- Bezpośredni zamiennik świetlówkowych opraw oświetleniowych
- Korytarze
- Biura
- Pomieszczenia konferencyjne
- Recepcje
- Hole
- Windy
- Odpowiednie oprawy do zabudowy w suficie, moduł 600 x 600 mm lub 1200x300 mm

SZCZEGÓŁOWE INFORMACJE O PRODUKCIE

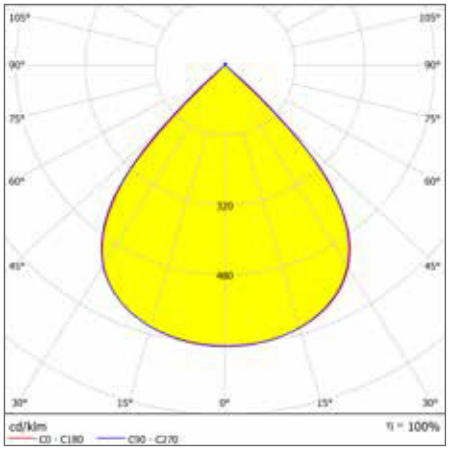

Panel Louver 600 V 27.5W 840 U16 WT

PANEL LOUVER

Oprawy oświetleniowe, przeznaczone do montażu w zabudowie, z optyką

VALUE CLASS | WARTOŚĆ TĘTNIENIA <10% | UGR <16 | Ra ≥80 | IP20 | LEDVANCE 5 lat gwarancji [1]

Nazwa produktu	GTIN (EAN)	W	lm	lm/W	K	L70 [2]	∠	D × Sz × W [mm] Ø × W [mm]
Panel Louver 600 V 27.5W 840 U16 WT	4099854**149634**	27.5	4150	150	4000	50000	85°	595 x 595 x 27
Panel Louver 600 V 27.5W 840 U16 BK	4099854**149658**	27.5	4000	145	4000	50000	85°	595 x 595 x 27
PL Louver 1200 V 27.5W 840 U16 WT	4099854**149719**	27.5	4150	150	4000	50000	85°	1195 x 295 x 27
PL Louver 1200 V 27.5W 840 U16 BK	4099854**149733**	27.5	4000	145	4000	50000	85°	1195 x 295 x 27

PANEL LOUVER ZE STEROWANIEM DALI

Oprawy oświetleniowe, przeznaczone do montażu w zabudowie, z optyką oraz sterowaniem DALI

VALUE CLASS | DALI VERSIONS | WARTOŚĆ TĘTNIENIA <10% | UGR <16 | Ra ≥80 | IP20 | LEDVANCE 5 lat gwarancji [1]

Nazwa produktu	GTIN (EAN)	W	lm	lm/W	K	L70 [2]	∠		D × Sz × W [mm] Ø × W [mm]
Panel Louver 600 V 27.5W 840 U16 WT DALI	4099854**149672**	27.5	4150	150	4000	50000	85°	✓	595 x 595 x 27
Panel Louver 600 V 27.5W 840 U16 BK DALI	4099854**149696**	27.5	4000	145	4000	50000	85°	✓	595 x 595 x 27
PL Louver 1200 V 27.5W 840 U16 WT DALI	4099854**149757**	27.5	4150	150	4000	50000	85°	✓	1195 x 295 x 27
PL Louver 1200 V 27.5W 840 U16 BK DALI	4099854**149771**	27.5	4000	145	4000	50000	85°	✓	1195 x 295 x 27

AKCESORIA DO PANELI

Akcesoria do montażu paneli oświetleniowych, połączenie zgodne z matrycą akcesoriów

VALUE CLASS | LEDVANCE 5 lat gwarancji [1]

Nazwa produktu	EAN (GTIN)	D × S × W [mm] Ø × W [mm]	BARWA	
PANEL LOUVER SUSP KIT WT	4099854**155307**	100 x 100 x 41 + 1350mm przewód	Biała	Biała
PANEL LOUVER SUSP KIT BK	4099854**155352**	100 x 100 x 41 + 1350mm przewód	Czarna	Biała
PANEL LOUVER SURF KIT 600 WT	4099854**155376**	600 x 600 x 50	Biała	Biała
PANEL LOUVER SURF KIT 600 BK	4099854**155406**	600 x 600 x 50	Czarna	Biała
PANEL LOUVER SURF KIT 600 WT	4099854**155376**	600 x 600 x 50	Biała	Biała
PANEL LOUVER SURF KIT 600 BK	4099854**155406**	600 x 600 x 50	Czarna	Biała

[1] Szczegółowe warunki gwarancji można znaleźć na stronie www.ledvance.com/guarantee
[2] Trwałość [h]: L70/B50 przy 25°C (Ta) / Trwałość [h]: L80/B10 przy 25°C (Ta)

DAMPPROOF GEN 3 E-SERIES

Oprawy oświetleniowe, przeznaczone do montażu w zabudowie, z optyką

CECHY PRODUKTU

- Wysoka wydajność świetlna: do 135 lm/W
- Rodzaj ochrony: IP65
- Kąt wiązki światła: 110°, 90° x 60°, 30° x 80°
- Przewody przeprowadzone 3x1,5mm² już zainstalowane
- Obudowa z poliwęglanu

ZALETY PRODUKTU

- Niskie migotanie ≤ 5%
- Jednolity rozkład światła
- Oszczędność energii do 60% (w porównaniu do opraw oświetleniowych używających lamp fluorescencyjnych)
- Łatwy montaż, nie wymaga narzędzi do połączenia
- Gwarancja 5 lat

OBSZARY ZASTOSOWAŃ

- Budynki przemysłowe i magazynowe
- Parkingi i przejścia podziemne
- Garaże
- Warsztaty i hale produkcyjne

SZCZEGÓŁOWE INFORMACJE O PRODUKCIE

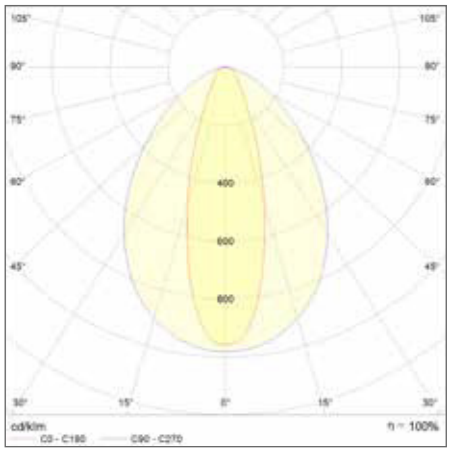

DP 1500 E 80W 840 VN

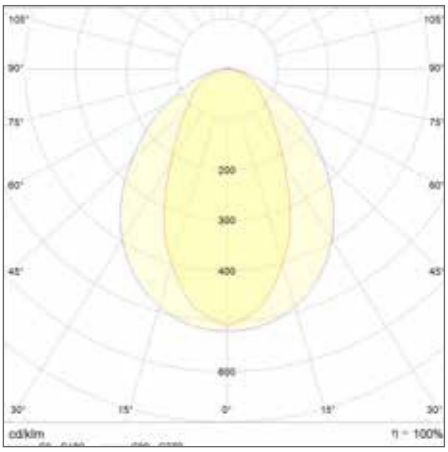

DP 1500 E 80W 840 N

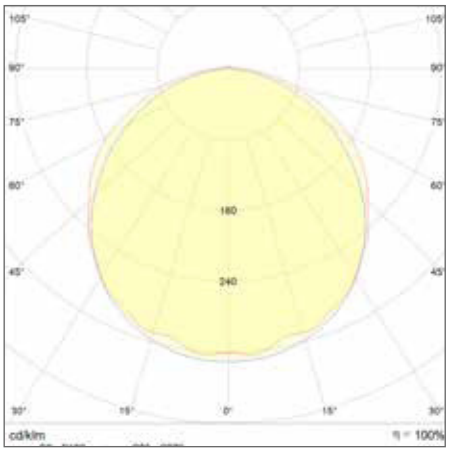

DP 1500 E 80W 840 VW

DAMPPROOF GEN 3 E-SERIES

Oprawy oświetleniowe, przeznaczone do montażu w zabudowie, z optyką

VALUE CLASS

WARTOŚĆ TĘTNIENIA <5%

Ra ≥80

IP65

LEDVANCE 5 lat gwarancji [1]

Nazwa produktu	GTIN (EAN)	W	lm	lm/W	K	L70 [2]	∠°	D x Sz x W [mm] Ø x W [mm]
DP 600 E 21W 840 VW IP65 GY	4099854**080326**	21	2835	135	4000	50000	120	594 x 70 x 60
DP 600 E 21W 865 VW IP65 GY	4099854**080340**	21	2835	135	6500	50000	120	594 x 70 x 60
DP 1200 E 42W 840 VW IP65 GY	4099854**080364**	42	5670	135	4000	50000	120	1194 x 70 x 60
DP 1200 E 42W 865 VW IP65 GY	4099854**080388**	42	5670	135	6500	50000	120	1194 x 70 x 60
DP 1500 E 52W 840 VW IP65 GY	4099854**080401**	52	7020	135	4000	50000	120	1494 x 70 x 60
DP 1500 E 52W 865 VW IP65 GY	4099854**080425**	52	7020	135	6500	50000	120	1494 x 70 x 60
DP 1500 E 66W 840 VW IP65 GY	4099854**080524**	66	8910	135	4000	50000	120	1494 x 70 x 60
DP 1500 E 66W 865 VW IP65 GY	4099854**080548**	66	8910	135	6500	50000	120	1494 x 70 x 60
DP 1500 E 80W 840 VW IP65 GY	4099854**080654**	80	10800	135	4000	50000	120	1494 x 70 x 60
DP 1500 E 80W 865 VW IP65 GY	4099854**080692**	80	10800	135	6500	50000	120	1494 x 70 x 60
DP 1500 E 52W 840 VN IP65 GY	4099854**080449**	52	6760	130	4000	50000	30	1494 x 70 x 60
DP 1500 E 52W 865 VN IP65 GY	4099854**080463**	52	6760	130	6500	50000	30	1494 x 70 x 60
DP 1500 E 52W 840 N IP65 GY	4099854**080487**	52	6760	130	4000	50000	60	1494 x 70 x 60
DP 1500 E 52W 865 N IP65 GY	4099854**080500**	52	6760	130	6500	50000	60	1494 x 70 x 60
DP 1500 E 66W 840 N IP65 GY	4099854**080609**	66	8580	130	4000	50000	60	1494 x 70 x 60
DP 1500 E 66W 865 N IP65 GY	4099854**080630**	66	8580	130	6500	50000	60	1494 x 70 x 60
DP 1500 E 66W 840 VN IP65 GY	4099854**080562**	66	8580	130	4000	50000	30	1494 x 70 x 60
DP 1500 E 66W 865 VN IP65 GY	4099854**080586**	66	8580	130	6500	50000	30	1494 x 70 x 60
DP 1500 E 80W 840 N IP65 GY	4099854**080777**	80	10400	130	4000	50000	60	1494 x 70 x 60
DP 1500 E 80W 865 N IP65 GY	4099854**080791**	80	10400	130	6500	50000	60	1494 x 70 x 60
DP 1500 E 80W 840 VN IP65 GY	4099854**080715**	80	10400	130	4000	50000	30	1494 x 70 x 60
DP 1500 E 80W 865 VN IP65 GY	4099854**080739**	80	10400	130	6500	50000	30	1494 x 70 x 60

[1] Szczegółowe warunki gwarancji można znaleźć na stronie www.ledvance.com/guarantee
[2] Trwałość [h]: L70/B50 przy 25°C (Ta) / Trwałość [h]: L80/B10 przy 25°C (Ta)

DAMPPROOF SLIM

Odporne na wilgoć oprawy oświetleniowe ze smukłą obudową

CECHY PRODUKTU

- Zamiennik tradycyjnych opraw wykorzystujących świetlówki
- Obudowa z poliwęglanu, ze wspornikami montażowymi
- Stopień ochrony: IP65
- Szeroki kąt wiązki światła: 110°

ZALETY PRODUKTU

- Równomierne, wysokiej jakości oświetlenie z szerokim kątem wiązki światła
- Łatwy montaż za pomocą wsporników
- Atrakcyjny, smukły wygląd
- Gwarancja 2 lata

OBSZARY ZASTOSOWAŃ

- Pomieszczenia przemysłowe i magazynowe o niskiej wysokości
- Parkingi i przejścia podziemne
- Garaże
- Warsztaty, linie montażowe

SZCZEGÓŁOWE INFORMACJE O PRODUKCIE

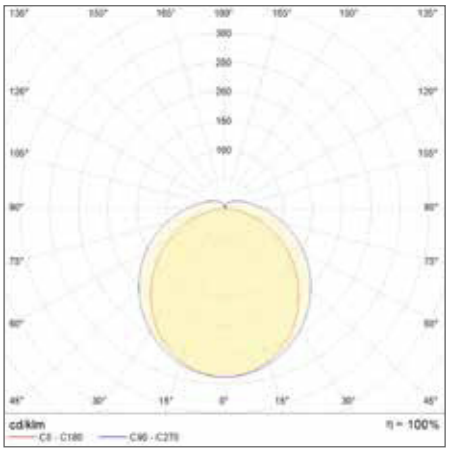

DP SLIM ECO 1200 48W 865 IP65 GY

DAMPPROOF SLIM

Odporne na wilgoć oprawy oświetleniowe ze smukłą obudową

ECO CLASS

IP65 IK06 LEDVANCE 2 lata gwarancji [1]

Nazwa produktu	GTIN (EAN)	W	lm	lm/W	K	L70 [2]	°	CRI	IK	g	CABLE LENGTH [mm]	D × Sz × W [mm] Ø × W [mm]
DP SLIM ECO 600 18W 840 IP65 GY	4058075**601574**	18	1980	110	4000	30000	110	≥ 80	IK06	185	200	600 x 60 x 35
DP SLIM ECO 600 18W 865 IP65 GY	4058075**601598**	18	1980	110	6500	30000	110	≥ 80	IK06	185	200	600 x 60 x 35
DP SLIM ECO 1200 36W 840 IP65 GY	4058075**601611**	36	4320	120	4000	30000	110	≥ 80	IK06	310	200	1200 x 60 x 35
DP SLIM ECO 1200 36W 865 IP65 GY	4058075**601635**	36	4320	120	6500	30000	110	≥ 80	IK06	310	200	1200 x 60 x 35
DP SLIM ECO 1500 48W 840 IP65 GY	4058075**601659**	48	5520	115	4000	30000	110	≥ 80	IK06	365	200	1500 x 60 x 35
DP SLIM ECO 1500 48W 865 IP65 GY	4058075**601673**	48	5520	115	6500	30000	110	≥ 80	IK06	365	200	1500 x 60 x 35

[1] Szczegółowe warunki gwarancji można znaleźć na stronie www.ledvance.com/guarantee
[2] Trwałość [h]: L70/B50 przy 25°C (Ta) / Trwałość [h]: L80/B10 przy 25°C (Ta)

LINEAR COMBO

Oprawy oświetleniowe do montażu powierzchniowego,
o wysokim strumieniu świetlnym i wysokiej skuteczności świetlnej

CECHY PRODUKTU

- Obudowa wykonana z trwałej blachy stalowej, w kolorze białym, zakończenie i dyfuzor w kolorze mlecznym wykonane z poliwęglanu (PC)
- Dostępne wersje o strumieniu świetlnym do 9000 lm
- Bardzo wysoka skuteczność świetlna: do 150 lm/W
- Instalacja bez użycia narzędzi dzięki zastosowaniu wtyków i systemu prostego wciśnięcia dyfuzora

ZALETY PRODUKTU

- Zamiennik konwencjonalnych opraw oświetleniowych T8: odpowiedniki 2/36 W, 1/58 W, 2/58 W oraz 2 × 80 W
- Oszczędność energii do 60% w porównaniu z oprawami oświetleniowymi wykorzystującymi świetlówki
- Pięcioletnia gwarancja

OBSZARY ZASTOSOWAŃ

- Bezpośredni zamiennik opraw oświetleniowych wykorzystujących świetlówki
- Zastosowania wewnętrzne
- Hale przemysłowe i komercyjne
- Przestrzenie publiczne
- Korytarze, klatki schodowe, sutereny

SPRZĘT/AKCESORIA

- Śruby i kołki montażowe dostarczone w zestawie

SZCZEGÓŁOWE INFORMACJE O PRODUKCIE

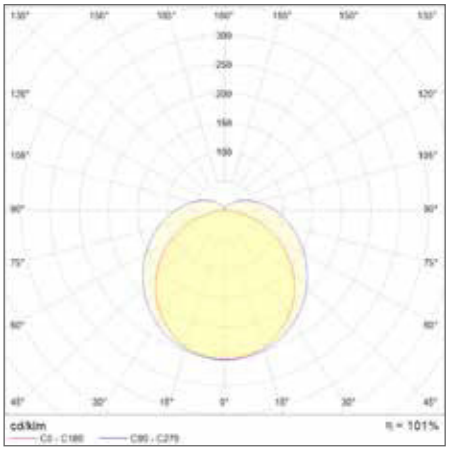

LN COMBO 1200 V 40W 3CCT PS WT

LINEAR COMBO

Oprawy oświetleniowe do montażu powierzchniowego, o wysokim strumieniu świetlnym i wysokiej skuteczności świetlnej

VALUE CLASS

Nazwa produktu	EAN (GTIN)	W	lm	lm/W	K	L70 [2]	°	D × S × W [mm] Ø × W [mm]
LN COMBO 1200 V 40W 3CCT PS WT	4099854**228292**	20	3000	150	3000K/4000K/6500K	50000	120	1200 x 63,5 x 60
		30	4500					
		40	6000					
LN COMBO 1500 V 60W 3CCT PS WT	4099854**228315**	40	6000	150	3000K/4000K/6500K	50000	120	1200 x 63,5 x 60
		50	7500					
		60	9000					

LINEAR COMBO ZE STEROWNIKIEM DALI

Oprawy oświetleniowe do montażu powierzchniowego, o wysokim strumieniu świetlnym i wysokiej skuteczności świetlnej

VALUE CLASS

DALI VERSIONS

Nazwa produktu	GTIN (EAN)	W	lm	lm/W	K	L70 [2]	°	D × Sz × W [mm] Ø × W [mm]
LN COMBO 1200 V 40W 3CCT DALI WT	4099854**228339**	40	6000	150	3000K/4000K/6500K	50000	120	1200 x 63,5 x 60
LN COMBO 1500 V 60W 3CCT DALI WT	4099854**228353**	60	9000	150	3000K/4000K/6500K	50000	120	1200 x 63,5 x 60

LINEAR COMBO Z CZUJNIKIEM RUCHU

Oprawy oświetleniowe do montażu powierzchniowego, o wysokim strumieniu świetlnym i wysokiej skuteczności świetlnej

VALUE CLASS

Nazwa produktu	EAN (GTIN)	W	lm	lm/W	K	L70 [2]	°	D × S × W [mm] Ø × W [mm]
LN COMBO 1200 V 40W 3CCT SENSOR WT	4099854**228377**	20	3000	150	3000K/4000K/6500K	50000	120	1200 x 63,5 x 60
		30	4500					
		40	6000					
LN COMBO 1500 V 60W 3CCT SENSOR WT	4099854**228391**	40	6000	150	3000K/4000K/6500K	50000	120	1200 x 63,5 x 60
		50	7500					
		60	9000					

[1] Szczegółowe warunki gwarancji można znaleźć na stronie www.ledvance.com/guarantee
[2] Trwałość [h]: L70/B50 przy 25°C (Ta) / Trwałość [h]: L80/B10 przy 25°C (Ta)

DOWNLIGHT IP44

Oprawy oświetleniowe typu downlight odporne na wilgoć

CECHY PRODUKTU

- Materiał obudowy: poliwęglan
- Dyfuzor z poliwęglanu, kolor mleczny
- Typ ochrony, przednia strona: IP44

ZALETY PRODUKTU

- Odpowiednie do wykorzystania w zapylonych i wilgotnych miejscach dzięki wysokiemu stopniowi ochrony IP
- Szeroka gama zastosowań dzięki dużej różnorodności wersji
- Oszczędność energii do 60% w porównaniu z oprawami oświetleniowymi wykorzystującymi świetlówki
- Dostępne ramki do montażu powierzchniowego
- Gwarancja 2 lata

OBSZARY ZASTOSOWAŃ

- Korytarze
- Windy
- Recepcje
- Wejścia do budynków
- Szpitale

SZCZEGÓŁOWE INFORMACJE O PRODUKCIE

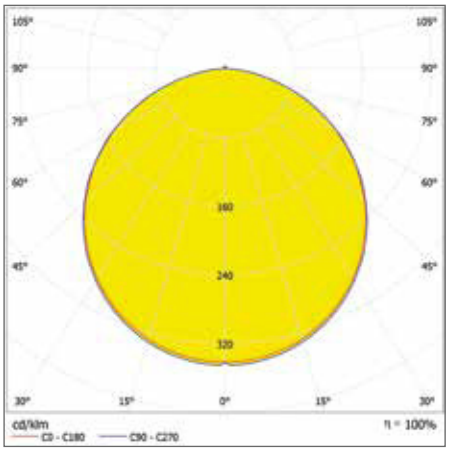

DL IP44 DN 190 18W 830 WT

DOWNLIGHT IP44

Oprawy oświetleniowe typu downlight odporne na wilgoć

ECO CLASS

Ra >80 | IP 44 | LEDVANCE 2 lata gwarancji [1]

Nazwa produktu	GTIN (EAN)	W	lm	lm/W	K	L70 [2]	°	IP	D × Sz × W [mm] Ø × W [mm]
DL IP44 DN 90 4W 830 WT	4058075**702868**	4	400	100	3000	25000	100	IP44	90 x 42
DL IP44 DN 90 4W 840 WT	4058075**702882**	4	400	100	4000	25000	100	IP44	90 x 42
DL IP44 DN 90 4W 865 WT	4058075**702929**	4	400	100	6500	25000	100	IP44	90 x 42
DL IP44 DN 115 8W 830 WT	4058075**702943**	8	800	100	3000	25000	100	IP44	115 x 42
DL IP44 DN 115 8W 840 WT	4058075**702967**	8	800	100	4000	25000	100	IP44	115 x 42
DL IP44 DN 115 8W 865 WT	4058075**703025**	8	800	100	6500	25000	100	IP44	115 x 42
DL IP44 DN 165 13W 830 WT	4058075**703049**	13	1300	100	3000	25000	100	IP44	165 x 42
DL IP44 DN 165 13W 840 WT	4058075**703087**	13	1300	100	4000	25000	100	IP44	165 x 42
DL IP44 DN 165 13W 865 WT	4058075**703100**	13	1300	100	6500	25000	100	IP44	165 x 42
DL IP44 DN 190 18W 830 WT	4058075**703124**	18	1800	100	3000	25000	100	IP44	190 x 42
DL IP44 DN 190 18W 840 WT	4058075**703148**	18	1800	100	4000	25000	100	IP44	190 x 42
DL IP44 DN 190 18W 865 WT	4058075**703179**	18	1800	100	6500	25000	100	IP44	190 x 42
DL IP44 DN 215 24W 830 WT	4058075**703193**	24	2400	100	3000	25000	100	IP44	215 x 42
DL IP44 DN 215 24W 840 WT	4058075**703223**	24	2400	100	4000	25000	100	IP44	215 x 42
DL IP44 DN 215 24W 865 WT	4058075**703247**	24	2400	100	6500	25000	100	IP44	215 x 42
DL IP44 DN 215 30W 830 WT	4058075**703285**	30	3000	100	3000	25000	100	IP44	215 x 43
DL IP44 DN 215 30W 840 WT	4058075**703308**	30	3000	100	4000	25000	100	IP44	215 x 43
DL IP44 DN 215 30W 865 WT	4058075**703322**	30	3000	100	6500	25000	100	IP44	215 x 43
Akcesoria									
DL IP44 FRAME DN 90 WT	4058075**709881**	-	-	-	-	-			90x47
DL IP44 FRAME DN 115 WT	4058075**709904**	-	-	-	-	-			115x47
DL IP44 FRAME DN 165 WT	4058075**709928**	-	-	-	-	-			165x47
DL IP44 FRAME DN 190 WT	4058075**709942**	-	-	-	-	-			190x47
DL IP44 FRAME DN 215 WT	4058075**709966**	-	-	-	-	-			215x48

[1] Szczegółowe warunki gwarancji można znaleźć na stronie www.ledvance.com/guarantee
[2] Trwałość [h]: L70/B50 przy 25°C (Ta) / Trwałość [h]: L80/B10 przy 25°C (Ta)

DOWNLIGHT SURFACE IP65

Oprawy typu Downlight do montażu powierzchniowego
o stopniu ochrony IP65

CECHY PRODUKTU

- Odporność na uderzenie mechaniczne: IK06
- Zaciski przewodów umożliwiające montaż bez narzędzi
- Możliwość wykorzystania wewnętrznego okablowania
- Stopień ochrony: IP65
- Strumień świetlny: do 4950 lm
- Wysoka skuteczność świetlna: do 110 lm/W
- Trwałość (L70/B50): 100 tys. godzin (przy 25°C)
- Temperatura otoczenia podczas pracy: -30…+40°C

ZALETY PRODUKTU

- Odpowiednie do wykorzystania w zapylonych i wilgotnych miejscach dzięki wysokiemu stopniowi ochrony IP
- Odpowiednie do wykorzystania w przestrzeniach publicznych dzięki wysokiej odporności na uderzenie mechaniczne (IK)
- Pięcioletnia gwarancja
- Oszczędność energii do 50% (w porównaniu z oprawami oświetleniowymi wykorzystującymi świetlówki)

ZASTOSOWANIA

- Bezpośredni zamiennik opraw oświetleniowych wykorzystujących świetlówki
- Odpowiednie do instalacji wewnątrz pomieszczeń i na zewnątrz
- Korytarze, klatki schodowe i wejścia
- Korytarze, przejścia podziemne
- Przestrzenie publiczne

SZCZEGÓŁOWE INFORMACJE O PRODUKCIE

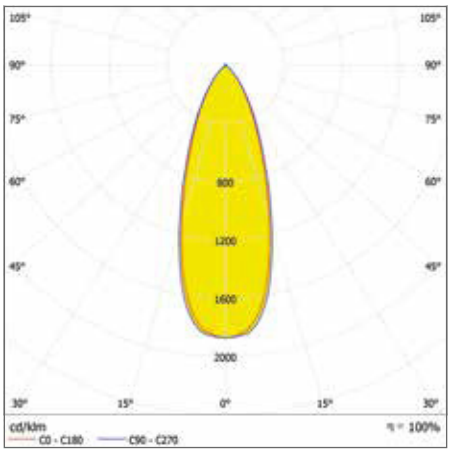

DL SURFACE DN 160 P 30W 830 36D
IP65 WT

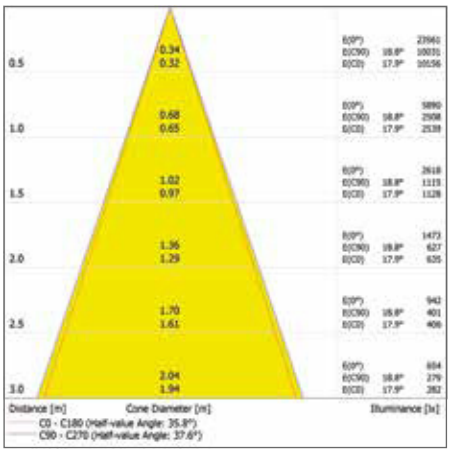

DL SURFACE DN 160 P 30W 830 36D
IP65 WT

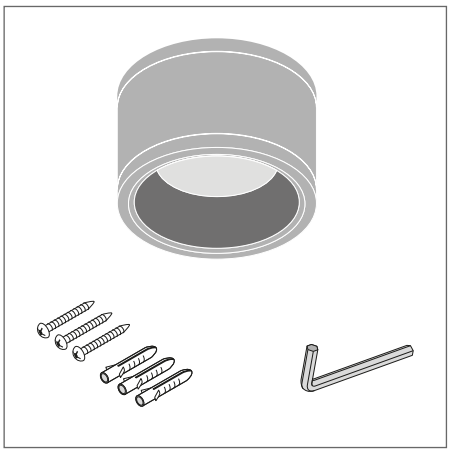

DOWNLIGHT SURFACE IP65

Oprawy typu Downlight do montażu powierzchniowego o stopniu ochrony IP65

PERFOR-MANCE CLASS

WARTOŚĆ TĘTNIENIA <5%

UGR <19

R_a >80

IP65 / IP65

LEDVANCE 5 lat gwarancji [1]

Nazwa produktu	EAN (GTIN)	Zamiennik dla	W	lm	lm/W	K	L70 [2]	°
DL SURFACE DN 90 P 15W 830 36D IP65 WT	4058075**768857**	1 × 26 W CFLi	15	1575	105	3000	100000	36
DL SURFACE DN 90 P 15W 840 36D IP65 WT	4058075**768871**	1 × 26 W CFLi	15	1650	110	4000	100000	36
DL SURFACE DN 90 P 15W 830 36D IP65 BK	4058075**768895**	1 × 26 W CFLi	15	1575	105	3000	100000	36
DL SURFACE DN 90 P 15W 840 36D IP65 BK	4058075**768918**	1 × 26 W CFLi	15	1650	110	4000	100000	36
DL SURFACE DN 90 P 15W 830 60D IP65 WT	4058075**768963**	1 × 26 W CFLi	15	1575	105	3000	100000	60
DL SURFACE DN 90 P 15W 840 60D IP65 WT	4058075**768987**	1 × 26 W CFLi	15	1650	110	4000	100000	60
DL SURFACE DN 90 P 15W 830 60D IP65 BK	4058075**769007**	1 × 26 W CFLi	15	1575	105	3000	100000	60
DL SURFACE DN 90 P 15W 840 60D IP65 BK	4058075**769021**	1 × 26 W CFLi	15	1650	110	4000	100000	60
DL SURFACE DN 160 P 30W 830 36D IP65 WT	4058075**769045**	2 × 26 W CFLi	30	3150	105	3000	100000	36
DL SURFACE DN 160 P 30W 840 36D IP65 WT	4058075**769076**	2 × 26 W CFLi	30	3300	110	4000	100000	36
DL SURFACE DN 160 P 30W 830 36D IP65 BK	4058075**769090**	2 × 26 W CFLi	30	3150	105	3000	100000	36
DL SURFACE DN 160 P 30W 840 36D IP65 BK	4058075**769113**	2 × 26 W CFLi	30	3300	110	4000	100000	36
DL SURFACE DN 160 P 30W 830 60D IP65 WT	4058075**769137**	2 × 26 W CFLi	30	3150	105	3000	100000	60
DL SURFACE DN 160 P 30W 840 60D IP65 WT	4058075**769151**	2 × 26 W CFLi	30	3300	110	4000	100000	60
DL SURFACE DN 160 P 30W 830 60D IP65 BK	4058075**769175**	2 × 26 W CFLi	30	3150	105	3000	100000	60
DL SURFACE DN 160 P 30W 840 60D IP65 BK	4058075**769199**	2 × 26 W CFLi	30	3300	110	4000	100000	60
DL SURFACE DN 250 P 45W 830 36D IP65 WT	4058075**769212**	2 × 42 W CFLi	45	4725	105	3000	100000	36
DL SURFACE DN 250 P 45W 840 36D IP65 WT	4058075**769236**	2 × 42 W CFLi	45	4950	110	4000	100000	36
DL SURFACE DN 250 P 45W 830 36D IP65 BK	4058075**769250**	2 × 42 W CFLi	45	4725	105	3000	100000	36
DL SURFACE DN 250 P 45W 840 36D IP65 BK	4058075**769274**	2 × 42 W CFLi	45	4950	110	4000	100000	36
DL SURFACE DN 250 P 45W 830 60D IP65 WT	4058075**769298**	2 × 42 W CFLi	45	4725	105	3000	100000	60
DL SURFACE DN 250 P 45W 840 60D IP65 WT	4058075**769335**	2 × 42 W CFLi	45	4950	110	4000	100000	60
DL SURFACE DN 250 P 45W 830 60D IP65 BK	4058075**769359**	2 × 42 W CFLi	45	4725	105	3000	100000	60
DL SURFACE DN 250 P 45W 840 60D IP65 BK	4058075**769397**	2 × 42 W CFLi	45	4950	110	4000	100000	60

[1] Szczegółowe warunki gwarancji można znaleźć na stronie www.ledvance.com/guarantee
[2] Trwałość [h]: L70/B50 przy 25°C (Ta) / Trwałość [h]: L80/B10 przy 25°C (Ta)

SURFACE SLIM IP65

Oprawy ścienne i sufitowe o stopniu ochrony IP65

CECHY PRODUKTU

- Czujnik o wysokiej częstotliwości do wykrywania światła dziennej i ruchu
- Obudowa z poliwęglanu (PC) UV-stabilizowanego, dyfuzor PC
- Odporność na uderzenia: IK10
- Złącze śrubowe typu „push wire" do bezinwazyjnego połączenia
- Stopień ochrony: IP65
- Strumień świetlny: do 3 680 lm
- Wysoka skuteczność świetlna: do 105 lm/W
- Żywotność (L70/B50): do 50 000 h (przy 25 °C)
- Temperatura otoczenia w trakcie pracy: -30…+50 °C

ZALETY PRODUKTU

- Nadaje się do użytku w miejscach zakurzonych i wilgotnych dzięki wysokiemu stopniowi ochrony IP
- Nadaje się do użytku w miejscach publicznych dzięki wysokiemu stopniowi odporności na uderzenia (IK)
- Gwarancja na 5 lat
- Oszczędność energii do 50% (w porównaniu do opraw oświetleniowych używających lamp fluorescencyjnych)

ZASTOSOWANIA

- Bezpośrednia zamiana dla opraw z lampami fluorescencyjnymi
- Korytarze, schody, obszary wejściowe
- Przejścia, przejścia podziemne
- Obszary publiczne

SZCZEGÓŁOWE INFORMACJE O PRODUKCIE

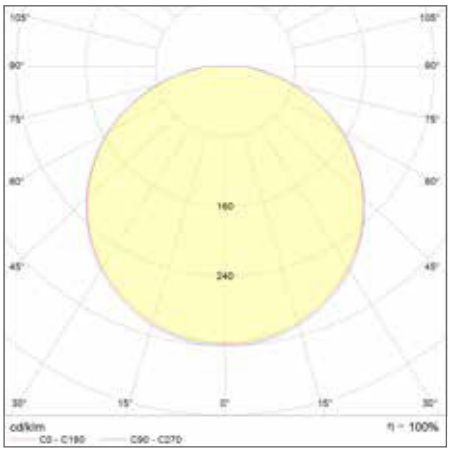

SF SLIM RD 350 P 35W 840 IP65 WT

SURFACE SLIM IP65

Oprawy ścienne i sufitowe o stopniu ochrony IP65

PERFOR-MANCE CLASS

WARTOŚĆ TĘTNIENIA <5%

Ra >80

IP65 / IP65

LEDVANCE 5 lat gwarancji [1]

Nazwa produktu	EAN (GTIN)	W	lm	lm/W	K	L70 [2]	°	D × S × W [mm] Ø × W [mm]
SF SLIM RD 200 P 10W 830 IP65 WT	4099854102455	10	1050	105	3000	50000	120	Ø200 x 55
SF SLIM RD 200 P 10W 840 IP65 WT	4099854102493	10	1050	105	4000	50000	120	Ø200 x 55
SF SLIM RD 200 P 19W 830 IP65 WT	4099854102530	19	2000	105	3000	50000	120	Ø200 x 55
SF SLIM RD 200 P 19W 840 IP65 WT	4099854102578	19	2000	105	4000	50000	120	Ø200 x 55
SF SLIM RD 260 P 26W 830 IP65 WT	4099854102615	26	2730	105	3000	50000	120	Ø260 x 55
SF SLIM RD 260 P 26W 840 IP65 WT	4099854102653	26	2730	105	4000	50000	120	Ø260 x 55
SF SLIM RD 350 P 35W 830 IP65 WT	4099854102691	35	3680	105	3000	50000	120	Ø350 x 55
SF SLIM RD 350 P 35W 840 IP65 WT	4099854102738	35	3680	105	4000	50000	120	Ø350 x 55
SF SLIM SQ 200 P 10W 830 IP65 WT	4099854102776	10	1050	105	3000	50000	120	200 x 200 x 55
SF SLIM SQ 200 P 10W 840 IP65 WT	4099854102813	10	1050	105	4000	50000	120	200 x 200 x 55
SF SLIM SQ 200 P 19W 830 IP65 WT	4099854102851	19	2000	105	3000	50000	120	200 x 200 x 55
SF SLIM SQ 200 P 19W 840 IP65 WT	4099854102899	19	2000	105	4000	50000	120	200 x 200 x 55
SF SLIM SQ 260 P 26W 830 IP65 WT	4099854102936	26	2730	105	3000	50000	120	260 x 260 x 55
SF SLIM SQ 260 P 26W 840 IP65 WT	4099854102974	26	2730	105	4000	50000	120	260 x 260 x 55
SF SLIM SQ 350 P 35W 830 IP65 WT	4099854103018	35	3680	105	3000	50000	120	350 x 350 x 55
SF SLIM SQ 350 P 35W 840 IP65 WT	4099854103056	35	3680	105	4000	50000	120	350 x 350 x 55

SURFACE SLIM IP65 Z CZUJNIKIEM WYSOKIEJ CZĘSTOTLIWOŚCI

Oprawy ścienne i sufitowe o stopniu ochrony IP65

PERFOR-MANCE CLASS

WARTOŚĆ TĘTNIENIA <5%

Ra >80

IP65 / IP65

LEDVANCE 5 lat gwarancji [1]

Nazwa produktu	EAN (GTIN)	W	lm	lm/W	K	L70 [2]	°	D × S × W [mm] Ø × W [mm]
SF SLIM RD S 200 P 10W 830 IP65 WT	4099854102479	10	1050	105	3000	50000	120	Ø200 x 55
SF SLIM RD S 200 P 10W 840 IP65 WT	4099854102516	10	1050	105	4000	50000	120	Ø200 x 55
SF SLIM RD S 200 P 19W 830 IP65 WT	4099854102554	19	2000	105	3000	50000	120	Ø200 x 55
SF SLIM RD S 200 P 19W 840 IP65 WT	4099854102592	19	2000	105	4000	50000	120	Ø200 x 55
SF SLIM RD S 260 P 26W 830 IP65 WT	4099854102639	26	2730	105	3000	50000	120	Ø260 x 55
SF SLIM RD S 260 P 26W 840 IP65 WT	4099854102677	26	2730	105	4000	50000	120	Ø260 x 55
SF SLIM RD S 350 P 35W 830 IP65 WT	4099854102714	35	3680	105	3000	50000	120	Ø350 x 55
SF SLIM RD S 350 P 35W 840 IP65 WT	4099854102752	35	3680	105	4000	50000	120	Ø350 x 55
SF SLIM SQ S 200 P 10W 830 IP65 WT	4099854102790	10	1050	105	3000	50000	120	200 x 200 x 55
SF SLIM SQ S 200 P 10W 840 IP65 WT	4099854102837	10	1050	105	4000	50000	120	200 x 200 x 55
SF SLIM SQ S 200 P 19W 830 IP65 WT	4099854102875	19	2000	105	3000	50000	120	200 x 200 x 55
SF SLIM SQ S 200 P 19W 840 IP65 WT	4099854102912	19	2000	105	4000	50000	120	200 x 200 x 55
SF SLIM SQ S 260 P 26W 830 IP65 WT	4099854102950	26	2730	105	3000	50000	120	260 x 260 x 55
SF SLIM SQ S 260 P 26W 840 IP65 WT	4099854102998	26	2730	105	4000	50000	120	260 x 260 x 55
SF SLIM SQ S 350 P 35W 830 IP65 WT	4099854103032	35	3680	105	3000	50000	120	350 x 350 x 55
SF SLIM SQ S 350 P 35W 840 IP65 WT	4099854103070	35	3680	105	4000	50000	120	350 x 350 x 55

[1] Szczegółowe warunki gwarancji można znaleźć na stronie www.ledvance.com/guarantee
[2] Trwałość [h]: L70/B50 przy 25°C (Ta) / Trwałość [h]: L80/B10 przy 25°C (Ta)

STREETLIGHT AREA

Ekonomiczne i energooszczędne oprawy do oświetlenia przestrzeni zewnętrznych: ulic, parków itd.

CECHY PRODUKTU

- Obudowa z aluminium
- Kolor: aluminium w kolorze szarym
- Soczewki wykonane z PMMA, odporne na promieniowanie UV

ZALETY PRODUKTU

- Trwała konstrukcja: stopień ochrony IP66, odporność na uderzenie mechaniczne IK08 i najwyższej jakości elementy zapewniają długotrwałe działanie
- Łatwa instalacja
- Zabezpieczenie przeciwprzepięciowe 2 kV lub 10 kV
- Niewielkie tętnienie światła
- Gwarancja 5 lat

OBSZARY ZASTOSOWAŃ

- Drogi
- Ulice
- Parkingi
- Ścieżki

SZCZEGÓŁOWE INFORMACJE O PRODUKCIE

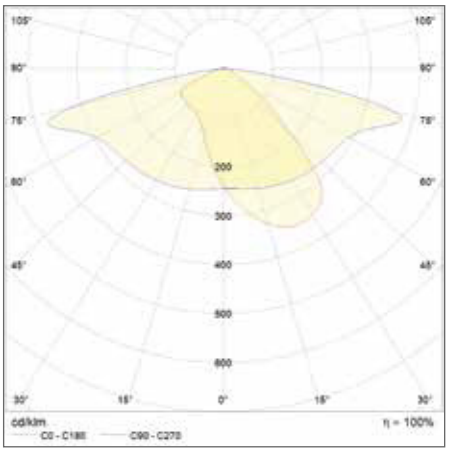

SL AREA SM V 30W 727 RV20ST GY

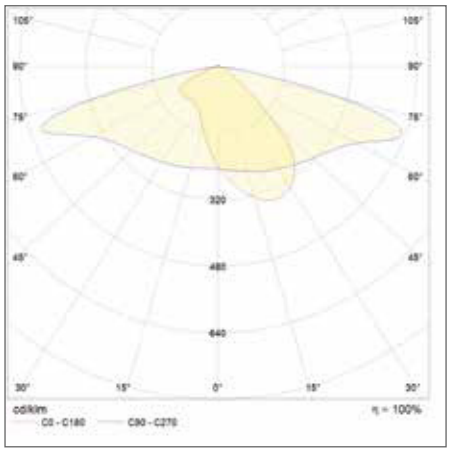

SL AREA SM V 65W 765 RV20ST GY

STREETLIGHT AREA

Ekonomiczne i energooszczędne oprawy do oświetlenia przestrzeni zewnętrznych: ulic, parków itd.

VALUE CLASS

IP66 IK08 LEDVANCE 5 lat gwarancji [1]

Nazwa produktu	GTIN (EAN)	W	lm	lm/W	L70 [2]	∡°	CRI	D × Sz × W [mm] Ø × W [mm]
SL AREA SM V 30W 727 RV20ST GY	4099854**030031**	30	3900	130	100000	160° X 58°	>70	448x172x73
SL AREA SM V 30W 730 RV20ST GY	4099854**030055**	30	3900	130	100000	160° X 58°	>70	448x172x73
SL AREA SM V 30W 740 RV20ST GY	4099854**030079**	30	4050	135	100000	160° X 58°	>70	448x172x73
SL AREA SM V 30W 765 RV20ST GY	4099854**030093**	30	4050	135	100000	160° X 58°	>70	448x172x73
SL AREA SM V 45W 727 RV20ST GY	4099854**030116**	45	5850	130	100000	160° X 58°	>70	448x172x73
SL AREA SM V 45W 730 RV20ST GY	4099854**030130**	45	5850	130	100000	160° X 58°	>70	448X172X73
SL AREA SM V 45W 740 RV20ST GY	4099854**030154**	45	6075	135	100000	160° X 58°	>70	448x172x73
SL AREA SM V 45W 765 RV20ST GY	4099854**030178**	45	6075	135	100000	160° X 58°	>70	448x172x73
SL AREA MD V 65W 727 RV20ST GY	4099854**030192**	65	8450	130	100000	160° X 58°	>70	515x193x73
SL AREA MD V 65W 730 RV20ST GY	4099854**030215**	65	8450	130	100000	160° X 58°	>70	515x193x73
SL AREA MD V 65W 740 RV20ST GY	4099854**030239**	65	8775	135	100000	160° X 58°	>70	515x193x73
SL AREA MD V 65W 765 RV20ST GY	4099854**030253**	65	8775	135	100000	160° X 58°	>70	515x193x73
SL AREA SPD SM V 30W 727 RV20ST GY	4099854**030277**	30	3900	130	100000	160° X 58°	>70	448x172x73
SL AREA SPD SM V 30W 730 RV20ST GY	4099854**030291**	30	3900	130	100000	160° X 58°	>70	448x172x73
SL AREA SPD SM V 30W 740 RV20ST GY	4099854**030314**	30	4050	135	100000	160° X 58°	>70	448x172x73
SL AREA SPD SM V 30W 765 RV20ST GY	4099854**030338**	30	4050	135	100000	160° X 58°	>70	448x172x73
SL AREA SPD SM V 45W 727 RV20ST GY	4099854**030352**	45	5850	130	100000	160° X 58°	>70	448x172x73
SL AREA SPD SM V 45W 730 RV20ST GY	4099854**030376**	45	5850	130	100000	160° X 58°	>70	448x172x73
SL AREA SPD SM V 45W 740 RV20ST GY	4099854**030390**	45	6075	135	100000	160° X 58°	>70	448x172x73
SL AREA SPD SM V 45W 765 RV20ST GY	4099854**030413**	45	6075	135	100000	160° X 58°	>70	448x172x73
SL AREA SPD MD V 65W 727 RV20ST GY	4099854**030437**	65	8450	130	100000	160° X 58°	>70	515x193x73
SL AREA SPD MD V 65W 730 RV20ST GY	4099854**030451**	65	8450	130	100000	160° X 58°	>70	515x193x73
SL AREA SPD MD V 65W 740 RV20ST GY	4099854**030475**	65	8775	135	100000	160° X 58°	>70	515x193x73
SL AREA SPD MD V 65W 765 RV20ST GY	4099854**030499**	65	8775	135	100000	160° X 58°	>70	515x193x73

[1] Szczegółowe warunki gwarancji można znaleźć na stronie www.ledvance.com/guarantee
[2] Trwałość [h]: L70/B50 przy 25°C (Ta) / Trwałość [h]: L80/B10 przy 25°C (Ta)

ECO AREA LIGHTING

Oprawy oświetlenia ulicznego z ochroną przed przepięciami 2,5 kV

CECHY PRODUKTU

- Bardzo długa trwałość – 50 000 h
- Wysoka skuteczność świetlna 120 lm/W
- Odporność na warunki zewnętrzne: IP66 i IK08
- Ochrona przed przepięciami 2,5 kV
- Asymetryczna optyka 135° x 75°

ZALETY PRODUKTU

- Nowa, zmodernizowana obudowa o wzmocnionej konstrukcji pasuje na wysięgniki o średnicy 48 mm i 60 mm
- Dostępne w dwóch temperaturach barwowych 4000 K i 6500 K
- Gwarancja 5 lat

OBSZARY ZASTOSOWAŃ

- Parkingi
- Ulice
- Chodniki
- Parki

SZCZEGÓŁOWE INFORMACJE O PRODUKCIE

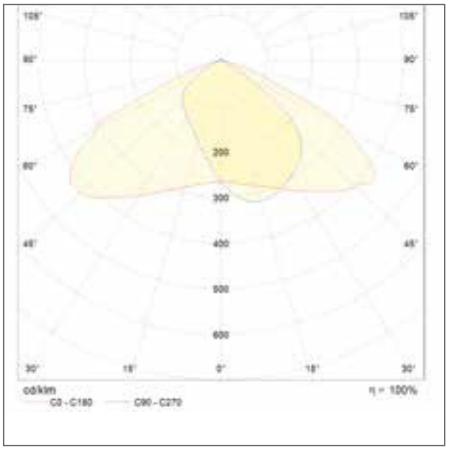

ECO AREA L 60W 865 7200LM GR

ECO AREA LIGHTING

Oprawy oświetlenia ulicznego z ochroną przed przepięciami 2,5 kV

ECO CLASS

IP66 IK08 LEDVANCE 5 lat gwarancji [1]

Nazwa produktu	GTIN (EAN)	W	lm	lm/W	K	L70 [2]	∠°	CRI	IK	D × Sz × W [mm] Ø × W [mm]
ECO AREA S 30W 840 3600LM GR	4058075**425330**	30	3600	120	4000	50000	135 x 75	≥80	IK08	329 x 121 x 85
ECO AREA S 30W 865 3600LM GR	4058075**425354**	30	3600	120	6500	50000	135 x 75	≥80	IK08	329 x 121 x 85
ECO AREA M 45W 840 5400LM GR	4058075**425415**	45	5400	120	4000	50000	135 x 75	≥80	IK08	360 x 121 x 85
ECO AREA M 45W 865 5400LM GR	4058075**425439**	45	5400	120	6500	50000	135 x 75	≥80	IK08	360 x 121 x 85
ECO AREA L 60W 840 7200LM GR	4058075**425491**	60	7200	120	4000	50000	135 x 75	≥80	IK08	409 x 151 x 83
ECO AREA L 60W 865 7200LM GR	4058075**425514**	60	7200	120	6500	50000	135 x 75	≥80	IK08	409 x 151 x 83
Akcesoria										
ECO CLASS AREA 48/60 ADJUST ANGLE ADAPTOR GY	4058075**557277**	-	-	-	-	-	-	-	IK08	334 x 87 x 79
ECO CLASS AREA 42/60 POLE REDUCTION	4058075**557253**	-	-	-	-	-	-	-	IK08	65 x 83

[1] Szczegółowe warunki gwarancji można znaleźć na stronie www.ledvance.com/guarantee
[2] Trwałość [h]: L70/B50 przy 25°C (Ta) / Trwałość [h]: L80/B10 przy 25°C (Ta)

ECO AREA LIGHTING SPD

Oprawy oświetlenia ulicznego z ochroną przed przepięciami 10 kV

CECHY PRODUKTU

- Bardzo długa trwałość – 50 000 h
- Wysoka skuteczność świetlna 135 lm/W
- Odporność na warunki zewnętrzne: IP66 i IK08
- Ochrona przed przepięciami 10 kV
- Asymetryczna optyka 150° x 85°

ZALETY PRODUKTU

- Nowa, zmodernizowana obudowa o wzmocnionej konstrukcji pasuje na wysięgniki o średnicy 48 mm i 60 mm
- Dostępne w czterech temperaturach barwowych 2700K – 6500K
- Gwarancja 5 lat

OBSZARY ZASTOSOWAŃ

- Parkingi
- Ulice
- Chodniki
- Parki

SZCZEGÓŁOWE INFORMACJE O PRODUKCIE

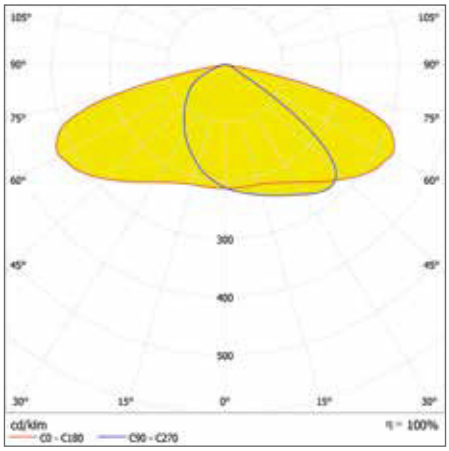

ECO CLASS AREA SPD 120W 827 IP66 GY

ECO AREA LIGHTING SPD

Oprawy oświetlenia ulicznego z ochroną przed przepięciami 10 kV

ECO CLASS

IP66 IK08 LEDVANCE 5 lat gwarancji [1]

Nazwa produktu	GTIN (EAN)	W	lm	lm/W	K	L70 [2]	∠°	CRI	IK	D × Sz × W [mm] Ø × W [mm]
ECO CLASS AREA SPD 90W 827 IP66 GY	4058075**557710**	90	11250	125	2700	50000	150 x 85	≥ 80	IK08	551 x 215 x 91
ECO CLASS AREA SPD 90W 830 IP66 GY	4058075**557734**	90	11250	125	3000	50000	150 x 85	≥ 80	IK08	551 x 215 x 91
ECO CLASS AREA SPD 90W 840 IP66 GY	4058075**557758**	90	11700	130	4000	50000	150 x 85	≥ 80	IK08	551 x 215 x 91
ECO CLASS AREA SPD 90W 865 IP66 GY	4058075**557796**	90	12150	135	6500	50000	150 x 85	≥ 80	IK08	551 x 215 x 91
ECO CLASS AREA SPD 120W 827 IP66 GY	4058075**557819**	120	15000	125	2700	50000	150 x 85	≥ 80	IK08	551 x 215 x 91
ECO CLASS AREA SPD 120W 830 IP66 GY	4058075**557857**	120	15000	125	3000	50000	150 x 85	≥ 80	IK08	551 x 215 x 91
ECO CLASS AREA SPD 120W 840 IP66 GY	4058075**557871**	120	15600	130	4000	50000	150 x 85	≥ 80	IK08	551 x 215 x 91
ECO CLASS AREA SPD 120W 865 IP66 GY	4058075**557895**	120	16200	135	6500	50000	150 x 85	≥ 80	IK08	551 x 215 x 91
ECO CLASS AREA SPD 150W 827 IP66 GY	4058075**557918**	150	18750	125	2700	50000	150 x 85	≥ 80	IK08	653 x 274 x 91
ECO CLASS AREA SPD 150W 830 IP66 GY	4058075**557932**	150	18750	125	3000	50000	150 x 85	≥ 80	IK08	653 x 274 x 91
ECO CLASS AREA SPD 150W 840 IP66 GY	4058075**557956**	150	19500	130	4000	50000	150 x 85	≥ 80	IK08	653 x 274 x 91
ECO CLASS AREA SPD 150W 865 IP66 GY	4058075**557970**	150	20250	135	6500	50000	150 x 85	≥ 80	IK08	653 x 274 x 91
Akcesoria										
ECO CLASS AREA 48/60 ADJUST ANGLE ADAPTOR GY	4058075**557277**	-	-	-	-	-	-			334 x 87 x 79
ECO CLASS AREA 42/60 POLE REDUCTION	4058075**557253**	-	-	-	-	-	-			65 x 83

[1] Szczegółowe warunki gwarancji można znaleźć na stronie www.ledvance.com/guarantee
[2] Trwałość [h]: L70/B50 przy 25°C (Ta) / Trwałość [h]: L80/B10 przy 25°C (Ta)

URBAN LITE

Oprawy oświetlenia ulicznego z ochroną przed przepięciami 2 kV

CECHY PRODUKTU

- Długa trwałość - 35 000 h
- Wysoka skuteczność świetlna do 115 lm/W
- Odporność na warunki zewnętrzne: IP65
- Odporność mechaniczna: IK07
- Ochrona przed przepięciami do 2 kV
- Asymetryczna optyka 115° x 70° (dla opraw o mocy 30W), 140° x 95° (dla opraw o mocy 50, 100, 150W)

ZALETY PRODUKTU

- Kompaktowa obudowa pasująca na wysięgniki o średnicy 60mm
- Dostępne temperatury barwowe: 4000K i 6500K
- Gwarancja 3 lata

OBSZARY ZASTOSOWAŃ

- Parkingi
- Skwery
- Ulice
- Place manewrowe

SZCZEGÓŁOWE INFORMACJE O PRODUKCIE

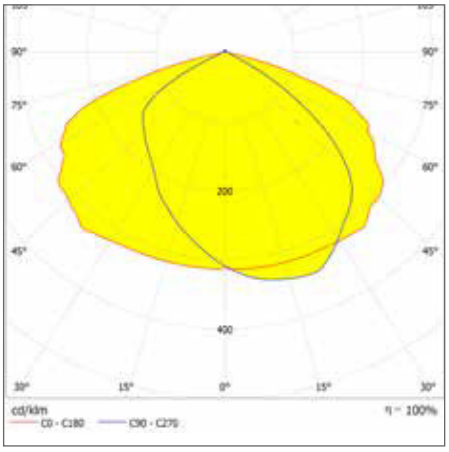

URBAN LITE XL 150W 840 IP65 GY

URBAN LITE

Oprawy oświetlenia ulicznego z ochroną przed przepięciami 2 kV

ECO CLASS

IP65 IK07 LEDVANCE 3 lata gwarancji [1]

Nazwa produktu	GTIN (EAN)	W	lm	lm/W	K	L70 [2]	∧°	CRI	IK	D × Sz × W [mm] Ø × W [mm]
URBAN LITE S 30W 840 IP65 GY	4058075**678019**	30	3450	115	4000	35000	115x70	≥ 80	IK07	293 x 126 x 53
URBAN LITE S 30W 865 IP65 GY	4058075**678033**	30	3450	115	6500	35000	115x70	≥ 80	IK07	293 x 126 x 53
URBAN LITE M 50W 840 IP65 GY	4058075**678071**	50	5400	108	4000	35000	140x95	≥ 80	IK07	347 x 136 x 53
URBAN LITE M 50W 865 IP65 GY	4058075**678095**	50	5400	108	6500	35000	140x95	≥ 80	IK07	347 x 136 x 53
URBAN LITE L 100W 840 IP65 GY	4058075**678156**	100	10500	105	4000	35000	140x95	≥ 80	IK07	455 x 170 x 53
URBAN LITE L 100W 865 IP65 GY	4058075**678194**	100	10500	105	6500	35000	140x95	≥ 80	IK07	455 x 170 x 53
URBAN LITE XL 150W 840 IP65 GY	4058075**678293**	150	16200	108	4000	35000	140x95	≥ 80	IK07	550 x 200 x 53
URBAN LITE XL 150W 865 IP65 GY	4058075**678316**	150	16200	108	6500	35000	140x95	≥ 80	IK07	550 x 200 x 53

[1] Szczegółowe warunki gwarancji można znaleźć na stronie www.ledvance.com/guarantee
[2] Trwałość [h]: L70/B50 przy 25°C (Ta) / Trwałość [h]: L80/B10 przy 25°C (Ta)

URBAN LANTERN

Oprawy do oświetlania otwartych przestrzeni
oraz alejek i scieżek spacerowych

CECHY PRODUKTU

- Moc znamionowa od 15 do 59W
- Strumień świetlny od 1950 lm do 8200 lm
- Zastosowania zewnętrzne (IP66)
- Wysoka wytrzymałośc mechaniczna IK10 – L70B50 100 000h
- Dwa kolory obudowy: czarny i szary
- Do montażu na słup 48-60mm
- Wysoka skuteczność świetlna: do 139 lm/W
- Zakres temperatury pracy: -30…50 °C
- Wysoka ochrona przeciwprzepięciowa: do 6 kV (L/N-PE)

ZALETY PRODUKTU

- Wbudowany przełącznik mocy (4 poziomy mocy)
- Wbudowany przełącznik temperatury barwowej 3000K/4000K
- Funkcjonalna konstrukcja i minimalistyczny wygląd
- 5-letnia gwarancja

OBSZARY ZASTOSOWAŃ

- Parki
- Osiedla
- Skwery i place
- Inne przestrzenie otwarte
- Rozsył światła zoptymalizowany do otwartych przestrzeni w wersji symetrycznej jak do alejek i scieżek spacerowych w wersji asymetrycznej

SZCZEGÓŁOWE INFORMACJE O PRODUKCIE

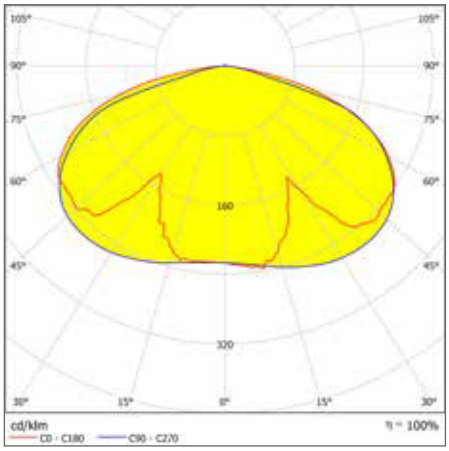

URBAN LANTERN V 29W SYM PS 2CCT
IP66 GY

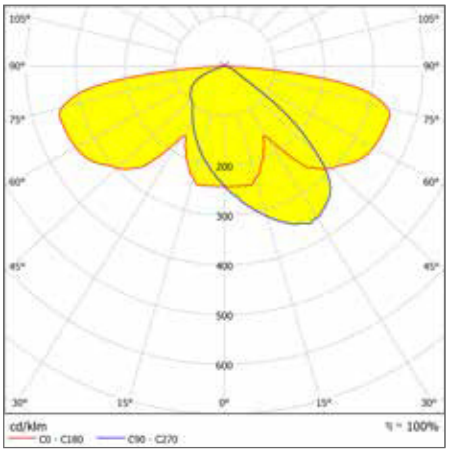

URBAN LANTERN V 29W ASYM PS 2CCT
IP66 BK

URBAN LANTERN

Oprawy do oświetlania otwartych przestrzeni oraz alejek i scieżek spacerowych

VALUE CLASS

Nazwa produktu	EAN (GTIN)	W	lm	lm/W	K	L70 [2]	°	D x S x W [mm] Ø x W [mm]
URBAN LANTERN V 29W SYM PS 2CCT IP66 GY	4099854**246838**	15	15W 3000K:1950;4000K:2040	130@3000K,136@4000K	3000/4000	100000	145	395 x 416
		20	20W 3000K:2600;4000K:2720					
		25	25W 3000K:3250;4000K:3400					
		29	29W 3000K:3770;4000K:3945					
URBAN LANTERN V 29W SYM PS 2CCT IP66 BK	4099854**246845**	15	15W 3000K:1950;4000K:2040	130@3000K,136@4000K	3000/4000	100000	145	395 x 416
		20	20W 3000K:2600;4000K:2720					
		25	25W 3000K:3250;4000K:3400					
		29	29W 3000K:3770;4000K:3945					
URBAN LANTERN V 29W ASYM PS 2CCT IP66 GY	4099854**246852**	15	15W 3000K:1950;4000K:2040	130@3000K,136@4000K	3000/4000	100000	165 x 65	395 x 416
		20	20W 3000K:2600;4000K:2720					
		25	25W 3000K:3250;4000K:3400					
		29	29W 3000K:3770;4000K:3945					
URBAN LANTERN V 29W ASYM PS 2CCT IP66 BK	4099854**246784**	15	15W 3000K:1950;4000K:2040	130@3000K,136@4000K	3000/4000	100000	165 x 65	395 x 416
		20	20W 3000K:2600;4000K:2720					
		25	25W 3000K:3250;4000K:3400					
		29	29W 3000K:3770;4000K:3945					
URBAN LANTERN V 59W SYM PS 2CCT IP66 GY	4099854**246784**	15	34W 3000K:4520;4000K:4730	133@3000K,139@4000K	3000/4000	100000	145	395 x 416
		20	42W 3000K:5600;4000K:5840					
		25	49W 3000K:6520;4000K:6800					
		29	59W 3000K:7850;4000K:8200					
URBAN LANTERN V 59W SYM PS 2CCT IP66 BK	4099854**246807**	15	34W 3000K:4520;4000K:4730	133@3000K,139@4000K	3000/4000	100000	145	395 x 416
		20	42W 3000K:5600;4000K:5840					
		25	49W 3000K:6520;4000K:6800					
		29	59W 3000K:7850;4000K:8200					
URBAN LANTERN V 59W ASYM PS 2CCT IP66 GY	4099854**246814**	15	34W 3000K:4520;4000K:4730	133@3000K,139@4000K	3000/4000	100000	165 x 65	395 x 416
		20	42W 3000K:5600;4000K:5840					
		25	49W 3000K:6520;4000K:6800					
		29	59W 3000K:7850;4000K:8200					
URBAN LANTERN V 59W ASYM PS 2CCT IP66 GY	4099854**246814**	15	34W 3000K:4520;4000K:4730	133@3000K,139@4000K	3000/4000	100000	165 x 65	395 x 416
		20	42W 3000K:5600;4000K:5840					
		25	49W 3000K:6520;4000K:6800					
		29	59W 3000K:7850;4000K:8200					

[1] Szczegółowe warunki gwarancji można znaleźć na stronie www.ledvance.com/guarantee
[2] Trwałość [h]: L70/B50 przy 25°C (Ta) / Trwałość [h]: L80/B10 przy 25°C (Ta)

HIGH POWER FLOODLIGHT

Naświetlacze LED wysokiej mocy

CECHY PRODUKTU

- Bardzo wysoka skuteczność świetlna do 137 lm/W
- Strumień świetlny nawet do 68500lm
- Trwałość do 50 000 godzin

ZALETY PRODUKTU

- Dostępne dwie temperatury barwowe 4000K i 5700K
- Trzy kąty rozsyłu strumienia świetlnego: 30°, 60°, 90°

OBSZARY ZASTOSOWAŃ

- Obiekty sportowe
- Tereny rekreacyjne
- Handel
- Przemysł
- Parkingi

SZCZEGÓŁOWE INFORMACJE O PRODUKCIE

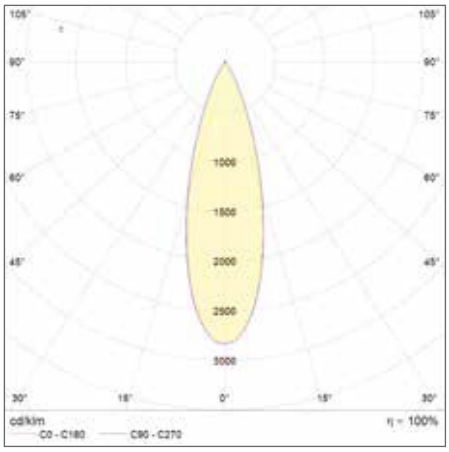

ECO HP FLOOD 500W 857 VN 61000LM BK

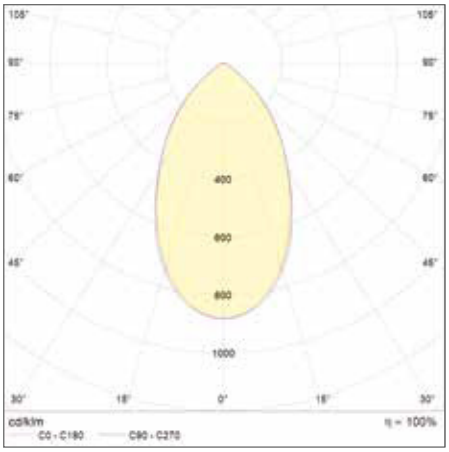

ECO HP FLOOD 500W 857 N 68500LM BK

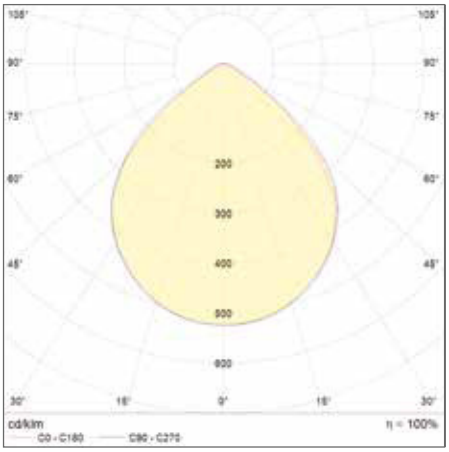

ECO HP FLOOD 500W 857 W 67500LM BK

HIGH POWER FLOODLIGHT

Naświetlacze LED wysokiej mocy

ECO CLASS

IP65 IK08 LEDVANCE 5 lat gwarancji [1]

Product name	GTIN (EAN)	W	lm	lm/W	K	L70 [2]	∠°	CRI	IK	D × Sz × W [mm] Ø × W [mm]
ECO HP FLOOD 300W 840 VN 36600LM BK	4058075**372443**	300	36600	122	4000	50000	30	≥80	IK08	522 x 370 x 152
ECO HP FLOOD 300W 840 N 41100LM BK	4058075**372450**	300	41100	137	4000	50000	60	≥80	IK08	522 x 370 x 152
ECO HP FLOOD 300W 840 W 40500LM BK	4058075**372467**	300	40500	135	4000	50000	90	≥80	IK08	522 x 370 x 152
ECO HP FLOOD 300W 857 VN 36600LM BK	4058075**372528**	300	36600	122	5700	50000	30	≥80	IK08	522 x 370 x 152
ECO HP FLOOD 300W 857 N 41100LM BK	4058075**372559**	300	41100	137	5700	50000	60	≥80	IK08	522 x 370 x 152
ECO HP FLOOD 300W 857 W 40500LM BK	4058075**372580**	300	40500	135	5700	50000	90	≥80	IK08	522 x 370 x 152
ECO HP FLOOD 500W 840 VN 61000LM BK	4058075**372474**	500	61000	122	4000	50000	30	≥80	IK08	575 x 604 x 152
ECO HP FLOOD 500W 840 N 68500LM BK	4058075**372481**	500	68500	137	4000	50000	60	≥80	IK08	575 x 604 x 152
ECO HP FLOOD 500W 840 W 67500LM BK	4058075**372498**	500	67500	135	4000	50000	90	≥80	IK08	575 x 604 x 152
ECO HP FLOOD 500W 857 VN 61000LM BK	4058075**372610**	500	61000	122	5700	50000	30	≥80	IK08	575 x 604 x 152
ECO HP FLOOD 500W 857 N 68500LM BK	4058075**372627**	500	68500	137	5700	50000	60	≥80	IK08	575 x 604 x 152
ECO HP FLOOD 500W 857 W 67500LM BK	4058075**372658**	500	67500	135	5700	50000	90	≥80	IK08	575 x 604 x 152

[1] Szczegółowe warunki gwarancji można znaleźć na stronie www.ledvance.com/guarantee
[2] Trwałość [h]: L70/B50 przy 25°C (Ta) / Trwałość [h]: L80/B10 przy 25°C (Ta)

HIGH MAST FLOODLIGHT

Naświetlacz dużej mocy o IP66 do oświetlania dużych powierzchni i oświetlenia sportowego

CECHY PRODUKTU

- Naświetlacze o wysokiej mocy 300W i 500W
- Wysoka trwałość: 100 tys. godzin
- Stopień ochrony: IP66
- Strumień świetlny: do 70 000 lm
- Skuteczność świetlna: do 140 lm/W
- Klosz z hartowanego szkła o wysokim współczynniku przepuszczania światła
- Dostępna wersja DALI
- Dostępne wersje o symetrycznych kątach wiązki światła 12°, 30°, 60°, 90° oraz asymetrycznym rozsyle strumienia świetlnego 30° × 110°

ZALETY PRODUKTU

- Nadaje się do użytku w miejscach zakurzonych i wilgotnych dzięki wysokiemu stopniowi ochrony IP
- Nadaje się do użytku w miejscach publicznych dzięki wysokiemu stopniowi odporności na uderzenia (IK)
- Gwarancja 5 lat
- Oszczędność energii do 50% (w porównaniu do opraw oświetleniowych używających lamp fluorescencyjnych)

OBSZARY ZASTOSOWAŃ

- Bezpośrednia zamiana dla opraw z lampami wyładowczymi
- Korytarze, schody, obszary wejściowe
- Przejścia, przejścia podziemne
- Obszary publiczne

SZCZEGÓŁOWE INFORMACJE O PRODUKCIE

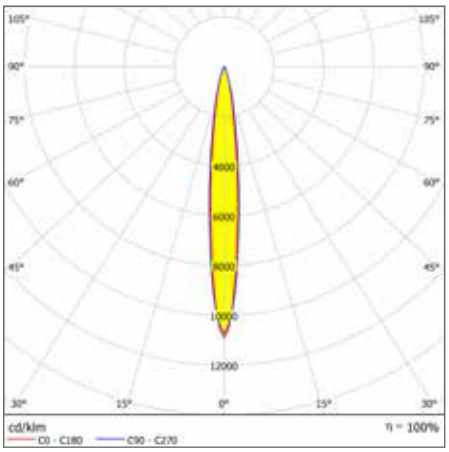

FL HIGH MAST LUM V 300W 730 SYM R12

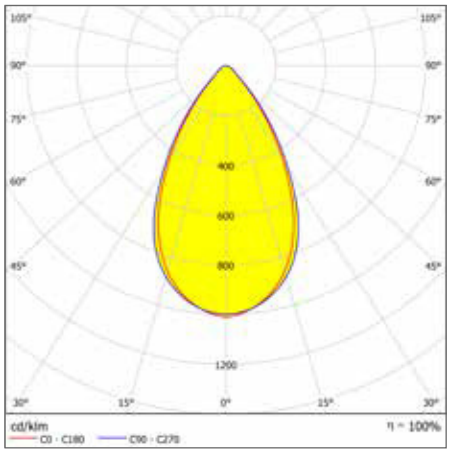

FL HIGH MAST LUM V 300W 740 SYM R30

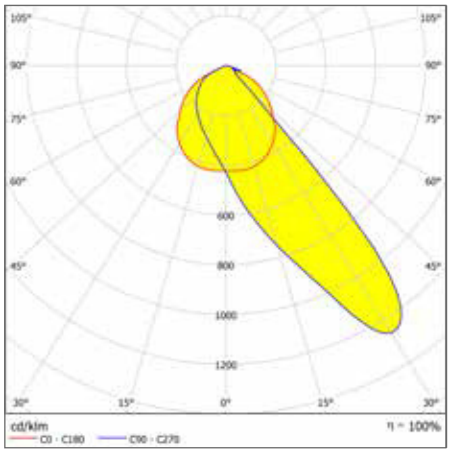

FL HIGH MAST LUM V 300W 757 ASYM 110x30

HIGH MAST FLOODLIGHT LUMINAIRE HEAD

Naświetlacz dużej mocy o IP66 do oświetlania dużych powierzchni i oświetlenia sportowego

VALUE CLASS | DALI VERSIONS | WARTOŚĆ TĘTNIENIA <5% | Ra ≥70 | IP66 | IK08 | LEDVANCE 5 lat gwarancji [1]

Nazwa produktu	GTIN (EAN)	W	lm	lm/W	K	L70 [2]	°	D × Sz × W [mm] Ø × W [mm]
FL HIGH MAST LUM V 300W 730 SYM R12	4099854**195655**	300	33600	112	3000	100000	12	479 x 389 x 243
FL HIGH MAST LUM V 300W 740 SYM R12	4099854**195662**	300	36000	120	4000	100000	12	479 x 389 x 243
FL HIGH MAST LUM V 300W 757 SYM R12	4099854**195679**	300	36000	120	5700	100000	12	479 x 389 x 243
FL HIGH MAST LUM V 300W 730 SYM R30	4099854**195778**	300	39600	132	3000	100000	30	479 x 389 x 243
FL HIGH MAST LUM V 300W 740 SYM R30	4099854**195815**	300	42000	140	4000	100000	30	479 x 389 x 243
FL HIGH MAST LUM V 300W 757 SYM R30	4099854**195846**	300	42000	140	5700	100000	30	479 x 389 x 243
FL HIGH MAST LUM V 300W 730 SYM R60	4099854**195891**	300	39600	132	3000	100000	60	479 x 389 x 243
FL HIGH MAST LUM V 300W 740 SYM R60	4099854**195907**	300	42000	140	4000	100000	60	479 x 389 x 243
FL HIGH MAST LUM V 300W 757 SYM R60	4099854**195914**	300	42000	140	5700	100000	60	479 x 389 x 243
FL HIGH MAST LUM V 300W 730 SYM R90	4099854**195976**	300	39600	132	3000	100000	90	479 x 389 x 243
FL HIGH MAST LUM V 300W 740 SYM R90	4099854**196003**	300	42000	140	4000	100000	90	479 x 389 x 243
FL HIGH MAST LUM V 300W 757 SYM R90	4099854**196010**	300	42000	140	5700	100000	90	479 x 389 x 243
FL HIGH MAST LUM V 300W 730 ASYM 110x30	4099854**196393**	300	33600	112	3000	100000	110x30	479 x 389 x 243
FL HIGH MAST LUM V 300W 740 ASYM 110x30	4099854**196065**	300	36000	120	4000	100000	110x30	479 x 389 x 243
FL HIGH MAST LUM V 300W 757 ASYM 110x30	4099854**196072**	300	36000	120	5700	100000	110x30	479 x 389 x 243
FL HIGH MAST LUM V 500W 730 SYM R12	4099854**196119**	500	56000	112	3000	100000	12	479 x 389 x 243
FL HIGH MAST LUM V 500W 740 SYM R12	4099854**196218**	500	60000	120	4000	100000	12	479 x 389 x 243
FL HIGH MAST LUM V 500W 757 SYM R12	4099854**196256**	500	60000	120	5700	100000	12	479 x 389 x 243
FL HIGH MAST LUM V 500W 730 SYM R30	4099854**196287**	500	66000	132	3000	100000	30	479 x 389 x 243
FL HIGH MAST LUM V 500W 740 SYM R30	4099854**196324**	500	70000	140	4000	100000	30	479 x 389 x 243
FL HIGH MAST LUM V 500W 757 SYM R30	4099854**196331**	500	70000	140	5700	100000	30	479 x 389 x 243
FL HIGH MAST LUM V 500W 730 SYM R60	4099854**196362**	500	66000	132	3000	100000	60	479 x 389 x 243
FL HIGH MAST LUM V 500W 740 SYM R60	4099854**196379**	500	70000	140	4000	100000	60	479 x 389 x 243
FL HIGH MAST LUM V 500W 757 SYM R60	4099854**196386**	500	70000	140	5700	100000	60	479 x 389 x 243
FL HIGH MAST LUM V 500W 730 SYM R90	4099854**196393**	500	66000	132	3000	100000	90	479 x 389 x 243
FL HIGH MAST LUM V 500W 740 SYM R90	4099854**196423**	500	70000	140	4000	100000	90	479 x 389 x 243
FL HIGH MAST LUM V 500W 757 SYM R90	4099854**196430**	500	70000	140	5700	100000	90	479 x 389 x 243
FL HIGH MAST LUM V 500W 730 ASYM 110x30	4099854**196447**	500	56000	112	3000	100000	110x30	479 x 389 x 243
FL HIGH MAST LUM V 500W 740 ASYM 110x30	4099854**196454**	500	60000	120	4000	100000	110x30	479 x 389 x 243
FL HIGH MAST LUM V 500W 757 ASYM 110x30	4099854**196461**	500	60000	120	5700	100000	110x30	479 x 389 x 243

HIGH MAST FLOODLIGHT POWER SUPPLY

Zasilacze do opraw HIGH MAST FLOODLIGHT

VALUE CLASS | DALI VERSIONS | WARTOŚĆ TĘTNIENIA <5% | Ra ≥70 | IP66 | IK08 | LEDVANCE 5 lat gwarancji [1]

Nazwa produktu	GTIN (EAN)	W	lm	lm/W	K	L70 [2]	°	D × Sz × W [mm] Ø × W [mm]
FL H M POWER SUPPLY V 300W	4099854**196508**	-	-	-	-	100000	-	317 x 201 x 61
FL H M POWER SUPPLY V 500W	4099854**196522**	-	-	-	-	100000	-	317 x 201 x 61
FL H M POWER SUPPLY V 300W DALI	4099854**196607**	-	-	-	-	100000	-	317 x 201 x 61
FL H M POWER SUPPLY V 500W DALI	4099854**198724**	-	-	-	-	100000	-	317 x 201 x 61

[1] Szczegółowe warunki gwarancji można znaleźć na stronie www.ledvance.com/guarantee
[2] Trwałość [h]: L70/B50 przy 25°C (Ta) / Trwałość [h]: L80/B10 przy 25°C (Ta)

CANOPY COMPACT

Oprawy pod zadaszenia o mocy do 145W

CECHY PRODUKTU

- Oprawy o mocach 60, 95 i 145W
- Trwałość 80 tys. godzin L70B50 (przy 25°C)
- Strumień świetlny: do 19575lm
- Dostępne temperatury barwowe: 4000K i 5700K
- Skuteczność świetlna: do 135 lm/W
- Klosz z hartowanego szkła o wysokim współczynniku przepuszczania światła
- Zasilacz przystosowany do sterowania 1-10V oraz PMW

ZALETY PRODUKTU

- Uniwersalny rozsył światła – 110°
- Niskie tętnienie światła
- Wysoka szczelność - IP66
- Wysoka odporność mechaniczna IK08
- Aż do 50% oszczędności energii (w porównaniu z oprawami wykorzystującymi lampy wyładowcze)
- 5-letnia gwarancja

OBSZARY ZASTOSOWAŃ

- Oświetlenie stacji benzynowych
- Oświetlenie zewnętrznych przestrzeni pod dachem
- Oświetlenie hal produkcyjnych
- Oświetlenie pomieszczeń wymagających opraw ze szklaną przesłoną.

SZCZEGÓŁOWE INFORMACJE O PRODUKCIE

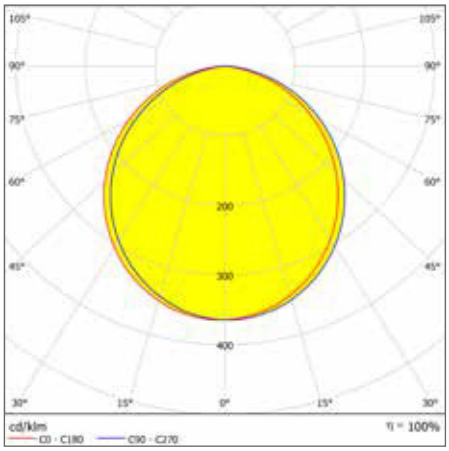

CANOPY COMP V 145W 840 IP66 DIM

CANOPY COMPACT

Oprawy pod zadaszenia o mocy do 145W

VALUE CLASS

WARTOŚĆ TĘTNIENIA <5%

Ra >80

IP66

LEDVANCE 5 lat gwarancji [1]

Nazwa produktu	GTIN (EAN)	W	lm	lm/W	K	L70 [2]	∠°	D × Sz × W [mm] Ø × W [mm]
CANOPY COMP V 60W 840 IP66 DIM	4099854**182501**	60	8100	135	4000	80000	110	400 x 400 x 80
CANOPY COMP V 60W 857 IP66 DIM	4099854**182525**	60	8100	135	5700	80000	110	400 x 400 x 80
CANOPY COMP V 95W 840 IP66 DIM	4099854**182549**	95	12825	135	4000	80000	110	400 x 400 x 80
CANOPY COMP V 95W 857 IP66 DIM	4099854**182563**	95	12825	135	5700	80000	110	400 x 400 x 80
CANOPY COMP V 145W 840 IP66 DIM	4099854**182587**	145	19575	135	4000	80000	110	400 x 400 x 80
CANOPY COMP V 145W 857 IP65 DIM	4099854**182600**	145	19575	135	5700	80000	110	400 x 400 x 80
Akcesoria								
CANOPY COMPACT SURFACE FRAME	4099854**194634**	-	-	-	-	-	-	450 x 400 x 80
CANOPY COMPACT COVER PLATE KIT	4099854**194665**	-	-	-	-	-	-	600 x 600 x 82
CANOPY COMPACT BRACKET EUE	4099854**194702**	-	-	-	-	-	-	350 x 200 x 25

[1] Szczegółowe warunki gwarancji można znaleźć na stronie www.ledvance.com/guarantee
[2] Trwałość [h]: L70/B50 przy 25°C (Ta) / Trwałość [h]: L80/B10 przy 25°C (Ta)

SZYBKO I ŁATWO

INDYWIDUALNE OBLICZENIA – SKORZYSTAJ Z NASZEGO NARZĘDZIA SZYBKIEGO PROJEKTOWANIA OŚWIETLENIA LUB OPROGRAMOWANIA DIALUX/RELUX

Przygotowaliśmy narzędzia i usługi służące dokładnemu szacowaniu kosztów projektu. Potrzebujesz szybkiej informacji z konfiguratora Fast Light lub szczegółowego, profesjonalnego planu z oprogramowania DIALux lub RELUX? Zapewnimy spersonalizowaną poradę oraz, we współpracy z Tobą, zaplanujemy optymalne oświetlenie dla kompleksowego projektu.

NARZĘDZIE DO SZYBKIEGO PROJEKTOWANIA OŚWIETLENIA – FAST LIGHT

Przydatne narzędzie do szybkiego projektowania oświetlenia, które znajdziesz na naszej stronie, zapewnia instalatorom i profesjonalistom oświetleniowym szybki i łatwy sposób udanego planowania projektów oświetleniowych. Wyniki są zapisywane w dokumencie PDF, który można dołączyć na przykład do e-maili ofertowych. Więcej informacji można znaleźć na stronie: **ledvance.com/flct**

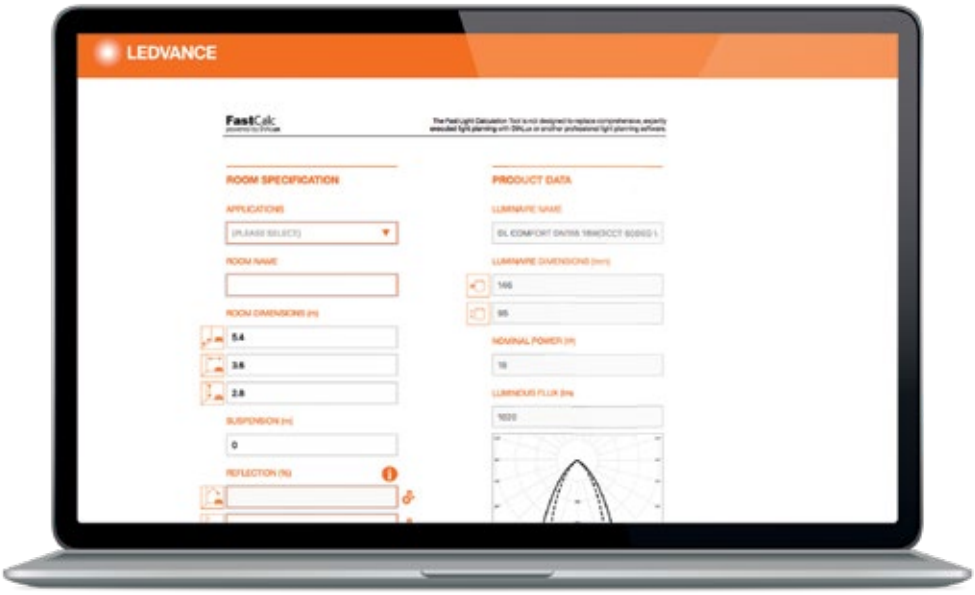

INFORMACJE PODAWANE PRZEZ NARZĘDZIE OBLICZENIOWE OBEJMUJĄ:

- Liczbę potrzebnych opraw oświetleniowych
- Plan piętra przedstawiający rozmieszczenie opraw
- Natężenie oświetlenia, całkowitą moc (W) i określone obciążenie (W/m^2)
- Krzywą światłości dla każdej oprawy oświetleniowej

WIĘCEJ KORZYŚCI DLA CIEBIE:

- Intuicyjne sterowanie narzędziem
- Wybór obszarów zastosowań z minimalnymi wartościami natężenia
- Pola informacyjne z wartościami, które należy uzupełnić
- Wygenerowanie pliku PDF z wynikami, zawierającymi plan piętra przedstawiający rozmieszczenie opraw

Kalkulator Fast Light nie zastępuje kompleksowego, profesjonalnego projektowania w oprogramowaniu DIALux lub innym profesjonalnym oprogramowaniu do projektowania oświetlenia.

PROFESJONALNIE

DIALUX I RELUX

Dobre wiadomości dla użytkowników oprogramowania DIALux i RELUX: od początku 2018 roku LEDVANCE współpracuje z producentami oprogramowania. Użytkownicy narzędzi DIALux i RELUX mogą teraz łatwo zintegrować produkty LEDVANCE ze swoimi projektami oświetleniowymi. Dane naszych opraw są również zgodne ze standardem BIM.

Wspieramy także użytkowników spersonalizowanymi poradami na temat projektowania systemów oświetleniowych i oferujemy dopasowane rozwiązania dla ogromnie szerokiego spektrum zastosowań – a wszystko to od jednego producenta.

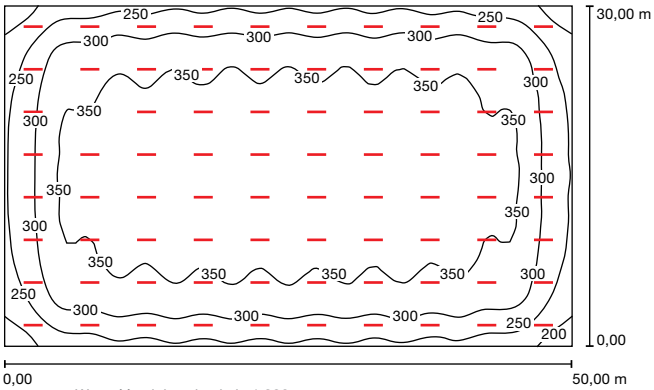

Wartość w luksach, skala 1:386
Określone podłączone zasilanie:
2,67 W/m² = 0,82 W/m²/100 lx
(powierzchnia piętra: 1500 m²)

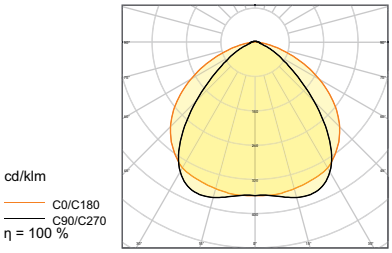

PRZYKŁADOWE OBLICZENIA WYKONANE ZA POMOCĄ OPROGRAMOWANIA DIALUX CALCULATION DLA OPRAW TRUSYS PFM 50 W/4000 K

OPIS POMIESZCZENIA
Magazyn przemysłowy

WYMIARY POMIESZCZENIA
- Powierzchnia: 1500 m²
- Wysokość: 8 m
- Wysokość montażu: 7 m

ODBICIE
- Sufit: 70 %
- Ściany (4): 50 %
- Podłoga: 20 %

PODSTAWA OBLICZEŃ
- Zgodna ze standardem PN-EN12464-1
- Wymagane natężenie oświetlenia Em: 300 lx
- Wymagana równomierność: Emin / Em: 0,40
- Współczynnik konserwacji: 0,80
- Strefa graniczna: 0,00 m

WYNIKI: NATĘŻENIE OŚWIETLENIA W MAGAZYNACH

Obszar	Średnia wartość (docelowa)	Min.	Maks.	Równomierność Emin/Em (docelowa)
Poziom pracy, przestrzeń magazynowa	**325 lx** (300 lx)	168 lx	385 lx	**0,516** (0,4)

ZALETY W SKRÓCIE

Indywidualne obliczenia zapewniają dokładne zaplanowanie projektu:

- Równomierny rozsył strumienia świetlnego
- Dokładna wartość mocy w watach na metr kwadratowy
- Maksymalne, wydajne obliczenie wymaganej liczby opraw

Sprawdź sam.

PRZYKŁAD REALIZACJI:

INSTYTUT NAUK BUDOWLANYCH EDUARDO TORROJA

NAJWAŻNIEJSZE ZALETY W SKRÓCIE:

- Zainstalowano ponad 800 nowych opraw i lamp LED
- Modernizacja technologii oświetleniowej z płynną integracją z istniejącym wewnętrznym systemem sterowania
- Zwiększona wydajność, lepsza jakość światła i niższe koszty konserwacji
- Zgodność z przepisami dotyczącymi bezpieczeństwa w miejscu pracy i efektywności energetycznej

NOWOCZESNE ROZWIĄZANIA LED Z JEDNEGO ŹRÓDŁA

Instytut Nauk Budowlanych Eduardo Torroja (IETCC) w Madrycie koncentruje się na badaniach naukowych i postępie technologicznym w budownictwie i materiałach. Aby zmodernizować swoje oświetlenie przy jednoczesnym zachowaniu oryginalnego projektu architektonicznego i tożsamości, instytut starał się zmodernizować zabytkowe budynki za pomocą energooszczędnej technologii LED i zintegrować je z systemem sterowania budynkiem.

Firma LEDVANCE z powodzeniem zmodernizowała system oświetlenia w budynkach za pomocą ponad 800 nowoczesnych opraw i lamp LED, na przykład w holach wejściowych, klatkach schodowych, korytarzach, obszarach zewnętrznych, stołówce i holu dla kadry kierowniczej. Modernizacja ta zapewniła zgodność z przepisami dotyczącymi bezpieczeństwa w miejscu pracy i efektywności energetycznej, jednocześnie zapewniając klientowi lepszą jakość światła i niższe koszty konserwacji.

PROJEKT:

Modernizacja na wydajne oświetlenie LED w historycznym budynku instytutu

SEKTOR: Zarządzanie placówkami – Instytucje edukacyjne
ZASTOSOWANIE: Oświetlenie biurowe i przemysłowe
TECHNOLOGIA: LED

PRODUKTY LEDVANCE

Panel LED Panel 1200

LED Tracklight Spot Zoom Dim

Oprawa LED Damp Proof

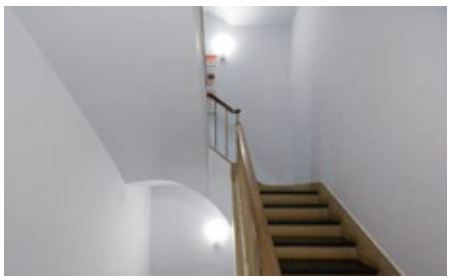

LED Surface Compact

DOBRE ŚWIATŁO PRZEZ CAŁY CZAS
PEŁNA OFERTA PRODUKTÓW LEDVANCE

Firma LEDVANCE ma bogatą ofertę energooszczędnego i przyszłościowego oświetlenia. Dzięki naszej firmie zyskujesz kompetentnego partnera w wyborze przyszłościowych rozwiązań dotyczących opraw oświetleniowych, lamp, systemów HCL, elementów elektronicznych, systemów sterowania oświetleniem i produktów Smart do mieszkań – firma LEDVANCE to kompetentny partner w realizacji Twoich kompleksowych projektów oświetleniowych. Możesz zawsze polegać na LEDVANCE w kwestii doskonałej jakości marki, profesjonalnych usług oraz dobrego współczynnika ceny do wydajności.

FUNKCJONALNE ESTETYCZNE OPRAWY OŚWIETLENIOWE

Bogata oferta opraw oświetleniowych obejmuje praktycznie wszystkie zastosowania komercyjne i mieszkaniowe oraz zapewnia wyjątkową jakość i funkcjonalność. Nieustannie zwiększany asortyment opraw Firma LEDVANCE to urządzenia komunikujące się poprzez standard DALI lub protokół Zigbee. Przy zastosowaniu odpowiednich jednostek sterujących możliwe są nawet funkcjonalności IoT za pośrednictwem usług w chmurze. Nasze systemy zapewniają użytkownikom regulowane białe światło zgodnie z osobistymi preferencjami, a nawet biologicznie efektywne światło zapewniające lepsze samopoczucie. VIVARES to marka oferująca wszystkie opcje sterowania oświetleniem dostępne z jednego źródła.

WYSOCE WYDAJNE LAMPY

Nasza nowa gama profesjonalnych lamp LED LEDVANCE obejmuje szeroki wybór kształtów i rozmiarów, a także modele z dodatkowymi funkcjami (np. czujnikami), aby zaspokoić różnorodne wymagania – wszystkie zgodne z wymogami obowiązującymi w UE, stworzone z myślą o przyszłości, energooszczędne i niedrogie.

SYSTEM UNIWERSALNYCH PASKÓW LED

System pasków LED obejmuje szeroki wybór uniwersalnych pasków LED, zasilaczy i dopasowanych akcesoriów. Dzięki szerokiej gamie strumieni świetlnych i temperatur barwowych system pozwala tworzyć indywidualne rozwiązania oświetleniowe A dzięki naszej usłudze Cut on Demand opracowujemy indywidualne rozwiązania projektowe dla praktycznie wszystkich zastosowań wewnętrznych i zewnętrznych. Łatwość planowania, łączenia i instalacji – taka przyświeca nam zasada.

STEROWANIE OŚWIETLENIEM TO VIVARES

Dzięki systemom sterowania oświetleniem VIVARES (LMS) firma LEDVANCE oferuje wszystko, czego potrzebujesz, aby zoptymalizować oświetlenie, jednocześnie oszczędzając energię, redukując emisje CO_2 i koszty. Zarówno w rozwiązaniach na całe piętro do 1 000 m^2, jak i rozwiązaniach do pojedynczych pomieszczeń do 200 m^2 stosuje się dokładnie dopasowane komponenty LMS i kompatybilne źródła światła. Systemy można z łatwością skonfigurować i uruchomić, od plug and play po bardziej złożone, konfigurowalne rozwiązania lub sterowanie za pomocą aplikacji; są objęte 5-letnią gwarancją. Sterowanie oświetleniem jest łatwe – wszystkie komponenty pochodzą z jednego źródła.

ZASTOSOWANIE INTELIGENTNEGO OŚWIETLENIA DO POMIESZCZEŃ MIESZKALNYCH

Nasze inteligentne produkty mieszkaniowe oferują kompleksowe połączenie innowacji, jakości, niezawodności i łatwości obsługi.
Zapewniamy odpowiednie rozwiązanie z uwzględnieniem różnorodnych wymagań, jakie musi spełniać inteligentne oświetlenie.

WIĘCEJ INFORMACJI I INTELIGENTNE NARZĘDZIA
Na stronie ledvance.com można znaleźć więcej informacji na temat obszernego portfolio
produktów LEDVANCE, przydatne aplikacje i narzędzia, które pomogą Ci w codziennej pracy.
www.ledvance.com

W DOWOLNYM CZASIE I MIEJSCU: PORTAL INTERNETOWY ZE WSZYSTKIMI INFORMACJAMI, PORADAMI I ŹRÓDŁAMI WIEDZY

Szukasz informacji o produktach i usługach? Z LEDVANCE zawsze będziesz na bieżąco: dzięki sprzedawcom hurtowym, naszym pracownikom działu sprzedaży lub centrum obsługi klienta (e-mail: kundenservice@ledvance.com). Poniżej znajdziesz przegląd naszych kompetencji, baz danych i narzędzi.

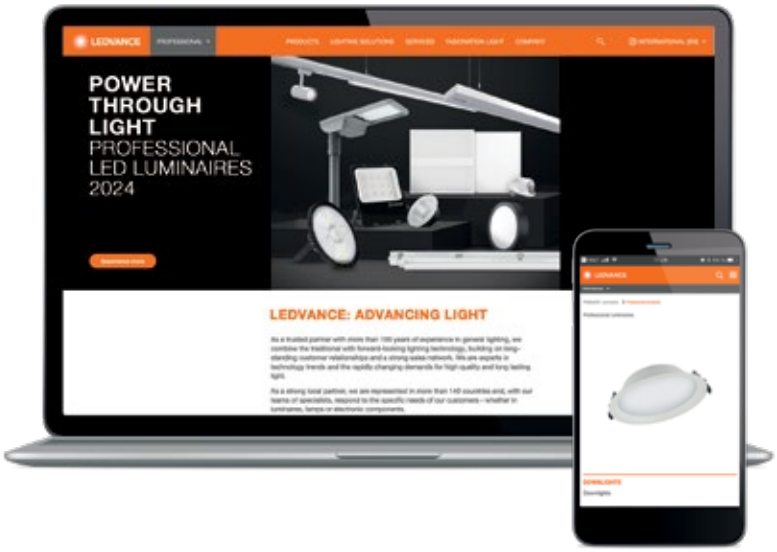

- **IDEALNE FILTROWANIE**
  Użyj filtrów internetowych, by znaleźć w naszej ofercie opraw dokładnie to, czego szukasz – określony rodzaj mocowania, stopień ochrony IP, barwę światła itp.: ledvance.com/luminaires.

- **PRZYKŁADOWE REALIZACJE DAJĄ INSPIRACJĘ**
  Listę najlepszych projektów oświetleniowych można znaleźć na stronie: ledvance.com/projects

- **LEDVANCE SERVICE-PLUS**
  Nasz wykwalifikowany dział sprzedaży wspiera i doradza klientom komercyjnym, również osobiście. Dowiedz się wszystkiego na stronie: ledvance.com/vam

- **CENTRUM POBIERANIA**
  Katalogi, przegląd obsługiwanych produktów, broszury i wiele więcej możesz pobrać z naszego centrum pobierania: ledvance.com/download

- **NASZE NARZĘDZIA DLA CIEBIE**
  Od konfiguratora systemu pasków LED po kalkulator zwrotu całkowitych kosztów eksploatacji lamp; wszystkie praktyczne narzędzia, których potrzebujesz, można znaleźć na stronie: ledvance.com/tools

- **USŁUGI W SKRÓCIE**
  Podsumowanie naszych wszystkich usług znajdziesz na stronie: ledvance.com/services

- **WYSZUKAJ NASZE NAJNOWSZE NOWOŚCI NA:**

INTERNETOWA PLATFORMA SZKOLENIOWA

Zbiór zorientowanych na zastosowania kursów eLearningowych dla profesjonalistów, praktyczne porady co do instalacji, zintegrowane testy standardów, wskazówki co do planowania i wiele więcej.

Zarejestruj się i sprawdź, co możesz znaleźć na stronie **training.ledvance.com.**

KALKULATOR DO SZYBKIEGO PROJEKTOWANIA OŚWIETLENIA – FAST LIGHT

Narzędzie do szybkiego obliczania oświetlenia – wylicz swoje zapotrzebowanie na oprawy oświetleniowe w rzeczywiście wygodny sposób, uwzględniając odpowiednie parametry, np. wielkość pomieszczenia[1]. Dostępne bezpośrednio w e-katalogu!

PROJEKTOWANIE OŚWIETLENIA ZA POMOCĄ OPROGRAMOWANIA DIALUX I RELUX

Użytkownicy oprogramowania DIALux i RELUX mogą teraz bardzo łatwo zintegrować produkty marki LEDVANCE z planowaniem oświetlenia. Wspieramy również użytkowników poprzez doradztwo, obliczenia i serwis posprzedażny.

[1] Konfigurator Fast Light nie zastępuje kompleksowego, profesjonalnego planowania w oprogramowaniu DIALux lub innym profesjonalnym oprogramowaniu do planowania oświetlenia.

O FIRMIE LEDVANCE

Prowadząc działalność w ponad 140 krajach, LEDVANCE jest jednym z wiodących na świecie producentów oświetlenia ogólnego. Oferta firmy LEDVANCE, wywodząca się z działu oświetlenia ogólnego firmy OSRAM, obejmuje lampy i oprawy oświetleniowe LED, inteligentne produkty oświetleniowe, lampy tradycyjne i rozwiązania w zakresie energii odnawialnej.
#MOCPRZEZŚWIATŁO

LEDVANCE

LEDVANCE GmbH
Parkring 1 – 5
85748 Garching
Niemcy

Partner:

voltimum

03/2024 LEDVANCE EU-W MK TPA Podlega zmianom bez uprzedniego powiadomienia. Z zastrzeżeniem błędów i braków.

LEDVANCE.PL